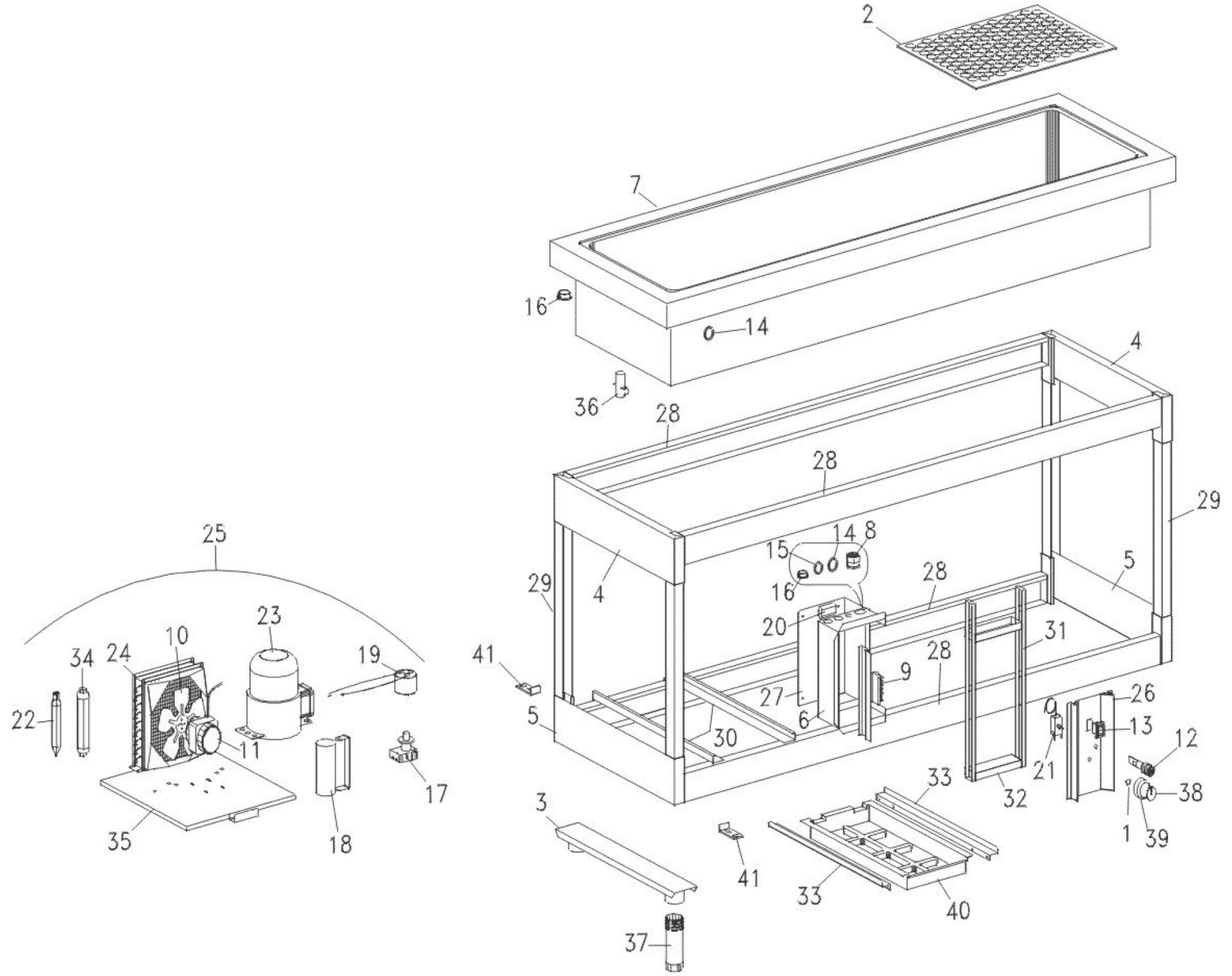
2
7
16
14
36
4
28
28
29
15
14
8
16
28
5
29
4
20
31
41
28
9
27
26
5
6
13
30
12
21
33
32
38
3
1
39
41
33
40
37
25
23
10
34
24
19
22
11
17
35
18