Catalogue pieces detachées
LP31 - ed. 1998

1 - LAVAGE INFERIEUR
2 - LAVAGE SUPERIEUR
3 - CUVE LAVAGE
4 - COMPOSANTS RINÇAGE
5 - BOILER
6 - TABLEAU ELECTRIQUE
7 - BOITE ELECTRIQUE AUXILIAIRE
8 - PORTE
9 - GLISSIERE ET FILTRES
10 - SOCLE
11 - CARROSSERIE CAPOTTE

lamber	LAVAGGIO INFERIORE - LAVAGE INFERIEUR LOWER WASHING - UNTERER WASCHROHR	MOD. **LP31**	TAV. **1 A** ED. 04/98

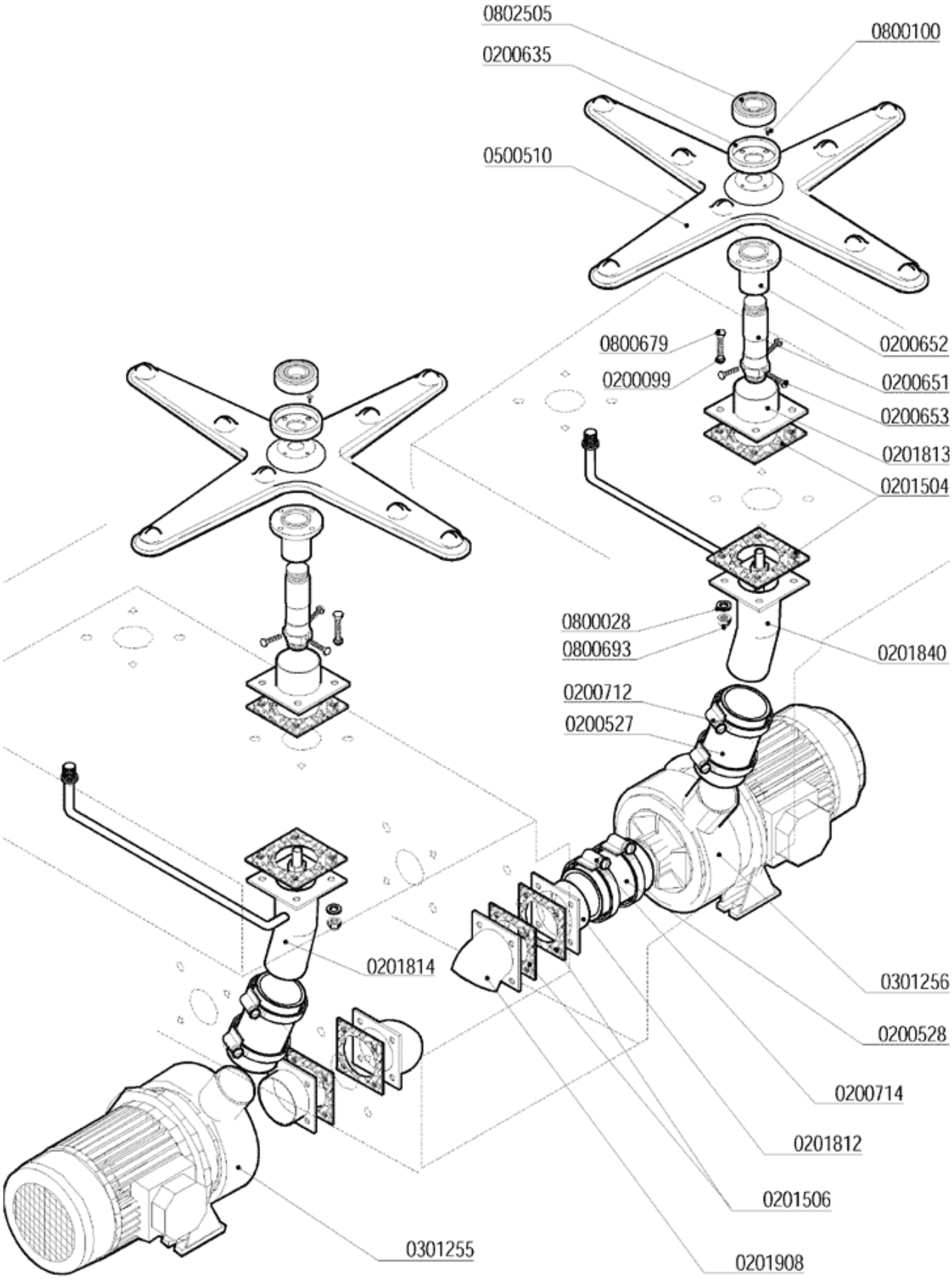

lamber	LAVAGGIO SUPERIORE - LAVAGE SUPERIEUR UPPER WASHING - OBERER WASCHROHR	MOD. **LP31**	TAV. **2 A** ED. 04/98

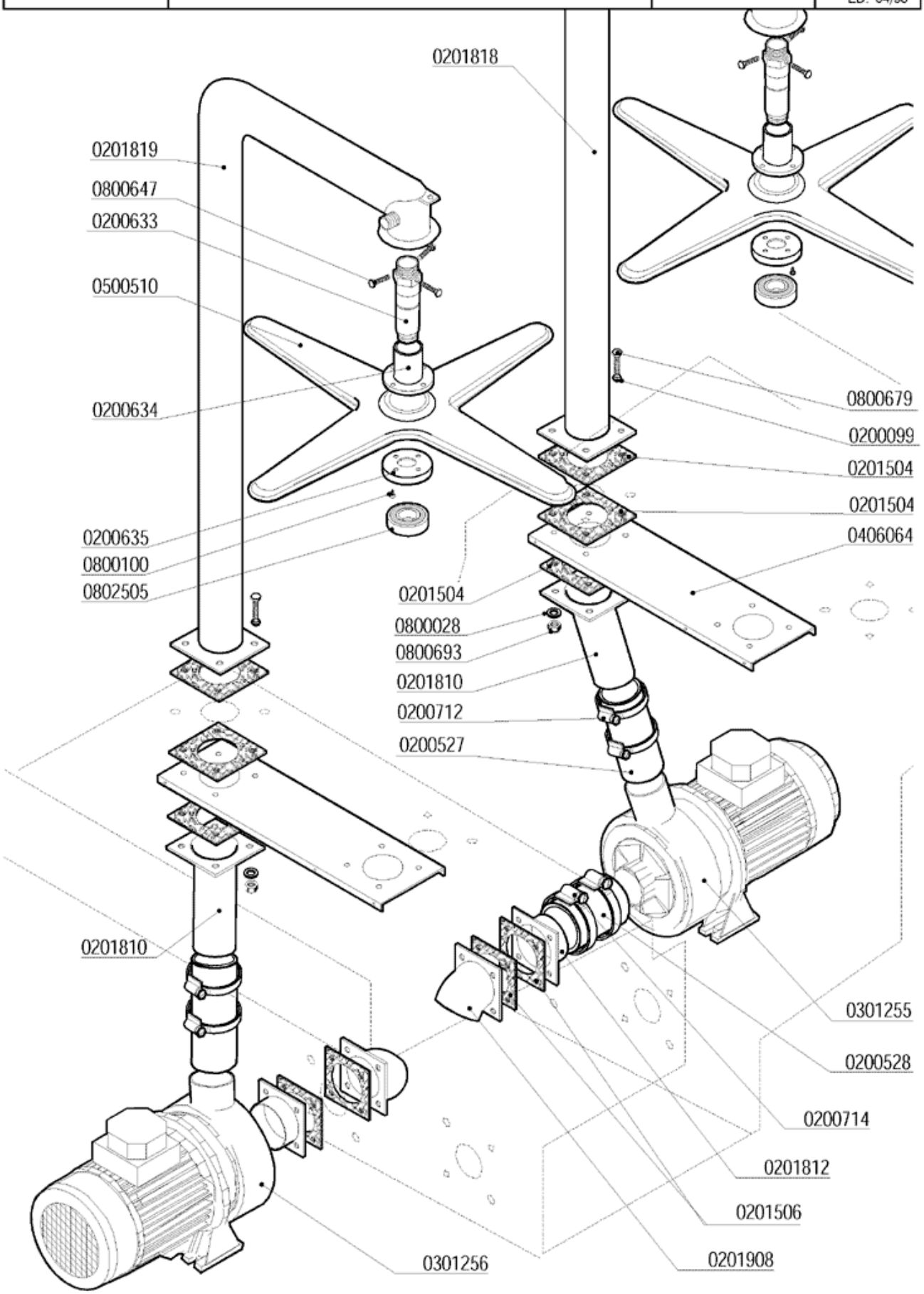

lamber	VASCA LAVAGGIO - CUVE LAVAGE WASH TANK - WASCHTANKROHR	MOD. LP31	TAV. 3 A ED. 04/98

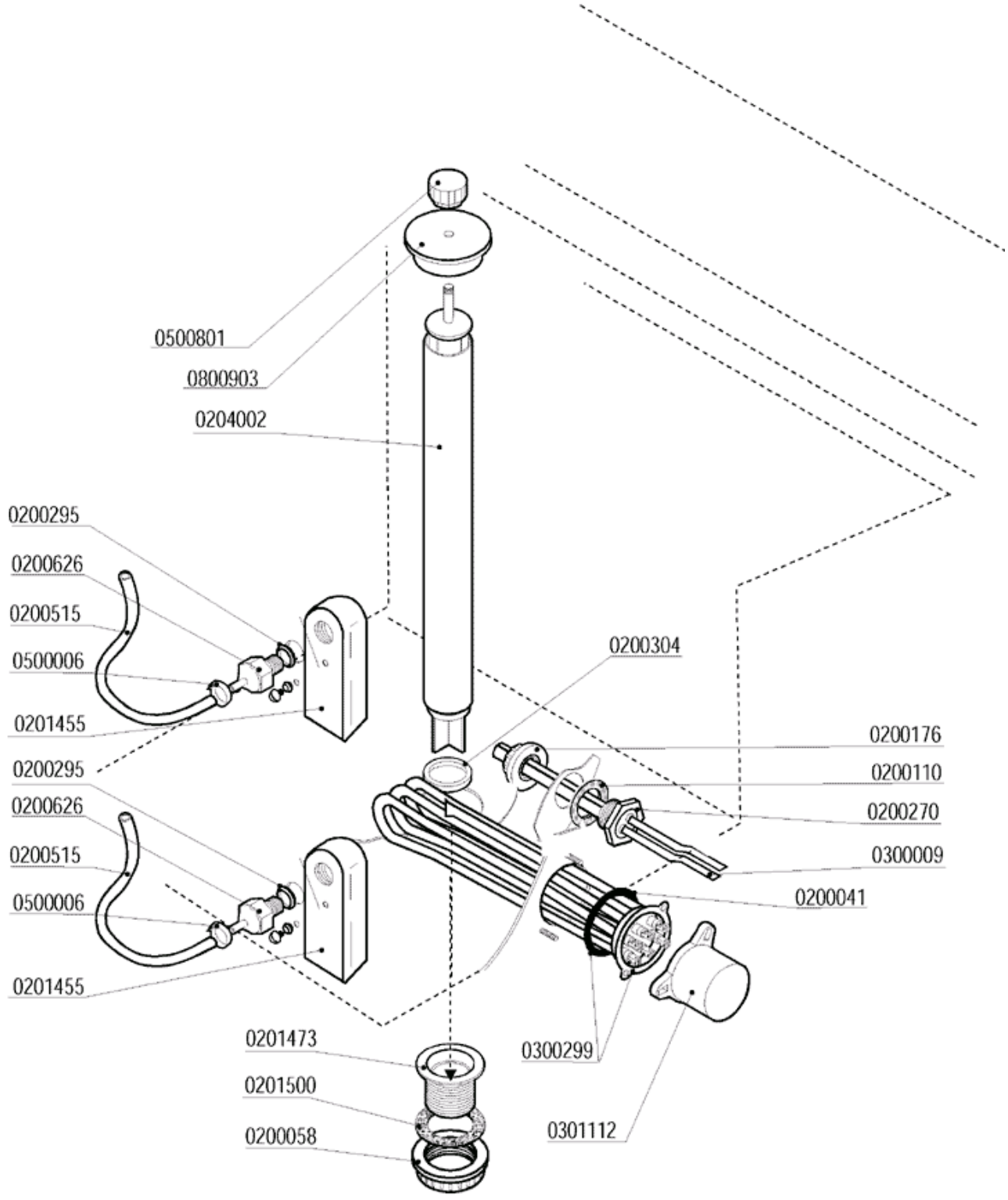

lamber	GRUPPO RISCIACQUO - COMPOSANTS RINCAGE RINSE COMPONENTS - NACHSPÜLROHR	MOD. **LP31**	TAV. **4 A** ED.04/98

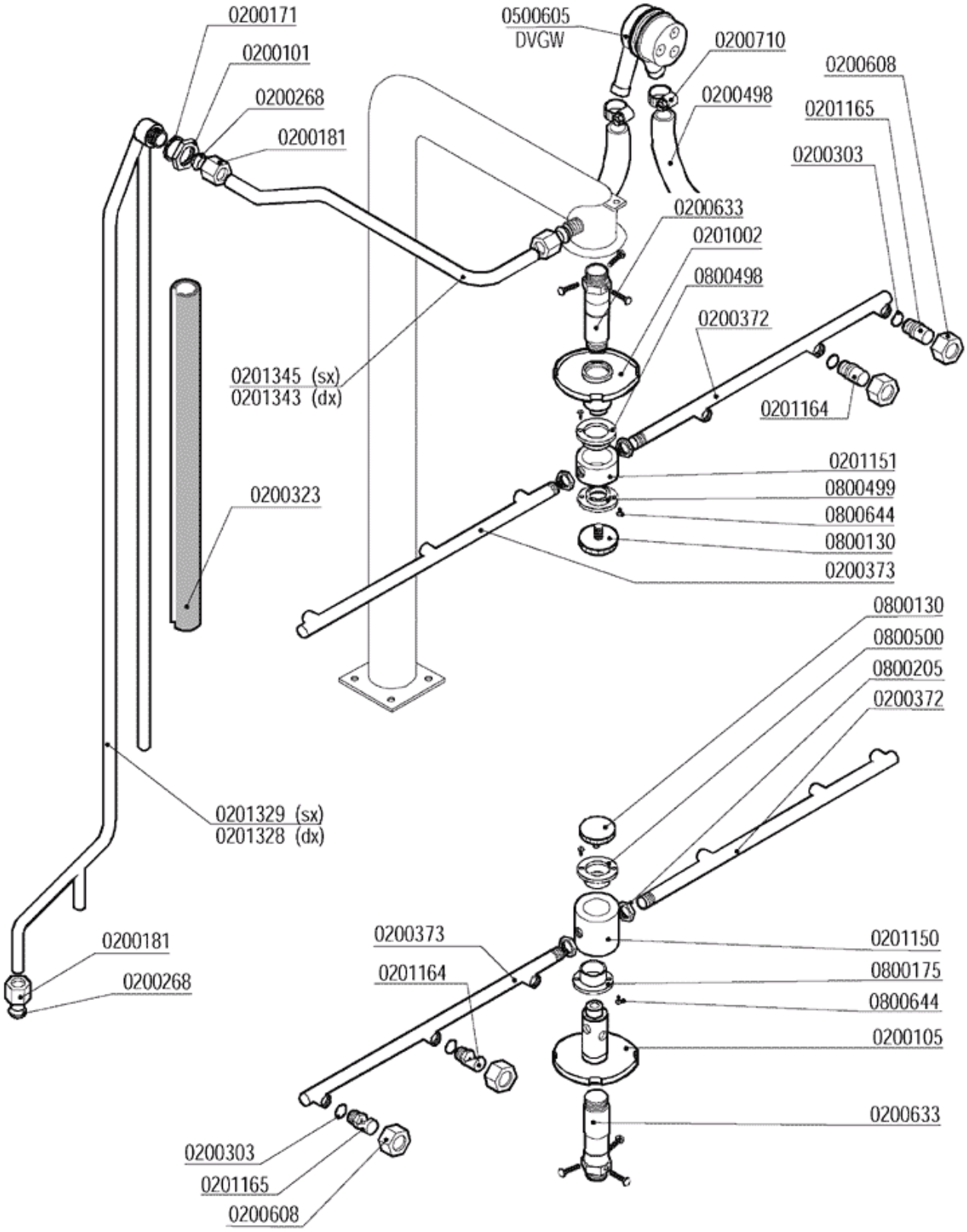

lamber	GRUPPO BOILER DISTRIBUZIONE ACQUA SURCHAUFFEUR - BOILER - BOILER	MOD. **LP31**	TAV. **5 A** ED. 04/98

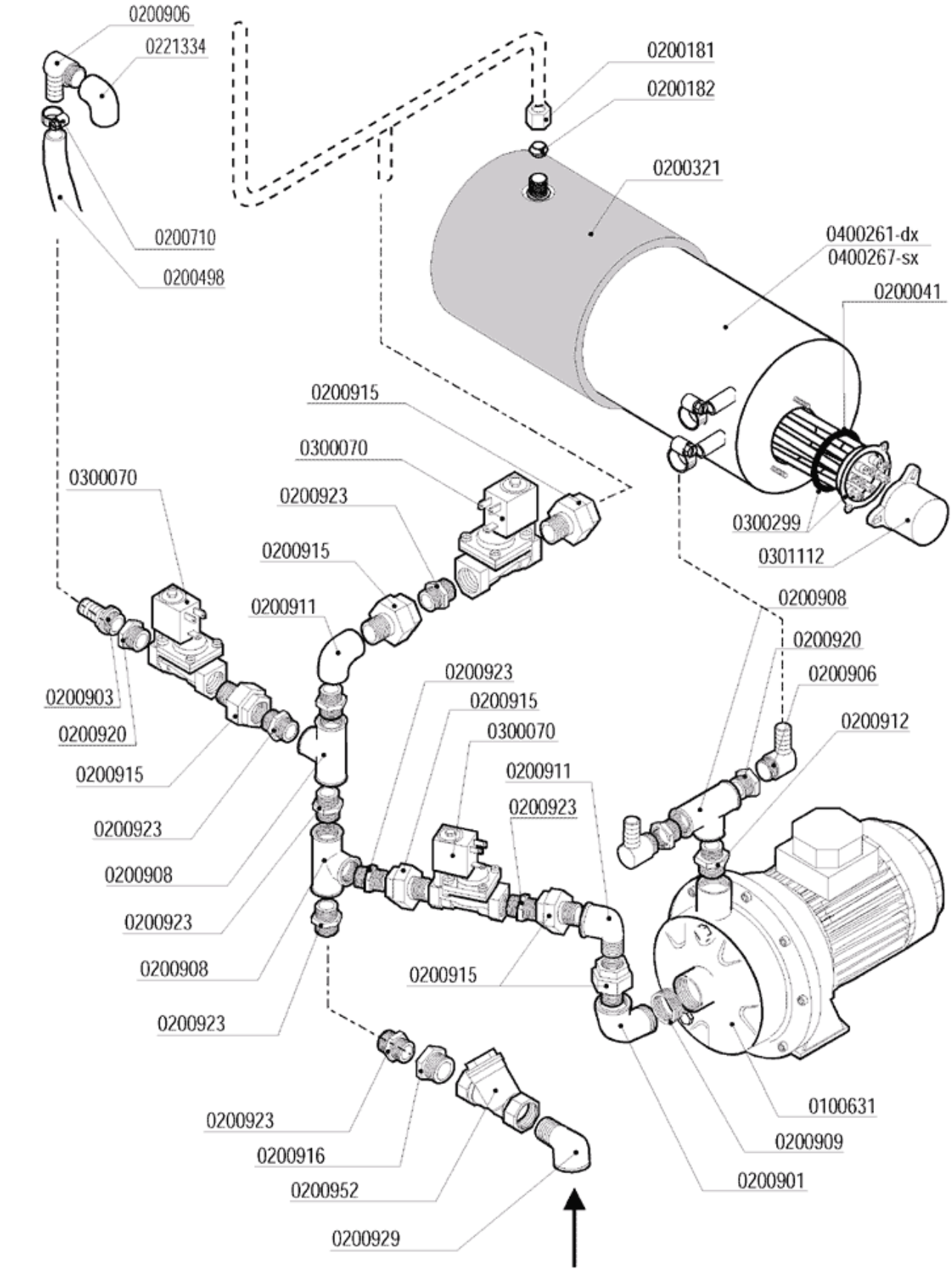

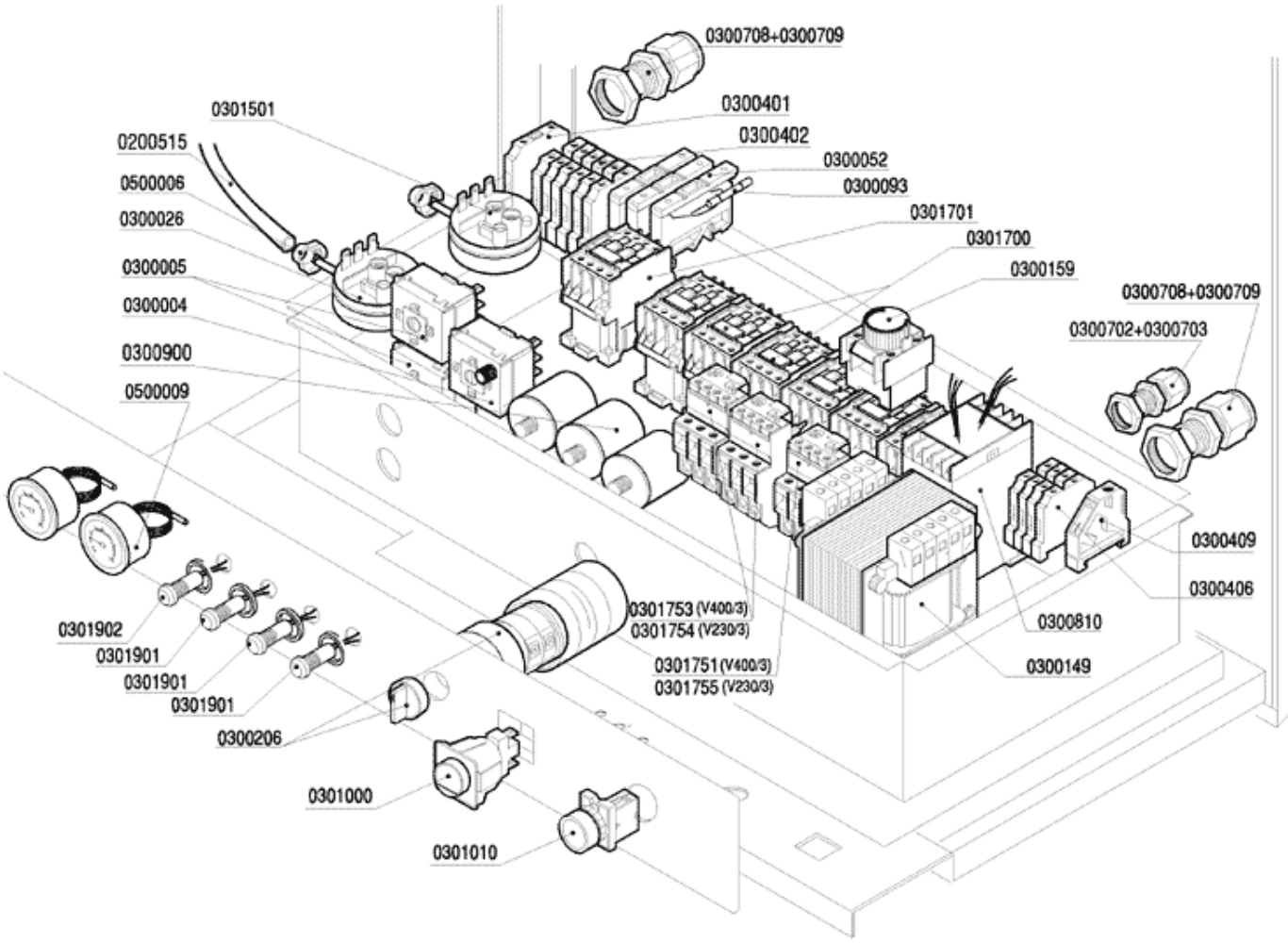

QUADRO ELETTRICO - TABLEAU ELECTRIQUE
CONTROL BOX - ELEKTRO SCHALTTAFEL

MOD. LP31

TAV. 6 A

ED. 04/96

lamber	CASSETTA ELETTR. AUSILIARIA BOÎTE ELECTRIQUE AUXILIAIRE AUXILIARY CONTROL BOX - ELEKTRO SCHALTTAFEL	MOD. **LP31**	TAV. **7 A** ED. 04/98

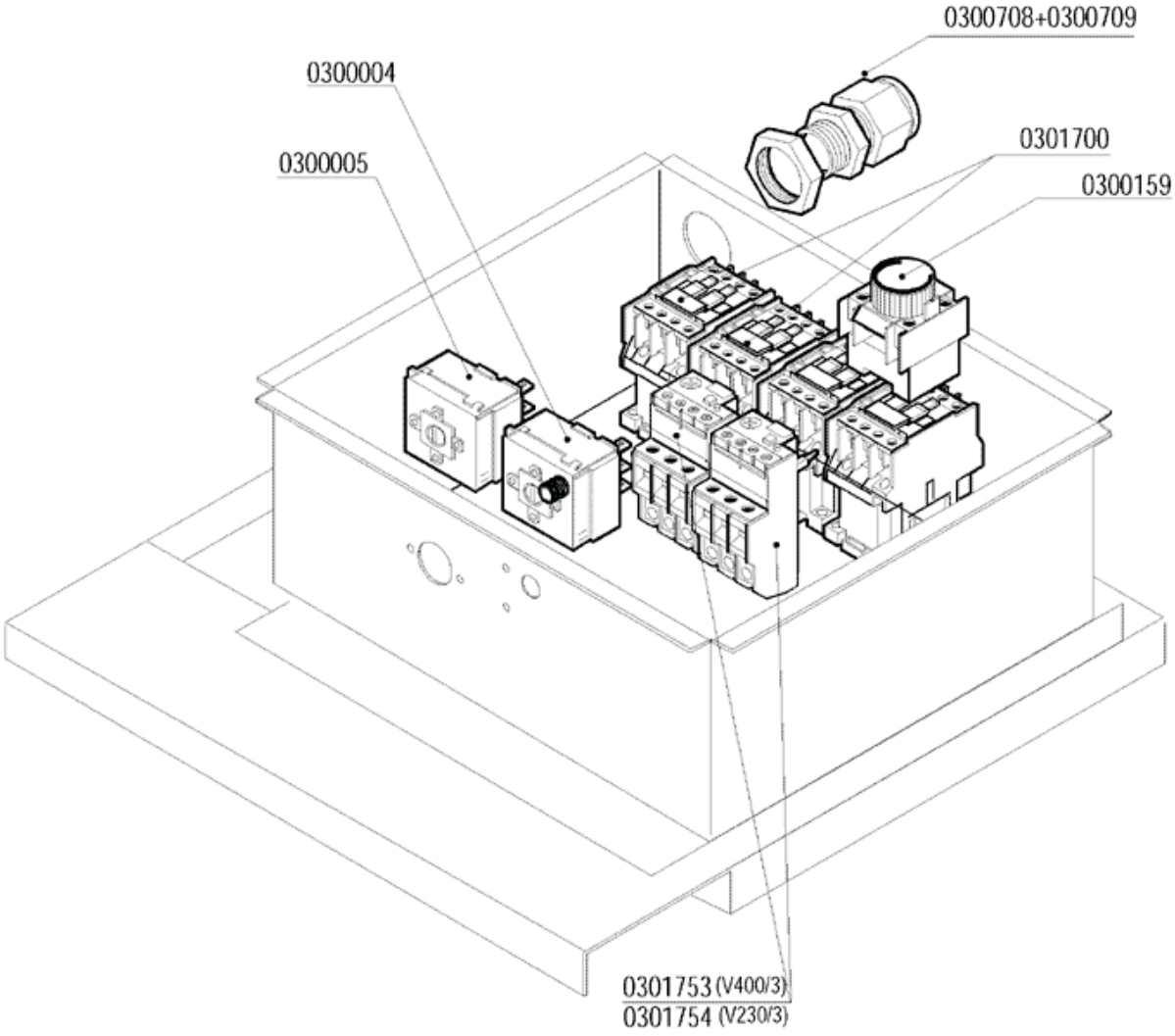

lamber	SPORTELLO - PORTE DOOR - TÜR	MOD. **LP31**	TAV. **8 A** ED. 04/98

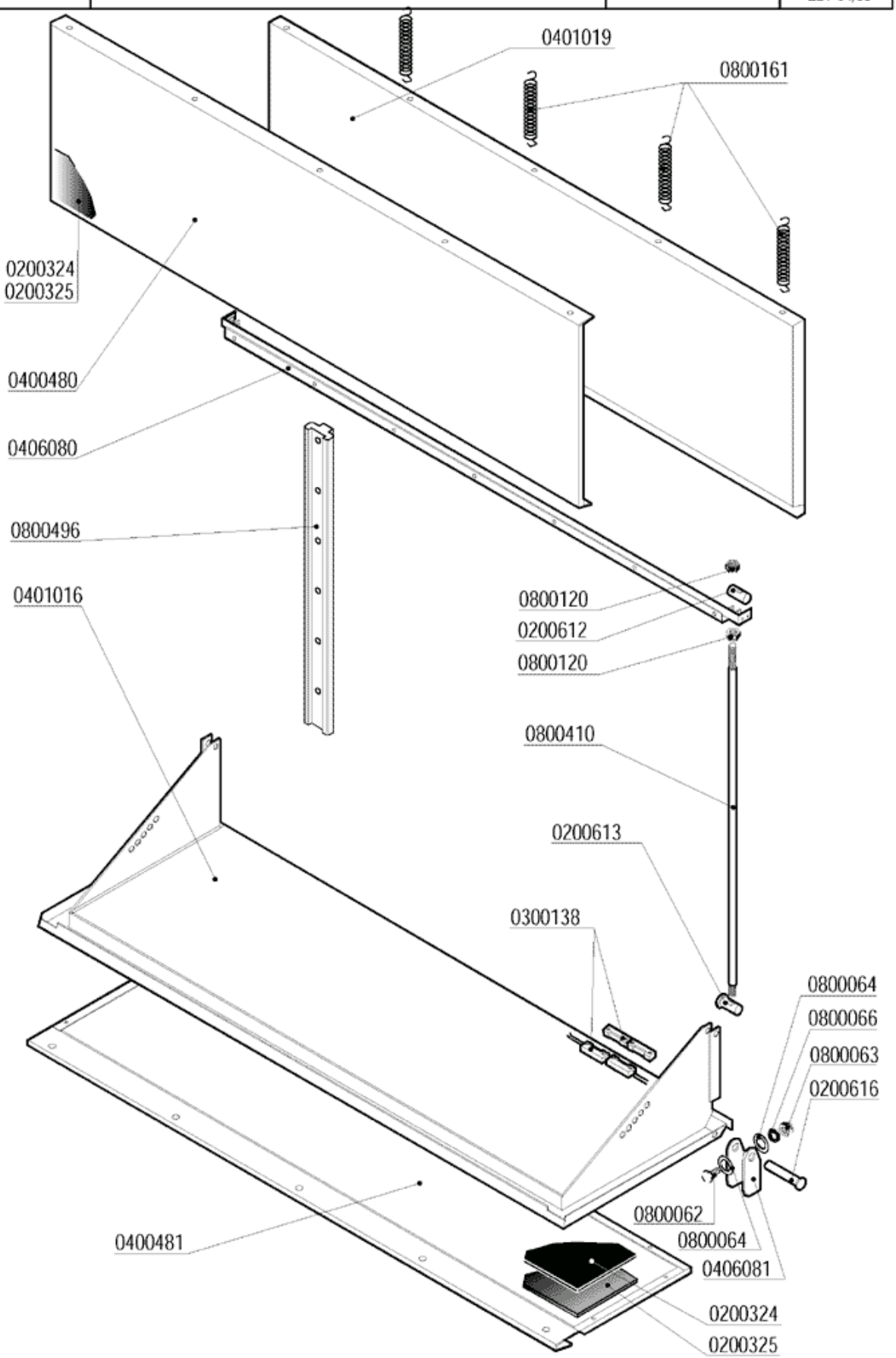

lamber	GUIDE E FILTRI - GLISSIERE ET FILTRES SLIDE AND FILTERS - KORBFÜHRUNG UND FILTER	MOD. **LP31**	TAV. **9 A** ED. 04/98

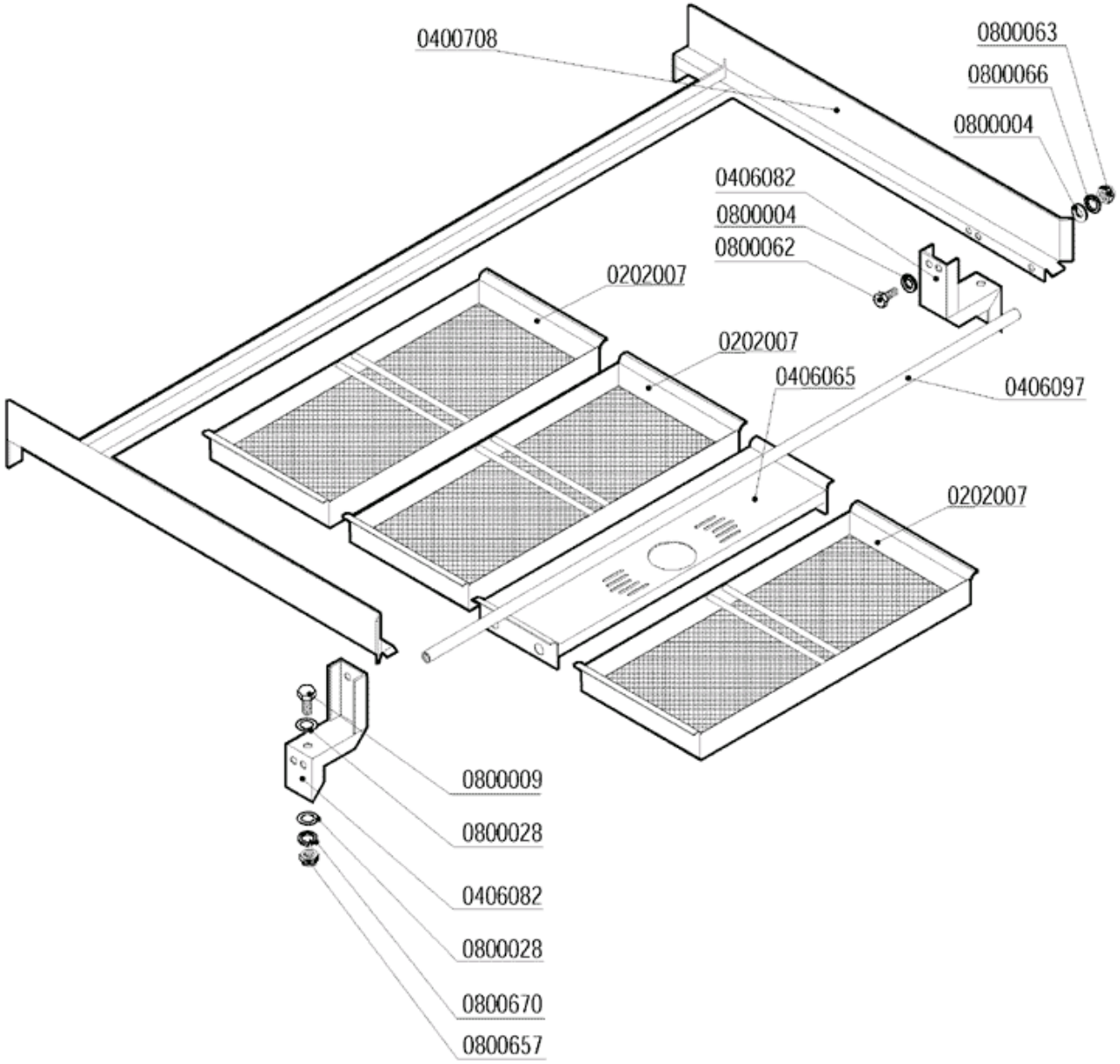

lamber	BASAMENTO - SOCLE BASE - SOCKEL	MOD. **LP31**	TAV. **10 A** ED. 04/98

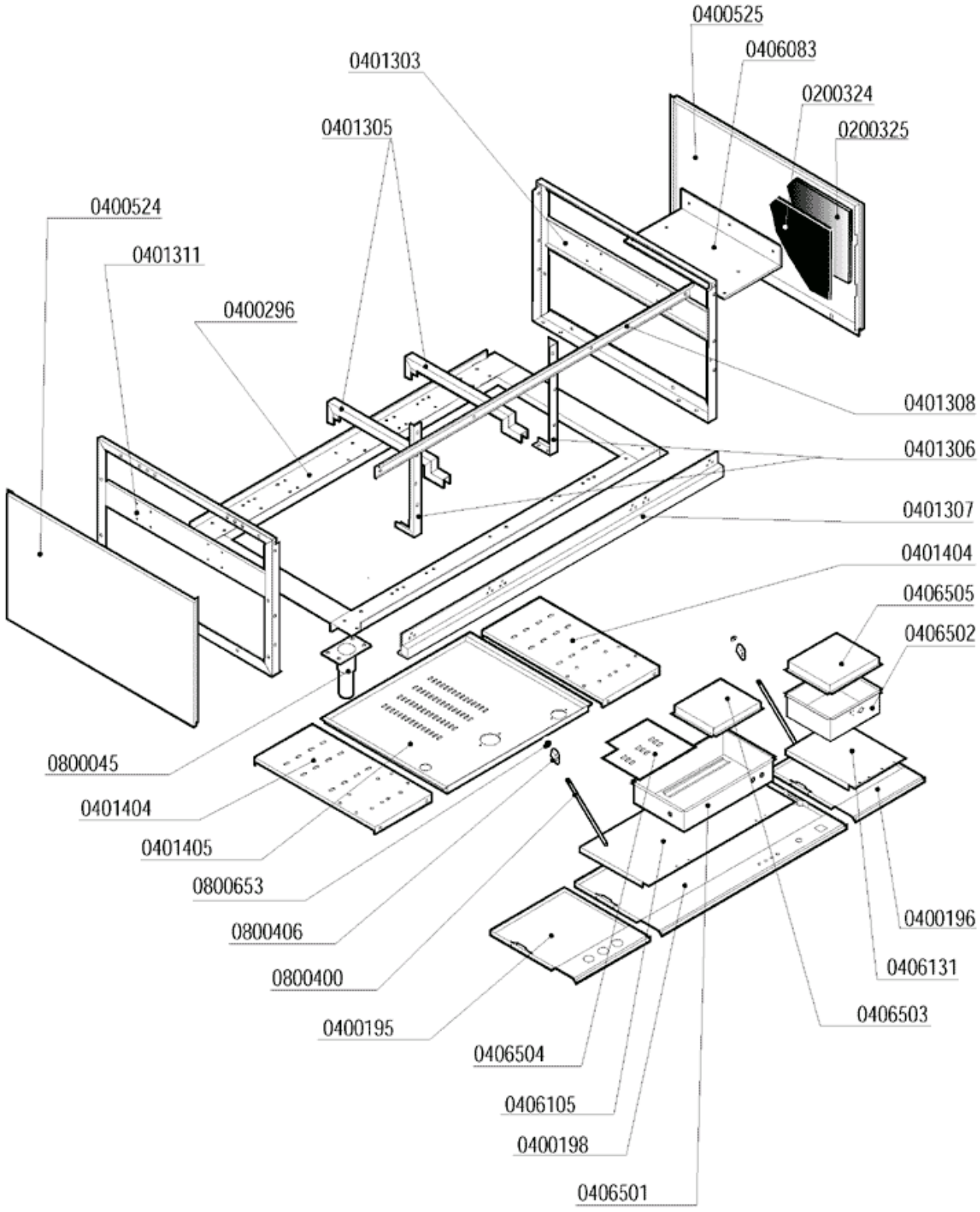

lamber	CARROZZERIA CAPOTTA - CARROSSERIE CAPOTE HOOD - KARROSSERIE HAUBE	MOD. **LP31**	TAV. **11 A** ED. 04/98

