DESPIECES

MESAS MSN-SNACK

FAGOR

FAGOR INDUSTRIAL

Rev.: Ene-2011

RECAMBIOS
MESAS
MSN-SNACK
ENE-2011

FAGOR
FAGOFRI S.A.

Nº	CÓDIGO	DESCRIPCIÓN	MODELOS MSN-150	MSN-200	MSN-250	MSN-300	MSN-117-R	MSN-169-R
1	6003010326	DESAG COMPL 3/4 GRIS+TUERCA	1	1	1	1	1	1
2	6003010262	TAPON DESAGÜE DE 3/4 CIEGO	1	1	1	1	1	1
3	6003010327	JUNTA GOMA DESAGÜE 3/4	1	1	1	1	1	1
4	M181010393	ENCIM.MSP-150 PETO	1					
4	M181010394	ENCIM.MSP-200 PETO		1				
4	M181010395	ENCIM.MSP-250 TAPET.ZAMAK			1			
4	M181010399	ENCIM.MSP-300				1		
4	M181010405	ENCIM.MSP-117-R C/PETO					1	
4	M181010445	ENCIM.MSP-169-R C/PETO						1
5	M109170858	PROT.TRAS.ENC.MSP-150	1					
5	M109170859	PROT.TRAS.ENC.MSP-200		1	1	1		
5	M109170862	PROT.TRAS.ENC.MSP-117					1	
5	M109170863	PROT.TRAS.ENC.MSP-169						1
6	6033090086	JUEGO TAPETAS ENCIM.ZAMAK	1	1	1	1	1	1
7	M109170860	PROT.TRAS.ENC.MSP-250-222 SUPL			1			
7	M109170861	PROT.TRAS.ENC.MSP-300-274 SUPL				1		
9	6007050017	PATA REGULAB ARM GASTRO	4	4	6	6	4	4
10	M169010088	PUE MSP/MSN 2006 AP.IZDA	2	3	4	5	2	3
11	6045010115	BURLETE 465X585 UR-260 MSP	2	3	4	5	2	3
12	6003010136	CAJA ALOJAMIENTO MUELLE GRIS	2	3	4	5	2	3
13	6033010100	BIS.TRS1D DOBL MUELLE DV-2608	2	3	4	5	2	3
14	6033010129	SOP.BISAG.INF.IZD.	2	3	4	5	2	3
15	6033090104	EJE ROSCA EXT.30X10INOX MESAS	2	3	4	5	2	3
16	6025130045	TUERC.RAPIDA TRT M6-2	2	3	4	5	2	3
17	M109050260	SOPOR.SUP.PUERTAS MSP-150	1					
17	M109050266	SOP.SUP.PUER.MSP20-25-30		1		1		
17	M109050269	SOP.SUP.PUERT.MSP-250			1			
17	M109050529	SOP.SUP.PUERTAS MSP-117-R					1	
17	M109050372	SOP.SUP.PUERTAS MSP-169-R						1
18	M109050272	SOPORT.SUP.PUERTAS MSP300				1		
20	M177010076	CHAP.CUAD.MAND.MSN	1	1	1	1		
20	M109010642	CUADRO MANDOS MSP-R					1	1
21	M109050532	PROTECC.INST.ELECT.FAGOR	1	1	1	1		
22	6033090090	SOPORTE ZAMAK GIRO REJILLA	1	1	1	1		
23	6033090104	EJE ROSCA EXT.30X10INOX MESAS	1	1	1	1		
24	6023010408	PEG.CUAD.FAGOR REFR.347,5X60	1	1	1	1		
24	6023010418	PEG.105X220 CUADR.REMOT FAGOR					1	1
25	6021130001	INT.BIP.AMB.O/I CONTAC.REFORZ.	1	1	1	1	1	1
26	6021350010	TERM CAREL CONG.PYCO1LO016	1	1	1	1	1	1
27	6021130010	PILOTO RECTAN.AMBAR LUM.FAGOR					1	1
30	6021010001	COMPR.SC-12-CL R404A	1					
30	6021010160	COMPR.NEK-2168-GK 220V50HZ		1				
30	6021010005	COMPR.SC-18-CL R404A			1			
30	6021010006	COMPR.J-2192-GK R404A ASPERA				1		

RECAMBIOS
MESAS
MSN-SNACK
ENE-2011

FAGOR
FAGOFRI S.A.

Nº	CÓDIGO	DESCRIPCIÓN	MODELOS MSN-150	MSN-200	MSN-250	MSN-300	MSN-117-R	MSN-169-R
31	6029020013	CONDENSADOR 10X4 NEUTRO	1					
31	6029020005	CONDENSADOR 10x4 TECHO		1				
31	6029020019	CONDENSADOR 20X4 BAFLE			1	1		
32	6021050002	VENTILADOR 10W PATA PALA 220V	1	1	2	2		
33	6021310003	VALVULA OBUS COMPLETA RF.HB-1S	1	1	1	1		
34	6047010003	FILTRO DESHIDRAT.40GR 1/4X1/4	1	1	1	1		
35	M107010038	SERP.EV.AUT.5/16 PINT.MSN15020	1					
35	M107010040	TUB.EV.AUT5/16 MFN PINT.EMBRA		1				
36	6003010023	BANDEJA EVAPORACION AUTOMÁTICA	1	1				
36	M109050521	BANDEJA EVAP AUT MSN-250/300			1	1		
37	M109250127	OMEGA COND.9X2-REJ.MESAS-ARMAR	1	1				
38	6021250073	RESIST.EVAP.AUT.80W 3MT			1	1		
40	M171010110	UD.EV. MSN150,200,135,180 COMP	1	1				
40	M171010075	UD.EV. MSN/MPN-250,300			1	1		
40	M171010120	UD.EV.MSN-117,102,169-R COMPAC					1	1
41	6029010147	BAT.6T4R300A6S PINTADO.MESAS	1	1			1	1
41	6029010025	EV.CONG.FC71B BAJO MSN250			1	1		
42	M109250148	SUJ.VENTIL.MSP-150,200 COMPACT	1	1			1	1
43	6027130004	REJILLA VENT.D.246 PINTADA	1	1	1	1	1	1
44	6021050066	VENTIL.EVAPOR.5W S/ARO S/PATAS	1	1			1	1
45	M109250151	SOP.EVAP.MESAS EVAP.COMPACTO	1	1			1	1
46	M109250150	CUBRER.BAT.6T4R300A6S EVAP.COM	1	1			1	1
47	6003010192	CANALIZ AGUA 150 NEGRO CONG	1	1	1	1	1	1
50	6003010377	SOPORT.PARRILA 3NIVELES	8	12	16	20	8	12
51	6027010079	PARRIL.405X460 EXTREM.MSP	2	2	2	2	2	2
52	6027010078	PARRIL 405X525 CENTRO MSP		1	2	3		1
60	6003010181	REJ.RESP.GRUPO 387X280POLICARB	1	1	1	1		
61	6021390022	MANG 3X1.5X2500 BL.SCHUKO 3T	1	1	1	1	1	1
62	M109050033	PROT SONDA 175x49	1	1	1	1	1	1
70	6021010035	COND.ARRANQ.SC 117U5017 80MF	1		1			
70	6021010165	CONDENSAD ARRANQUE NEK-2168-GK		1				
70	6021010038	COND.ARRA.J2192GK 2252019 98MF				1		
71	6021010042	RELE ARRANQ COMPR.SC-12CL 6005	1					
71	6021010166	RELE ARRANQUE NEK-2168-GK		1				
71	6021010046	RELE ARRA COMP.SC-18CL 1177426			1			
71	6021010034	RELE COMPRESOR ASPERA J2192GK				1		
80	6021250001	RESIST.MARCO SNACK-1, 21W	1	1	1	1	1	1
81	6021250002	RESIST.MARCO SNACK-2, 21W	1	2	3	4	1	2
82	6021250019	RESIST.BLIND.FC61-71 350W 1000	1	1			1	1
82	6021250021	RESIST.BLIND.FC61-71 350W 2500			1	1		
83	6021250011	RESIST.BANDEJA DEPART.18W	1	1	1	1	1	1

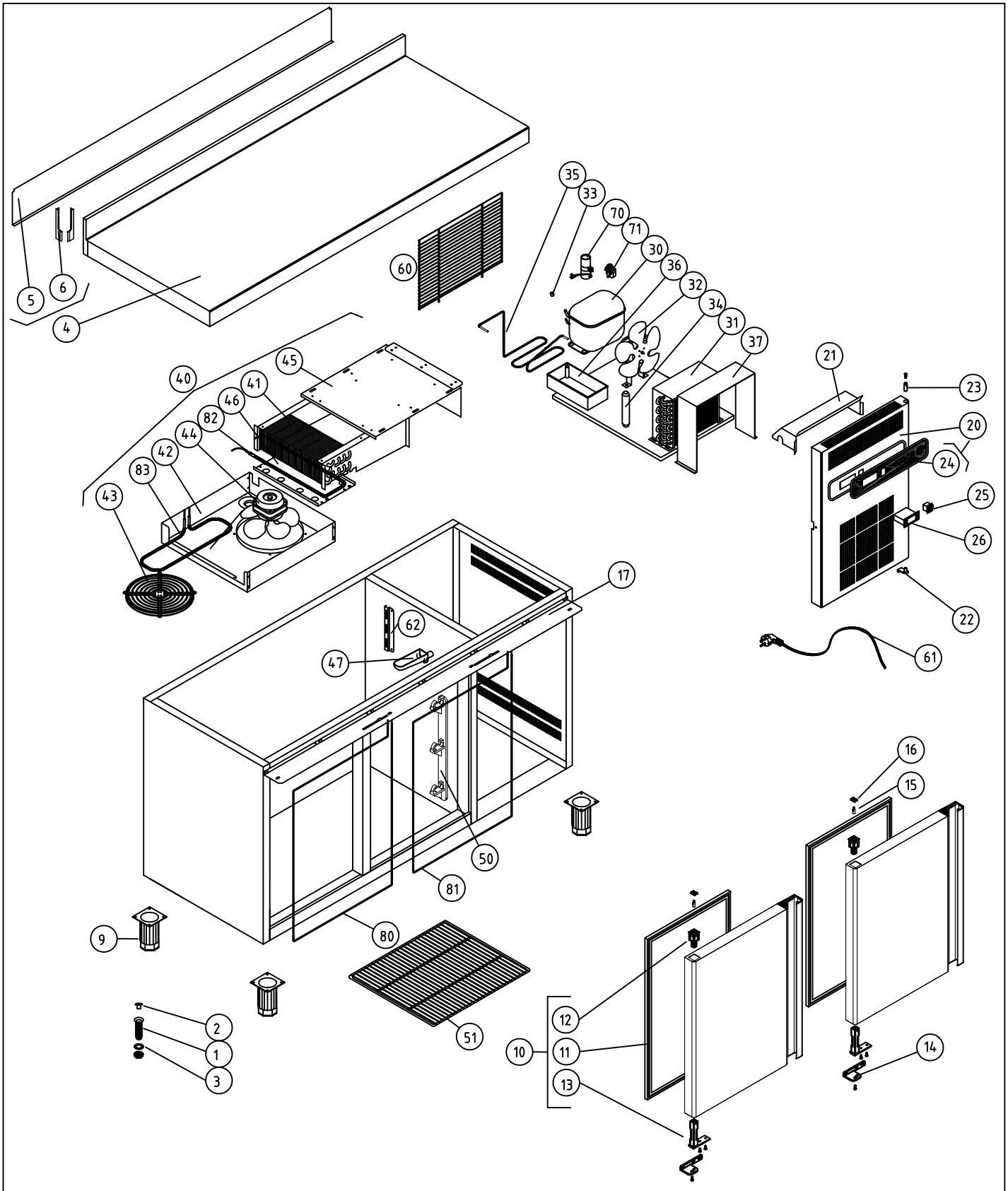

M1 MESAS FRÍAS

COD. PIEZA: 148121100000

COTAS SIN TOLERANCIA DIN 7168-f

Material: MATERIAL ESPESOR

SUSTITUYE A: .

Acabado: ACABADO

SUSTITUIDO POR: .

	GRADO TOLERANCIA	FINO	MEDIO	GRUESO
ANGULAR	HASTA 10 mm	±1°		±1° 30'
	MAS DE 10 A 50 mm	±30'		±50'
	MAS DE 50 A 120 mm	±20'		±25'
	MAS DE 120 A 400 mm	±10'		±15'
	MAS DE 400 mm	±5'		±10'

	GRADO TOLERANCIA	FINO	MEDIO	GRUESO
LINEAL	HASTA 3 mm	±0,05	±0,10	±0,15
	MAS DE 3 A 6 mm	±0,05	±0,10	±0,20
	MAS DE 6 A 30 mm	±0,10	±0,20	±0,50
	MAS DE 30 A 120 mm	±0,15	±0,30	±0,80
	MAS DE 120 A 400 mm	±0,20	±0,50	±1,20
	MAS DE 400 A 1000 mm	±0,30	±0,80	±2,00
	MAS DE 1000 A 2000 mm	±0,50	±1,20	±3,00

COMÚN A

MODELO	Ud.	MODELO	Ud.	MODELO	Ud.	MODELO	Ud.	MODELO
MSN-150	1							

A4	Nombre	Fecha	FAGOR
Dibujado	A.J.GONZALEZ	Ene-2011	F A G O F R I
Modificado	.	.	
Escala 1:22	RECAMBIOS MSN-150		Código máquina: CODIGO

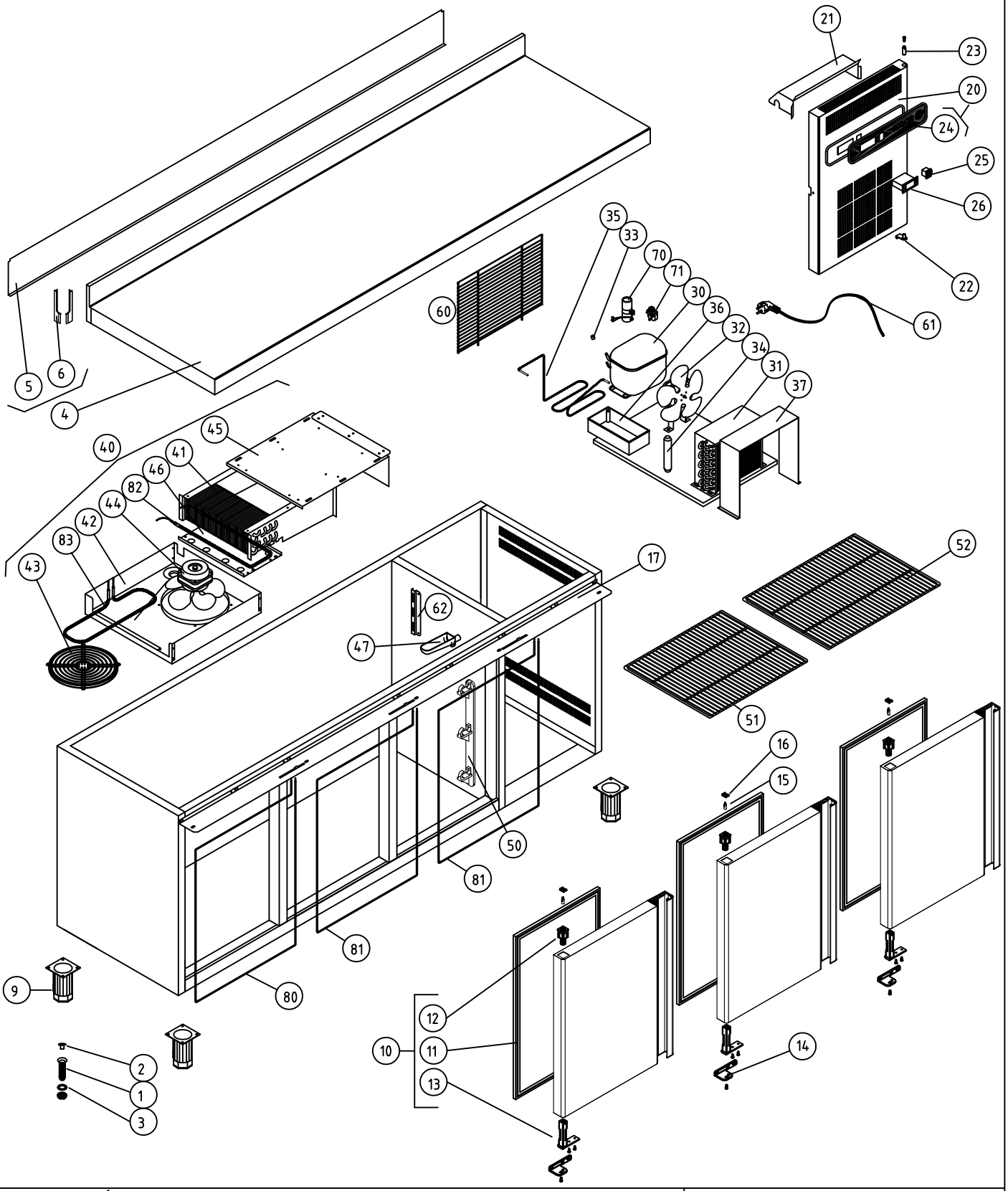

M1 MESAS FRÍAS

COD. 148121200000

COTAS SIN TOLERANCIA DIN 7168-f

Material: MATERIAL ESPESOR

SUSTITUYE A: .

Acabado: ACABADO

SUSTITUIDO POR: .

	GRADO TOLERANCIA	FINO	MEDIO	GRUESO
ANGULAR	HASTA 10 mm	±1°		±1° 30'
	MAS DE 10 A 50 mm	±30'		±50'
	MAS DE 50 A 120 mm	±20'		±25'
	MAS DE 120 A 400 mm	±10'		±15'
	MAS DE 400 mm	±5'		±10'

	GRADO TOLERANCIA	FINO	MEDIO	GRUESO
LINEAL	HASTA 3 mm	±0,05	±0,10	±0,15
	MAS DE 3 A 6 mm	±0,05	±0,10	±0,20
	MAS DE 6 A 30 mm	±0,10	±0,20	±0,50
	MAS DE 30 A 120 mm	±0,15	±0,30	±0,80
	MAS DE 120 A 400 mm	±0,20	±0,50	±1,20
	MAS DE 400 A 1000 mm	±0,30	±0,80	±2,00
	MAS DE 1000 A 2000 mm	±0,50	±1,20	±3,00

COMÚN A

MODELO	Ud.	MODELO	Ud.	MODELO	Ud.	MODELO	Ud.	MODELO
MSN-200	1							

A4	Nombre	Fecha
Dibujado	A.J.GONZALEZ	Ene-2011
Modificado	.	

FAGOR

F A G O F R I

Escala 1:22

RECAMBIOS MSN-200

Código máquina: CODIGO

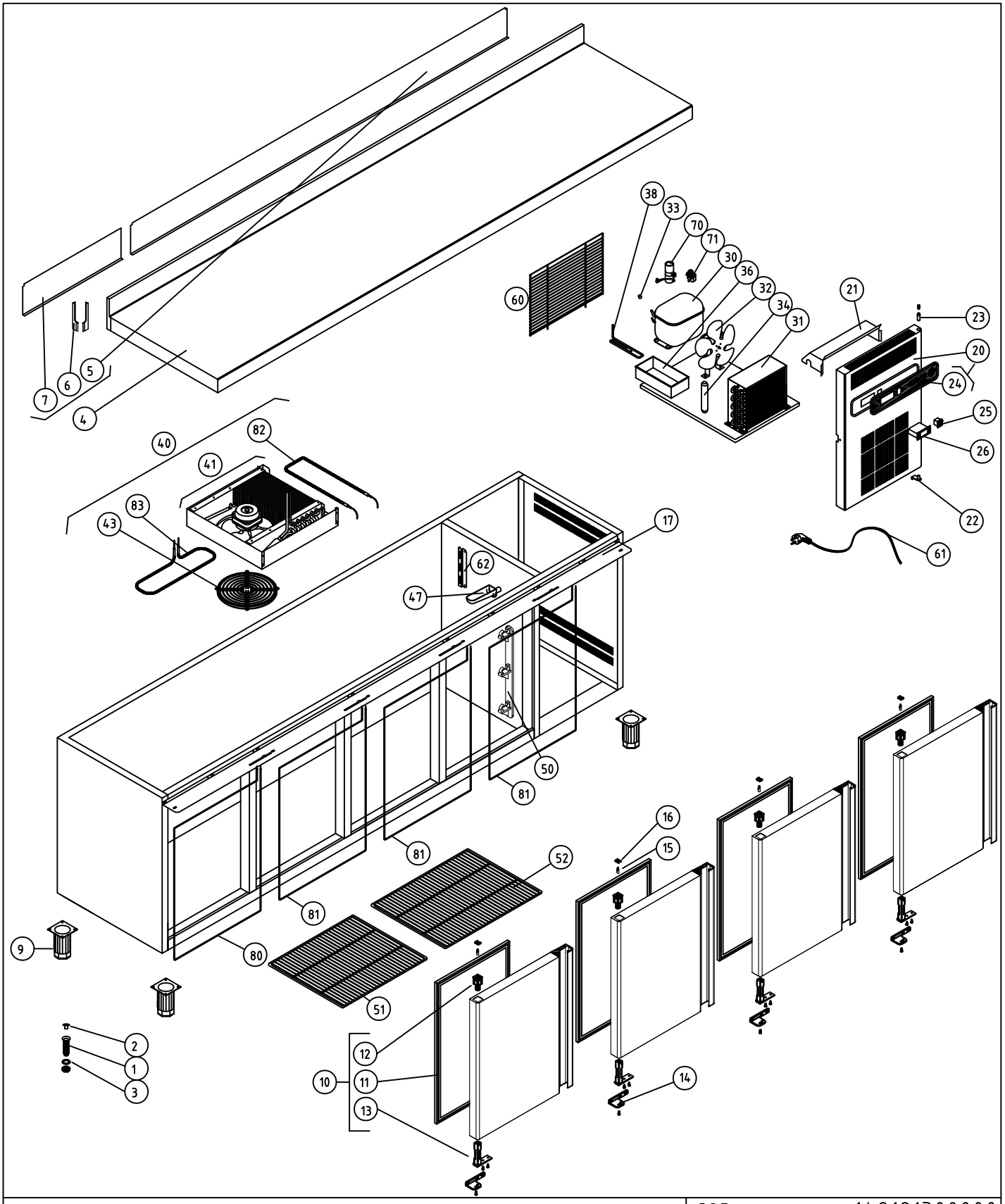

M1 MESAS SNACK

COD. 148121300000

COTAS SIN TOLERANCIA DIN 7168-f

Material:

SUSTITUYE A: .

Acabado:

SUSTITUIDO POR: .

	GRADO TOLERANCIA	FINO	MEDIO	GRUESO
ANGULAR	HASTA 10 mm	±1°		±1° 30'
	MAS DE 10 A 50 mm	±30'		±50'
	MAS DE 50 A 120 mm	±20'		±25'
	MAS DE 120 A 400 mm	±10'		±15'
	MAS DE 400 mm	±5'		±10'

	GRADO TOLERANCIA	FINO	MEDIO	GRUESO
LINEAL	HASTA 3 mm	±0,05	±0,10	±0,15
	MAS DE 3 A 6 mm	±0,05	±0,10	±0,20
	MAS DE 6 A 30 mm	±0,10	±0,20	±0,50
	MAS DE 30 A 120 mm	±0,15	±0,30	±0,80
	MAS DE 120 A 400 mm	±0,20	±0,50	±1,20
	MAS DE 400 A 1000 mm	±0,30	±0,80	±2,00
	MAS DE 1000 A 2000 mm	±0,50	±1,20	±3,00

COMÚN A

MODELO	Ud.	MODELO	Ud.	MODELO	Ud.	MODELO	Ud.	MODELO
MSN-250	1							

A4	Nombre	Fecha	FAGOR
Dibujado	A.J.GONZALEZ	Ene-2011	
Modificado	.	.	
Escala 1:25	RECAMBIOS MSN-250		Código máquina:

F A G O F R I

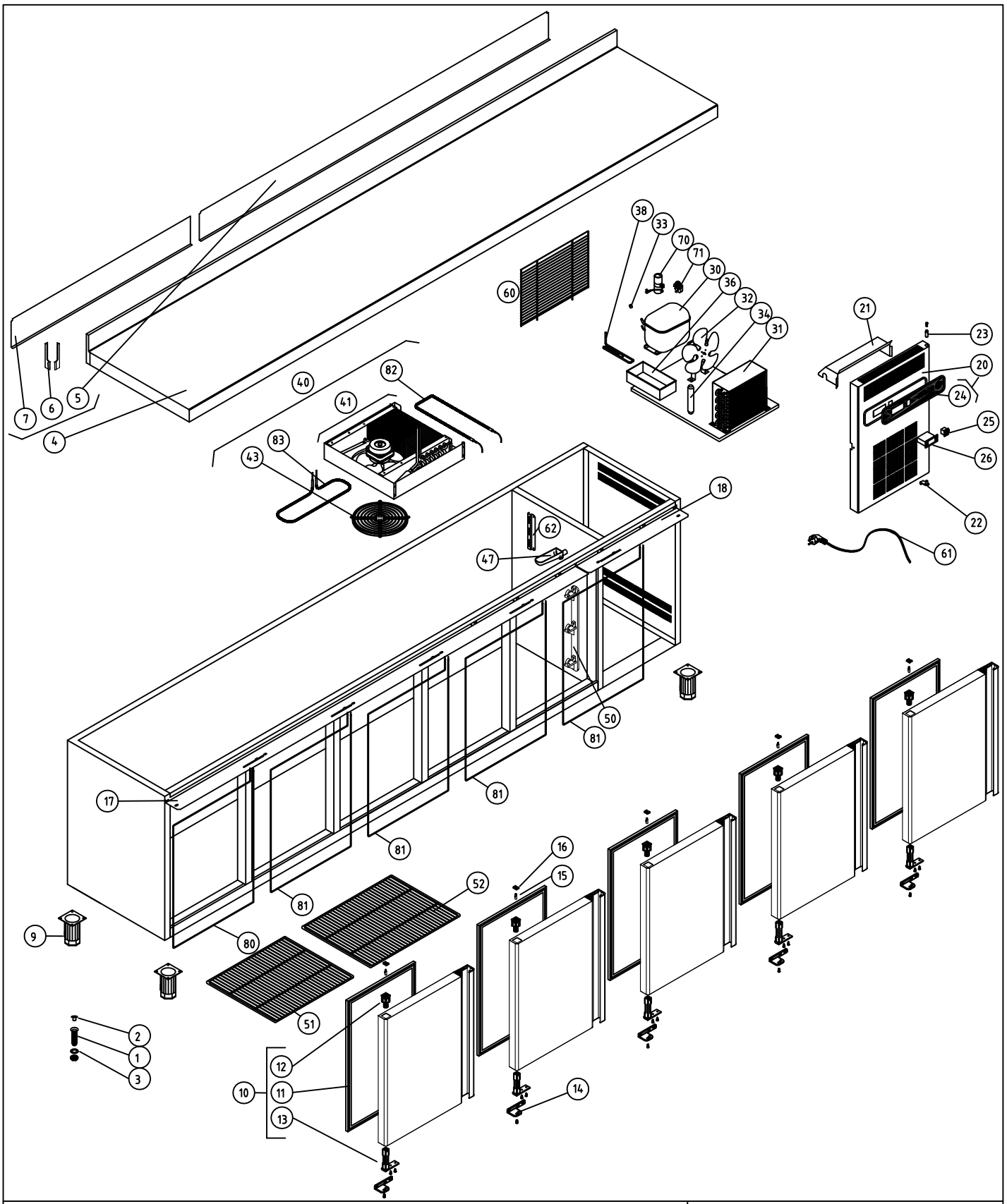

M1 MESAS SNACK

COD. 148121400000

COTAS SIN TOLERANCIA DIN 7168-f

Material:

SUSTITUYE A: .

Acabado:

SUSTITUIDO POR: .

	GRADO TOLERANCIA	FINO	MEDIO	GRUESO
ANGULAR	HASTA 10 mm	±1°		±1° 30'
	MAS DE 10 A 50 mm	±30'		±50'
	MAS DE 50 A 120 mm	±20'		±25'
	MAS DE 120 A 400 mm	±10'		±15'
	MAS DE 400 mm	±5'		±10'

	GRADO TOLERANCIA	FINO	MEDIO	GRUESO
LINEAL	HASTA 3 mm	±0,05	±0,10	±0,15
	MAS DE 3 A 6 mm	±0,05	±0,10	±0,20
	MAS DE 6 A 30 mm	±0,10	±0,20	±0,50
	MAS DE 30 A 120 mm	±0,15	±0,30	±0,80
	MAS DE 120 A 400 mm	±0,20	±0,50	±1,20
	MAS DE 400 A 1000 mm	±0,30	±0,80	±2,00
	MAS DE 1000 A 2000 mm	±0,50	±1,20	±3,00

COMÚN A

MODELO	Ud.	MODELO	Ud.	MODELO	Ud.	MODELO	Ud.	MODELO
MSN-300	1							

A4	Nombre	Fecha	FAGOR
Dibujado	A.J.GONZALEZ	Ene-2011	
Modificado	.	.	
Escala 1:27	RECAMBIOS MSN-300		Código máquina:

F A G O F R I

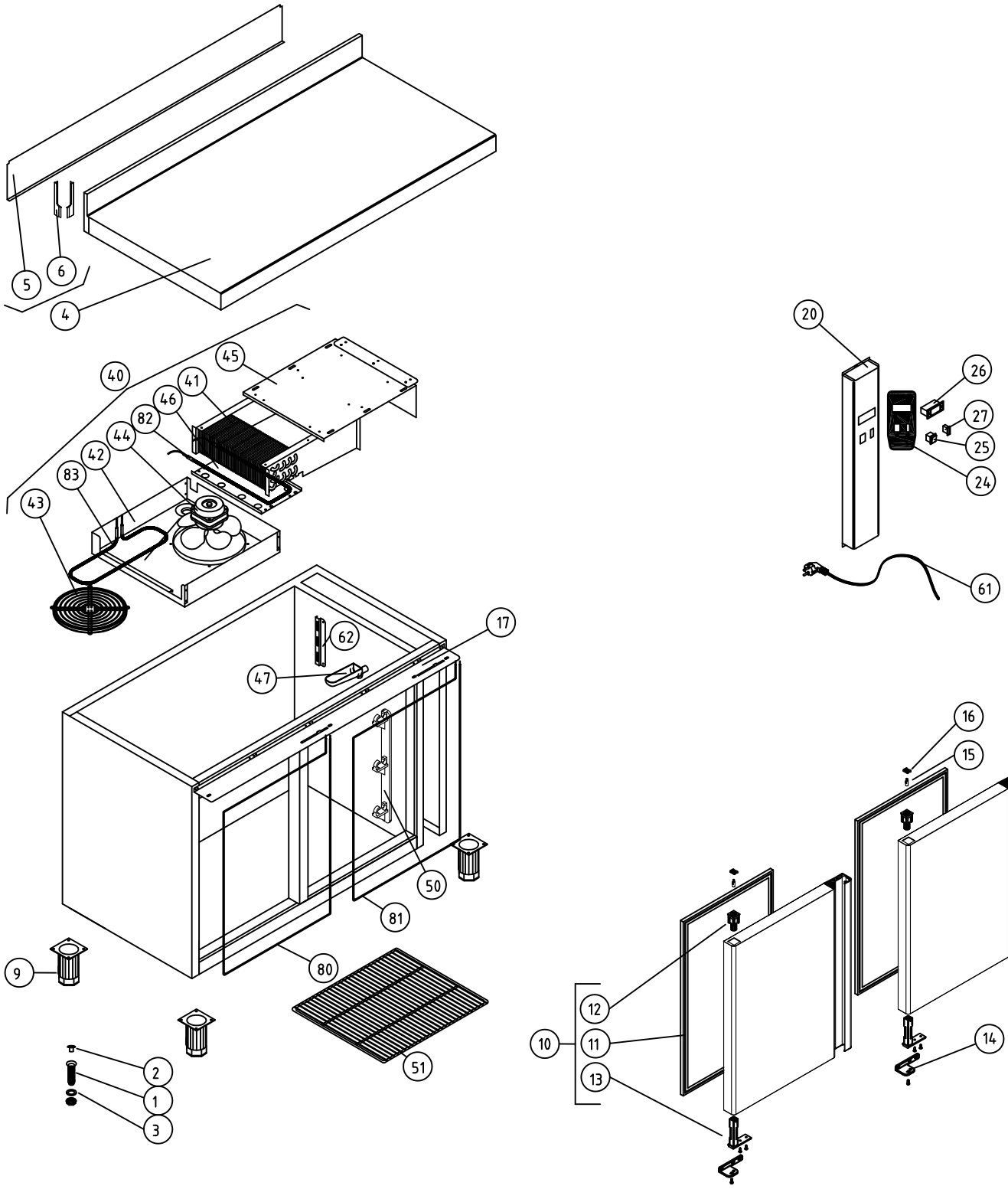

M1 MESAS FRÍAS

COD. PIEZA: 148121101000

COTAS SIN TOLERANCIA DIN 7168-f

Material: MATERIAL ESPESOR

SUSTITUYE A: .

Acabado: ACABADO

SUSTITUIDO POR: .

	GRADO TOLERANCIA	FINO	MEDIO	GRUESO
ANGULAR	HASTA 10 mm	±1°		±1° 30'
	MAS DE 10 A 50 mm	±30'		±50'
	MAS DE 50 A 120 mm	±20'		±25'
	MAS DE 120 A 400 mm	±10'		±15'
	MAS DE 400 mm	±5'		±10'

	GRADO TOLERANCIA	FINO	MEDIO	GRUESO
LINEAL	HASTA 3 mm	±0,05	±0,10	±0,15
	MAS DE 3 A 6 mm	±0,05	±0,10	±0,20
	MAS DE 6 A 30 mm	±0,10	±0,20	±0,50
	MAS DE 30 A 120 mm	±0,15	±0,30	±0,80
	MAS DE 120 A 400 mm	±0,20	±0,50	±1,20
	MAS DE 400 A 1000 mm	±0,30	±0,80	±2,00
	MAS DE 1000 A 2000 mm	±0,50	±1,20	±3,00

COMÚN A	MODELO	Ud.	MODELO	Ud.	MODELO	Ud.	MODELO	Ud.	MODELO
	MSN-117-R	1							

A4	Nombre	Fecha
Dibujado	A.J.GONZALEZ	Ene-2011
Modificado	.	.

FAGOR

F A G O F R I

Escala 1:22

RECAMBIOS MSN-117-R

Código máquina: CODIGO

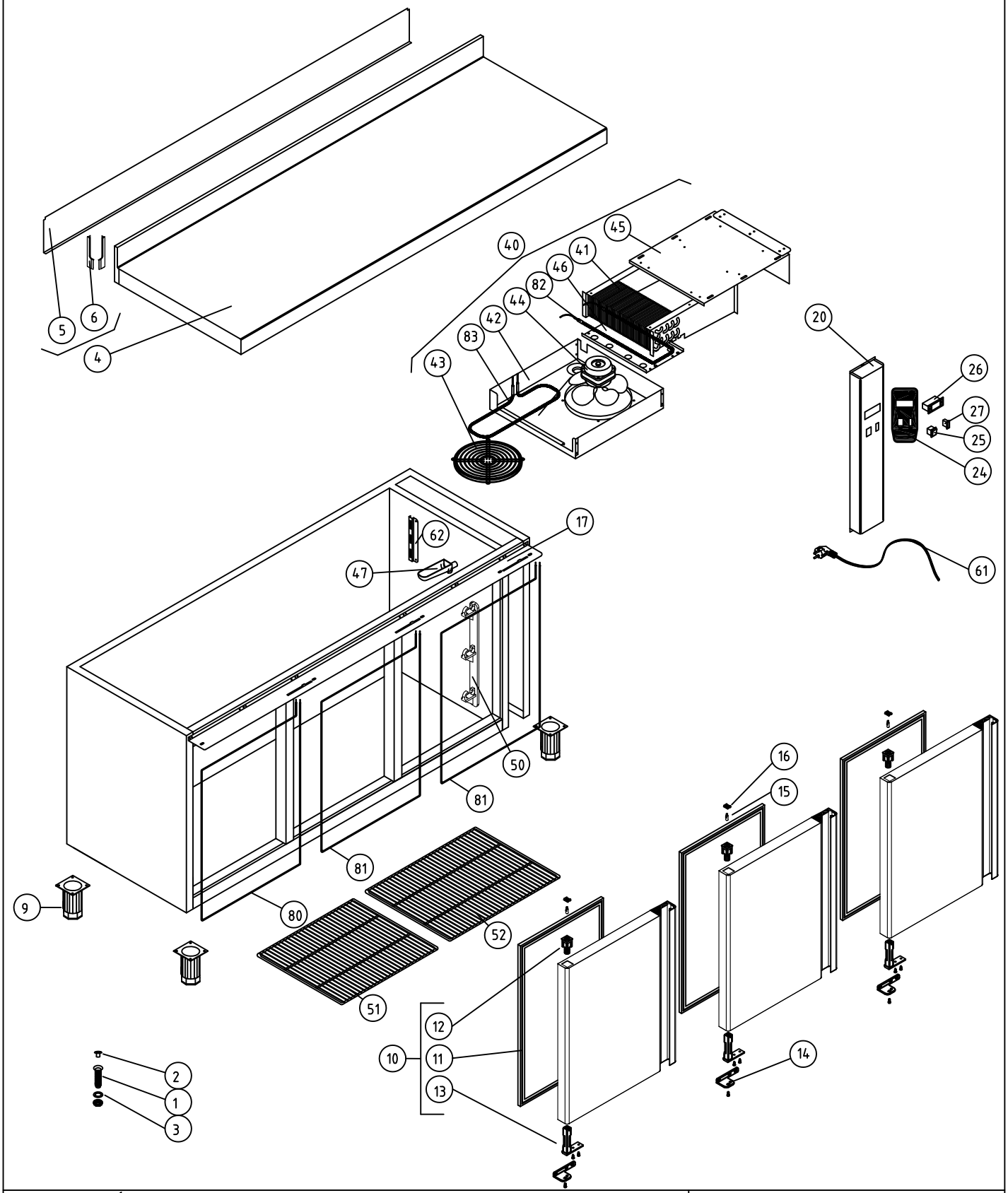

M1 MESAS FRÍAS

COD. PIEZA: 148121201000

COTAS SIN TOLERANCIA DIN 7168-f

	GRADO TOLERANCIA	FINO	MEDIO	GRUESO
ANGULAR	HASTA 10 mm	±1°		±1° 30'
	MAS DE 10 A 50 mm	±30'		±50'
	MAS DE 50 A 120 mm	±20'		±25'
	MAS DE 120 A 400 mm	±10'		±15'
	MAS DE 400 mm	±5'		±10'

	GRADO TOLERANCIA	FINO	MEDIO	GRUESO
LINEAL	HASTA 3 mm	±0,05	±0,10	±0,15
	MAS DE 3 A 6 mm	±0,05	±0,10	±0,20
	MAS DE 6 A 30 mm	±0,10	±0,20	±0,50
	MAS DE 30 A 120 mm	±0,15	±0,30	±0,80
	MAS DE 120 A 400 mm	±0,20	±0,50	±1,20
	MAS DE 400 A 1000 mm	±0,30	±0,80	±2,00
	MAS DE 1000 A 2000 mm	±0,50	±1,20	±3,00

Material: MATERIAL ESPESOR

Acabado: ACABADO

SUSTITUYE A: .

SUSTITUIDO POR: .

COMÚN A	MODELO	Ud.	MODELO	Ud.	MODELO	Ud.	MODELO	Ud.	MODELO
	MSN-169-R	1							

A4	Nombre	Fecha
Dibujado	A.J.GONZALEZ	Ene-2011
Modificado	.	

FAGOR

F A G O F R I

Escala 1:22

RECAMBIOS MSN-169-R

Código máquina: CODIGO