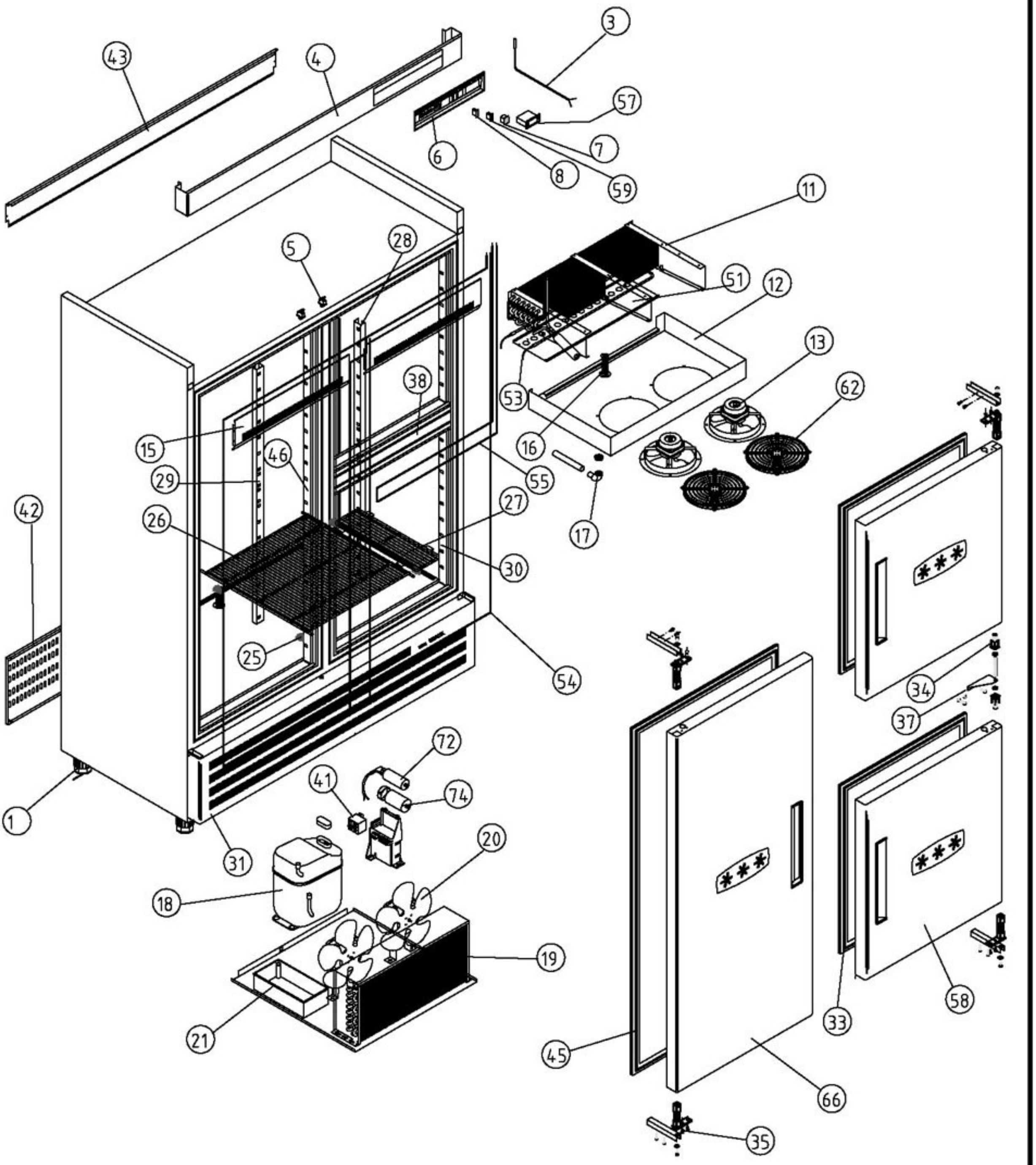

A1 ARMARIOS SNACK MANTENIMIENTO DE CONGELADOS

COD. PIEZA: X

SUSTITUYE A: .

SUSTITUIDO POR: .

COTAS SIN TOLERANCIA **DIN 7168-f**

	GRADO TOLERANCIA	FINO	MEDIO	GRUESO
ANGULAR	HASTA 10 mm	±1°		±1° 30'
	MAS DE 10 A 50 mm	±30'		±50'
	MAS DE 50 A 120 mm	±20'		±25'
	MAS DE 120 A 400 mm	±10'		±15'
	MAS DE 400 mm	±5'		±10'

	GRADO TOLERANCIA	FINO	MEDIO	GRUESO
LINEAL	HASTA 3 mm	±0,05	±0,10	±0,15
	MAS DE 3 A 6 mm	±0,05	±0,10	±0,20
	MAS DE 6 A 30 mm	±0,10	±0,20	±0,50
	MAS DE 30 A 120 mm	±0,15	±0,30	±0,80
	MAS DE 120 A 400 mm	±0,20	±0,50	±1,20
	MAS DE 400 A 1000 mm	±0,30	±0,80	±2,00
	MAS DE 1000 A 2000 mm	±0,50	±1,20	±3,00

Material: **MATERIAL ESPESOR**

Acabado: **ACABADO**

COMÚN A

MODELO	Ud.	MODELO	Ud.	MODELO	Ud.	MODELO	Ud.	MODELO
AFN-1403	1							

A4	Nombre	Fecha
Dibujado	G.CH	.27-3-03
Modificado	.	.

FAGOR
Fagofri, s.a.

Escala 1:25

RECAMBIOSAFN-1403

Código máquina: CODIGO

RECAMBIOS
ARMARIOS
revisión 01-03-2003

FAGOR
FAGOFRI S.A.

Nº	CÓDIGO	DESCRIPCIÓN	MODELOS	AFP-1402	AFP-1403	AFP-1404	AF-1403-P	AF-1404-P	AF-1403-C	AF-1404-C	AFN-1402	AFN-1403	AFN-1404	AF-1402-MX	AEP-1402
			SNACK												
1	6007050016	PATA REGUL. 63X90 ARMARIOS SNACK		4	4	4	4	4	4	4	4	4	4	4	4
2	6007170105	PERFIL POLICARBONATO 538 MM		2	2	2	2	2	2	2				1	2
3	6021350013	SONDA TERMOST.REF NTC 15KOhm		1	1	1	2	2	2	2	1	1	1	2	1
4	A109010131	CABEZA AF-1400 DTO R7					1	1	1	1				1	
4	A109010126	CABEZA AFP-1400 R-7		1	1	1					1	1	1		1
5	6021130008	MICRORRUPTOR RECTANGULAR LUCE.		2	2	2	2	2	2	2	2	2	2	2	2
6	6003010105	CUADRO ABS GRIS		1	1	1	2	2	2	2	1	1	1	2	1
7	6021130001	INTERRUPTOR BIPOLAR AMB. ON/OFF		1	1	1	2	2	2	2	1	1	1	2	1
8	6021130002	INTERRUPTOR UNIPOL.LUMINOS. AMB.		1	1	1	1	1	1	1				1	1
9	6021350015	TERMOSTATO TERM. REFRIG. ID 961F		1	1	1	1	1	1	1				1	1
10	6021130010	PILOTO RECTANG.AMBAR SEÑAL LUMIN.		1	1	1	2	2	2	2	1	1	1	2	1
11	6029010035	BAT.FC62B ARM 6T5R600A6S(PINTA									1	1	1		
11	6029010042	BAT.AFP700 5T4R330A4S(PINTADO)												1	
11	6029010039	BAT.AFP-1600 B12T3R420A4S(PINTADO)		1	1	1	1	1	1	1					1
12	A109050096	SUJECC. VENTILADOR 700												1	
12	A109050182	CAJA SUJ.VENT.AFN-1400-1600									1	1	1		
12	A109050064	SUJECCIÓN VENTILADOR 1600		1	1	1	1	1	1	1					1
13	6021050010	VENTIL.10W 230V 50HZ FC CB1000									2	2	2		
13	6021050001	VENTIL.EVAP.5W ARO/TIRO FORZAD.		1	1	1	1	1	1	1				1	1
14	6003010035	REJILLA PROTECCIÓN VENTILADOR		1	1	1	1	1	1	1				1	1
15	A109050049	EMBELLECEDOR FRONT. INT.		2	2	2	2	2	2	2	2	2	2	2	2
16	6003010033	DESAGÜE 1/2 PULG.CUELLO CORTO		1	1	1	2	2	2	2	1	1	1	2	1
17	6003010175	CODO PVC MIXTO 90° 20X1/2		1	1	1	2	2	2	2	1	1	1	2	1
18	6021010001	COMPR.SC-12-CL R404A							1	1					
18	6021010020	COMPR.J2212GK 220V50Hz ASPERA									1	1	1		
18	6021010007	COMPRES.FR-8.5-G R134A												1	
18	6021010008	COMPRES.SC-12-G R134A		1	1	1	1	1	1	1					1
19	6029020016	CONDENSADOR DOBLE 9X3 DCHA-TEC									1	1	1		
19	6029020005	CONDENSADOR 10x4 TECHO												1	
19	6021050002	CONDENSADOR 9X2												1	
19	6029020011	CONDENSADOR 9X3 NEUTRO IZD-DCHA		1	1	1	1	1	1	1					1
20	6021050002	VENTILADOR 10W PATA PALA 220V		1	1	1	1	1	2	2	2	2	2	2	1
21	6003010023	BANDEJA EVAPORACIÓN AUTOMÁTICA		1	1	1	2	2	2	2	1	1	1	2	1
22	6021290001	TUBO FLUORESCENTE DE 15W		2	2	2	2	2	2	2				1	2
23	6021290009	CEBADOR 1-22W 220W		2	2	2	2	2	2	2				1	2
24	6021290022	REACTANCIA 40W 220V 60HZ		1	1	1	1	1	1	1				1	1
25	6003010020	SOPORTE PARRILLA		18	18	18	16	16	16	16	18	18	18	18	18
26	6027010016	PARRILLA ARMARIO SNACK 524X565		6	6	6	4	4	4	4	6	6	6	6	6
27	6027010017	PARRILLA SUPLEM. SNACK 160X430		3	3	3	1	1	1	1	3	3	3		3
28	A109050160	CREMALL.COST.SNACK		2	2	2	1	1	1	1	2	2	2	4	2
29	A109050009	CREMALL.CENTRAL SNACK		2	2	2	1	1	1	1	2	2	2		2
30	A109050069	CREMALL.MARCO PUERTA PEQ.			4	8	4	4	4	8		4	8		
31	A179050009	REJILLA MOTOR 1400 R7		1	1	1	1	1	1	1	1	1	1	1	1
32	A169010013	PUERTA PEQ.AFP TIRADOR ABS			2	4	2	2	1	3					
33	6045010013	BURLETE 636X736 ARM. PUERTA PEQ			2	4	2	2	2	4		2	4		
34	6003010136	CAJA ALOJAM.MUELLE GRIS			2	4	2	4	2	4		2	4		
35	6033010003	BISAGRA TRS1D DOBLE MUELLE		4	4	4	4	4	4	4	4	4	4	4	4
37	A169090003	BISAGRA PUERTA PEQ.AFP DCHA		1	1	1	1	1	1	1		1	1		1
36	A169090001	BISAGRA PUERTA PEQ.AFP IZDA				1		1		1			1		
38	A161130005	FRONTI HORIZ POST DCHA(RESIST							1	1		1	1		
38	A161130003	FRONTI HORIZ.POSTIZO DCHA			1	1	1	1							
39	A161130004	FRONTI HORIZ POST IZDA(RESIST											1		
39	A161130002	FRONTI HORIZ.POSTIZO IZDA			1	1	1	1		1					
41	6021010050	RELE ARRANQ J2212GK 3ARR3B3AV37									1	1	1		
41	6021010025	RELE ARRANQ. COMPR.FR-8.5G 220V												1	
42	A109170063	REJ.INF.TRASERA AFP-1400GALVAN		1	1	1	1	1	1	1	1	1	1	1	1
43	A109170066	REJ.SUP.TRASERA AFP-1400GALVAN		1	1	1	1	1	1	1	1	1	1	1	1
44	A169010012	PUERTA CARN. AFP TIRADOR ABS		2	1		1	1	1					1	
45	6045010030	BURLETE 636x1520 MM ARMAR.CARNI		2	1		1	1	1		2	1		2	2
46	A109050070	CREMALL. MARCO PUERTA CARNI		4	2		2	2	2		4	2		4	4
47	6021010003	COMPR.TL-5-G R134A					1	1							
47	6021010002	COMPR.SC-15-CL R404A												1	
48	6003050007	CUBETA DPTO PESCADO 530X460					3	3							
48	6003050006	CUBETA DPTO CONGEL.530X540							3	3					
49	A109050100	CREMALL. EXT. DTO					2	2	2	2					
50	6029010041	EV.DPTO.PESC B14T2R426A6S(PINT					1	1							
50	6029010036	BAT.FC61B ARM 6T4R300A6S(PINTA							1	1				1	
51	A109050075	BANDEJA GOTEO 1600-P					1	1							
51	A109050181	CUBRERRESIST.EVAP FC-61B-ARMAR							1	1				1	
51	A109050205	CUBRERRESISTENCI EVAP.AFN-1400									1	1	1		
52	A109050102	SOP. DUELAS 1400-P					1	1							
52	A109050180	CAJA SUJ.VENT.AP-APP-AFN-700							1	1				1	
53	6021250022	RESIST.BLIND.FC62-72 650W 1000									1	1	1		
53	6021250051	RESIST.DESES.DEP.PESC.220V425W					1	1							
53	6021250019	RESIST.BLIND.FC61-71 350W 1000							1	1				1	
54	6021250007	RESIST.MARCO EXT.1400/1600 57W									1	1	1		
54	6021250009	RESIST.MARCO EXT.700/800 43W							1	1				1	
55	6021250010	RESIST.FRONTI V.1400-1600 31W							1	1	1	1	1		
55	6021250008	RESIST.FRONTI H.1400-1600 12W							1	1	1	1	1	1	
56	6033050012	GUIA BAJ GN CENT L=613MM Y PES					6	6							
56	6033050015	GUIA SNACK DPTO CONGEL.562mm							6	6					
57	6021350019	TERMOS.CONGELAC.ID 974 F 220V					1	1	1	1	1	1	1	1	
58	A169010015	PUERTA PEQ CONGELACION AFP							1	1		2	4		
59	6003010074	TAPETA CIEGA NEGRA TROQ 11					1	1	1	1	1	1	1	1	
60	A167170003	PERF.ALUM.PUERTA ARM 696X1566													2
61	6035130002	CRIST.PUER.CAR.1480X610 4/15/4													2
62	6027130001	REJILLA VENT.D.246 PINT Y ZINC							1	1	2	2	2	1	
63	6029020013	CONDENSADOR 10X4 NEUTRO							1	1					
63	6029020008	CONDENSADOR 8X2 REF.C CT82DG					1	1							
65	6021050004	VENTIL.5W PATA Y PALA DIAM.200					1	1							
66	A169010017	PUERTA CARN.CONGEL.AFP TIR.ABS									2	1		1	
67	6003010003	TIRADOR NEGRO PUERTA ARMARIO													2
72	6021010038	COND.ARRANQ J2192GK 2252019 98microF									1	1	1		
72	6021010035	COND.ARRANQ SC. 117U5017 80microF		1	1	1	1	1	2	2				1	1
73	6021010019	RELE COMPRESOR SC-12G		1	1	1			1	1					1
73	6021010042	RELE ARRANQ. COMPR.SC-12 CL 6005 220V					1	1	1	1					
73	6021010043	RELE ARRANQ. COMPR.SC-15CL 6019												1	
74	6021010037	COND.ARRANQ FR. 17U5015 80 microF												1	
74	6021010039	CONDENS.MARCHA J2192GK 20microF									1	1	1		
74	6021010036	CONDENS. ARRANQ TL-G 17U5014 60microF					1	1							
75	6021050009	VENTILADOR 5W 61B ARM DIAM.200							1	1				1	