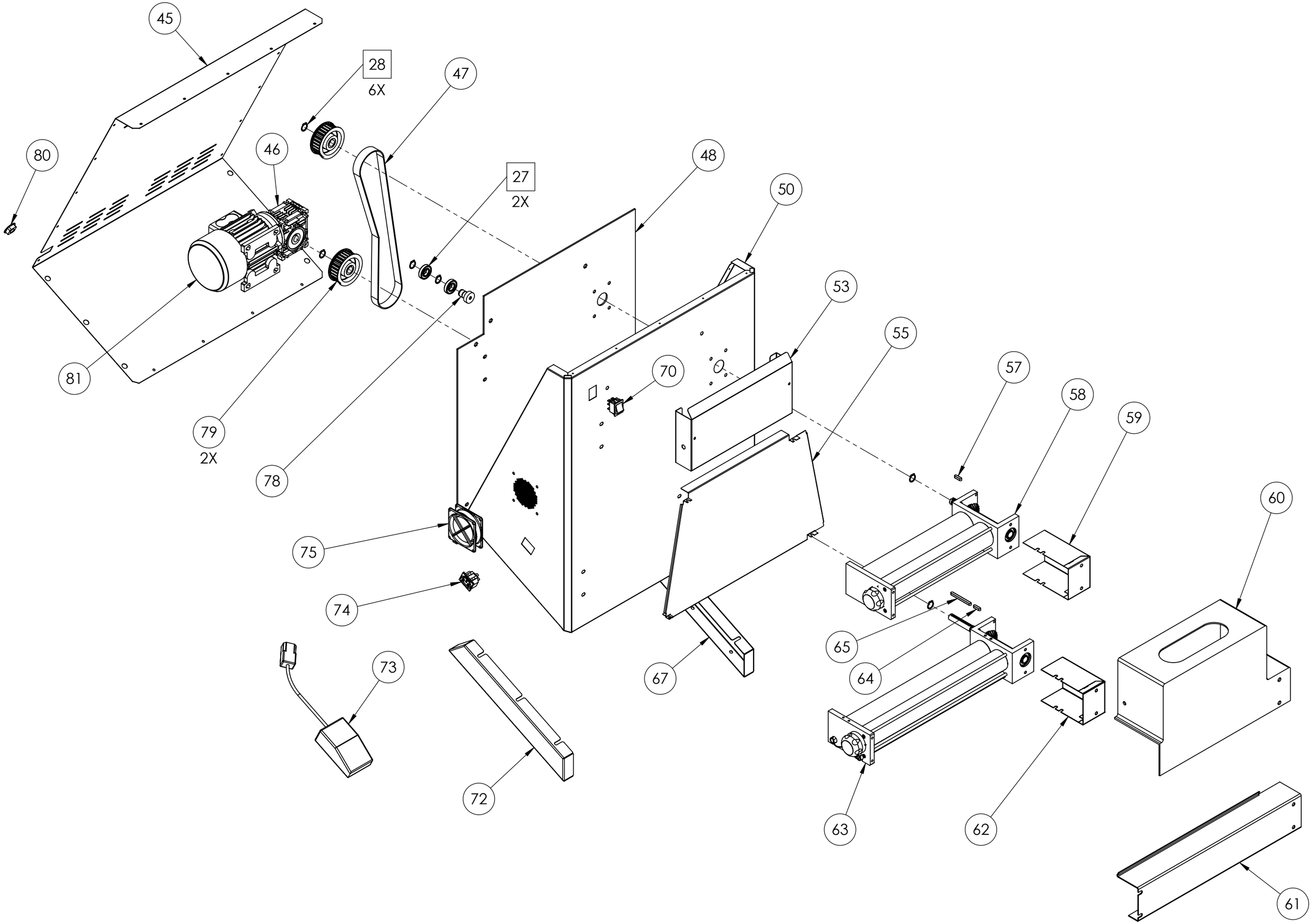
45
28
6X
47
80
46
27
2X
48
50
53
55
57
58
59
60
81
79
2X
78
70
75
74
73
72
67
65
64
63
62
61

RULLI SUPERIORI
UPPER ROLLERS

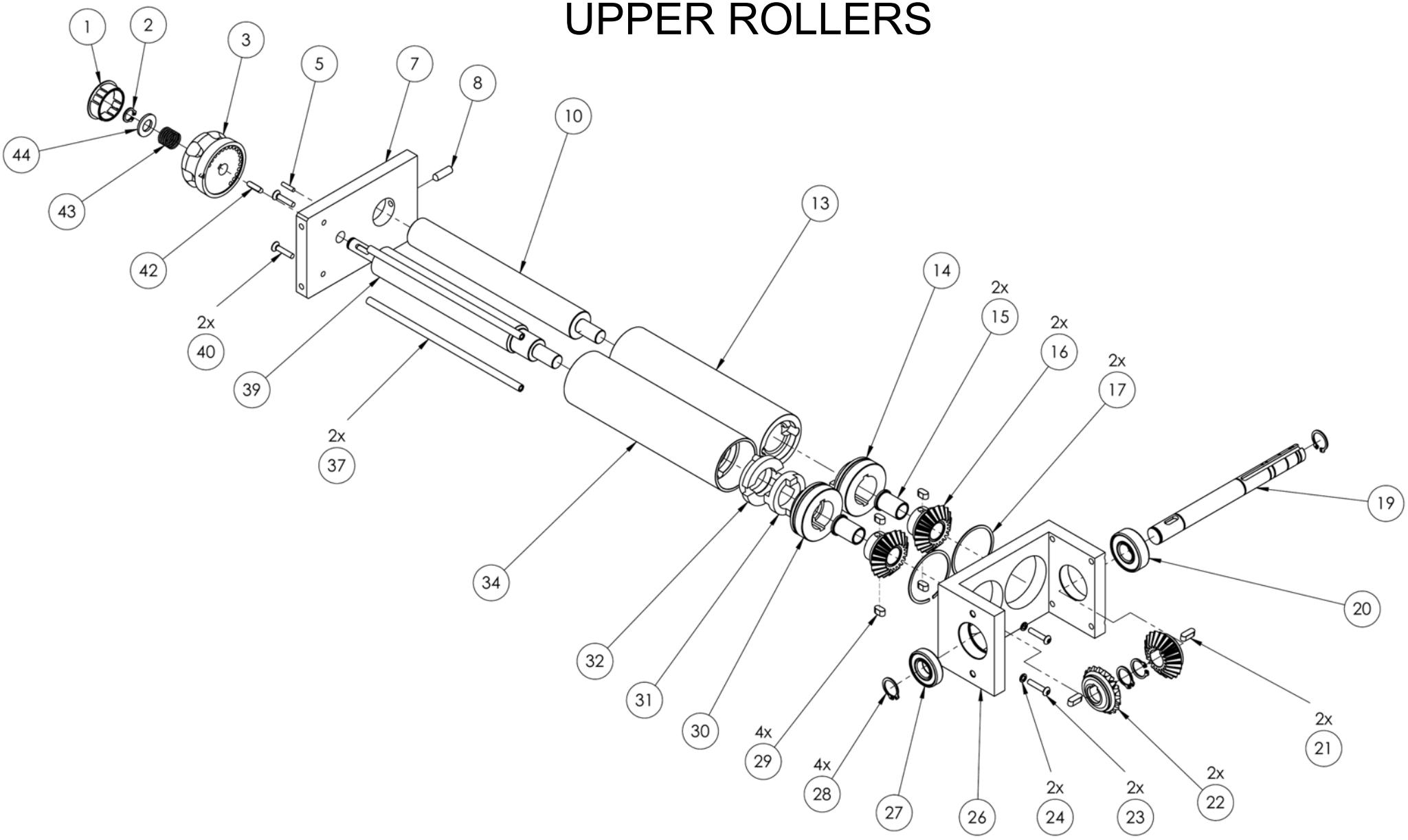

RULLI INFERIORI
LOWER ROLLERS

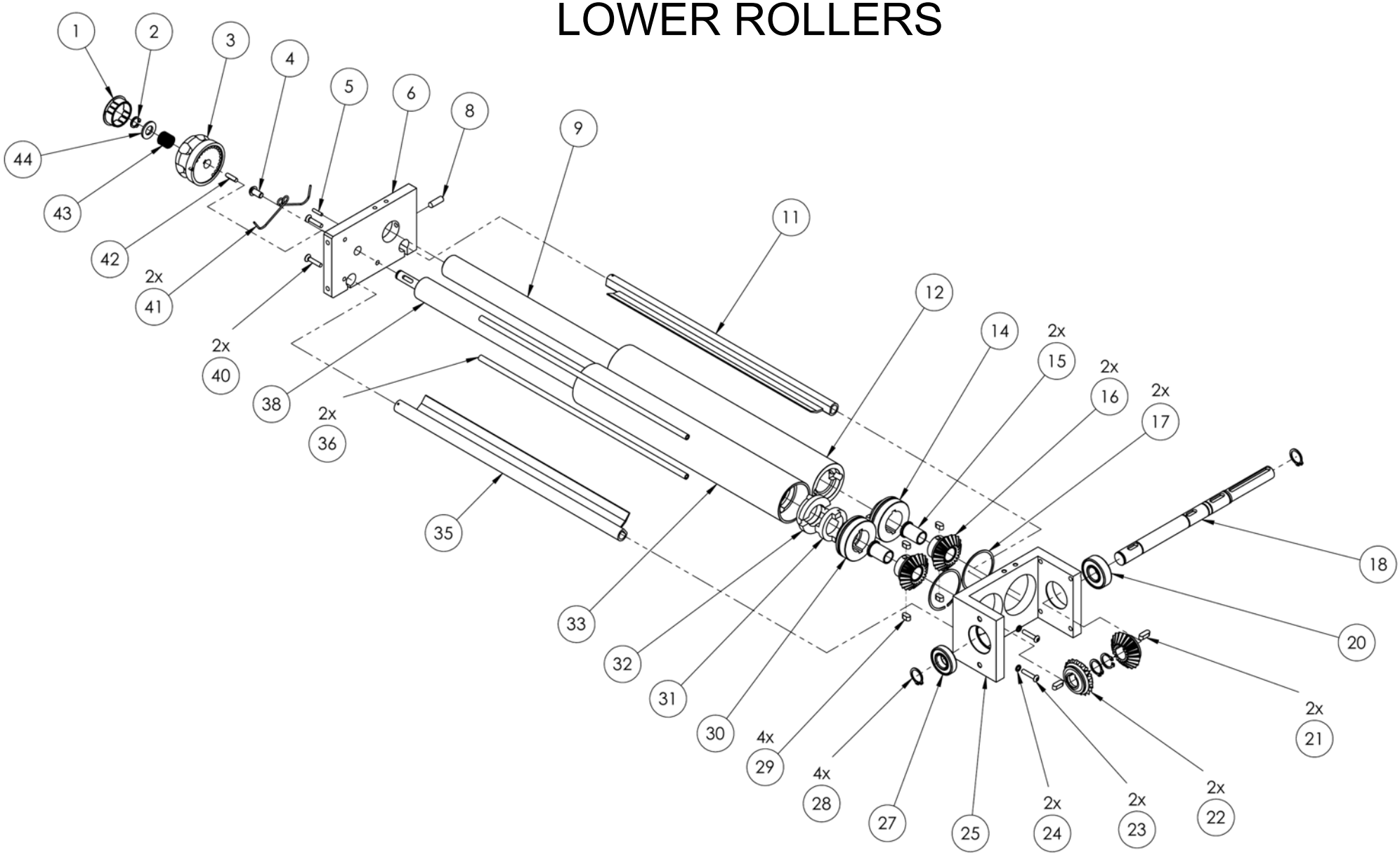

SP 420 RP

Riferin	Nome prodotto	Codice
27	CUSCINETTO 16002 2Z	PR5C030007
28	SEEGER E15 UNI 7435 SP	PR5S500010
45	CARTER POSTERIORE SP 420	PR4C010034
47	CINGHIA DENTATA DILAMIN. SP 420	PR5C020015
48	PIASTRA SP 420 RP	PR4P010017
50	TELAIO SP 420 RP	PR4T010070
53	SCIVOLO SUPERIORE SP 420 RP	PR4S010010
55	SCIVOLO INFERIORE SP 420 RP	PR4S010070
57	LINGUETTA UNI 6604-A 5X5X20 SP	PR5L500020
58	GRUPPO RULLI SUP 420RP NEW	PR7G010074
59	CARTER PROTEZIONE INGRANAGGI RP	PR4C010075
60	PROTEZIONE SUPERIORE 420-500 RP	PR4P020036
61	PROTEZIONE INFERIORE SP 420	PR4P020015
62	CARTER PROTEZIONE INGRANAGGI SP	PR4C010070
63	GRUPPO RULLI INF 420 NEW	PR7G010072
64	LINGUETTA UNI 6604-A 5X5X20 SP	PR5L500020
65	LINGUETTA UNI 6604-A 5X5X60 SP	PR5L500024
67	PIEDE DX / SX SP 420	PR4P030009
70	INTERRUTTORE SP	PR5I100001
72	PIEDE DX / SX SP 420	PR4P030009
73	PEDALE DILAMINATRICE	PR5P020001
74	PRESA PEDALE SP	PR5P200001
75	VENTOLA 230V SP	PR5V050005
78	TENDICINGHIA DILAMINATRICI SP	PR3T300010
79	PULEGGIA DENTATA DILAMINATRICI SP	PR3P010010
80	PASSACAVO Ø 6-10,5 SP	PR5P100015
81	MOTORE EMAX 0,25KW 230V 4P + NMRV30	PR5M010004
1	TAPPO COPRIFORO SP	PR5T100001
2	SEEGER E10 UNI 7435 SP	PR5S500001
3	POMELLO REGOLAZIONE SP	PR3P020001
4	VITE TBEI M6X12 INOX	PR5V500020
5	SPINA CILINDRICA 3X14 SP	PR5S510005
6	SUPPORTO RULLI INFERIORE SP	PR3S010030
8	GRANO PUNTA CONICA M6X20 ZN	PR5G510001
9	ALBERO CILINDRICO INF. 420	PR3A010047
11	RASCHIAPASTA POSTERIORE 420 SP	PR3R020010
12	RULLO CILINDRICO INF. 420	PR3R010020
14	MOZZO INGRANAGGIO CILINDRICO	PR3I010006
15	BOCCOLA	PR5B100010
16	INGR. CONDOTTO IN ACCIAIO SP 310/2	PR5I200006
17	ANELLI ELASTICI SP	PR5A010001
18	ALBERO MOTO INFERIORE SP	PR3A010072
20	CUSCINETTO KBC 6202 ZZ DSA SP	PR5C030000
21	LINGUETTA UNI 6604-A 5X5X14 SP	PR5L500017
22	INGRANAGGIO MOTRICE	PR5I200005
23	VITE TBEI M4X20 INOX	PR5V500019
24	RONDELLA ELASTICA SPACCATA D.4 ZN	PR5R500028

25	SUPPORTO INGRANAGGI INFERIORE SP	PR3S010006
27	CUSCINETTO 16002 2Z	PR5C030007
28	SEEGER E15 UNI 7435 SP	PR5S500010
29	LINGUETTA UNI 6604-A 5X5X10	PR8K010013
30	MOZZO INGRANAGGIO ECC.	PR3I010002
31	GIUNTO MASCHIO SP	PR5G010005
32	GIUNTO FEMMINA SP	PR5G010001
33	RULLO ECCENTRICO INFERIORE 420 SP	PR3R010060
35	RASCHIAPASTA ANTERIORE 420 SP	PR3R020030
36	TIRANTE INFERIORE 420 SP	PR3T050025
38	ALBERO CILINDRICO INF. 420	PR3A010016
40	VITE TS+ M4X20 INOX	PR5V500017
41	MOLLA RASCHIAPASTA SP	PR5M500005
42	LINGUETTA UNI 6604-A 4X4X15 SP	PR5L500010
43	MOLLA MANOPOLA REGOLAZIONE SP	PR5M500001
44	RONDELLA PIANA D.10 ZN	PR5R500010
1	TAPPO COPRIFORO SP	PR5T100001
2	SEEGER E10 UNI 7435 SP	PR5S500001
3	POMELLO REGOLAZIONE SP	PR3P020001
5	SPINA CILINDRICA 3X14 SP	PR5S510005
7	SUPPORTO RULLI SUPERIORE RP	PR3S010035
8	GRANO PUNTA CONICA M6X20 ZN	PR5G510001
10	ALBERO CILINDRICO INF. 310	PR3A010042
13	RULLO CILINDRICO 310 RP	PR3R010015
14	MOZZO INGRANAGGIO CILINDRICO	PR3I010006
15	BOCCOLA	PR5B100010
16	INGR. CONDOTTO IN ACCIAIO SP 310/2	PR5I200006
17	ANELLI ELASTICI SP	PR5A010001
19	ALBERO MOTO SUPERIORE RP	PR3A010081
20	CUSCINETTO KBC 6202 ZZ DSA SP	PR5C030000
21	LINGUETTA UNI 6604-A 5X5X14 SP	PR5L500017
22	INGRANAGGIO MOTRICE	PR5I200005
24	RONDELLA ELASTICA SPACCATA D.4 ZN	PR5R500028
26	SUPPORTO INGRANAGGI SUPERIORE RP	PR3S010011
27	CUSCINETTO 16002 2Z	PR5C030007
28	SEEGER E15 UNI 7435 SP	PR5S500010
29	LINGUETTA UNI 6604-A 5X5X10	PR8K010013
30	MOZZO INGRANAGGIO ECC.	PR3I010002
31	GIUNTO MASCHIO SP	PR5G010005
32	GIUNTO FEMMINA SP	PR5G010001
34	RULLO ECCENTRICO 310 RP	PR3R010055
37	TIRANTE INFERIORE 310 SP	PR3T050035
39	ALBERO ECCENTRICO INF. 310	PR3A010011
40	VITE TS+ M4X20 INOX	PR5V500017
42	LINGUETTA UNI 6604-A 4X4X15 SP	PR5L500010
43	MOLLA MANOPOLA REGOLAZIONE SP	PR5M500001
44	RONDELLA PIANA D.10 ZN	PR5R500010