ARCTIC COMPACT 12-20 UL

GB SPARE PARTS LIST

F LISTE DES PIECES DE RECHANGE

E DESCRIPCION PIEZAS DE REPUESTO

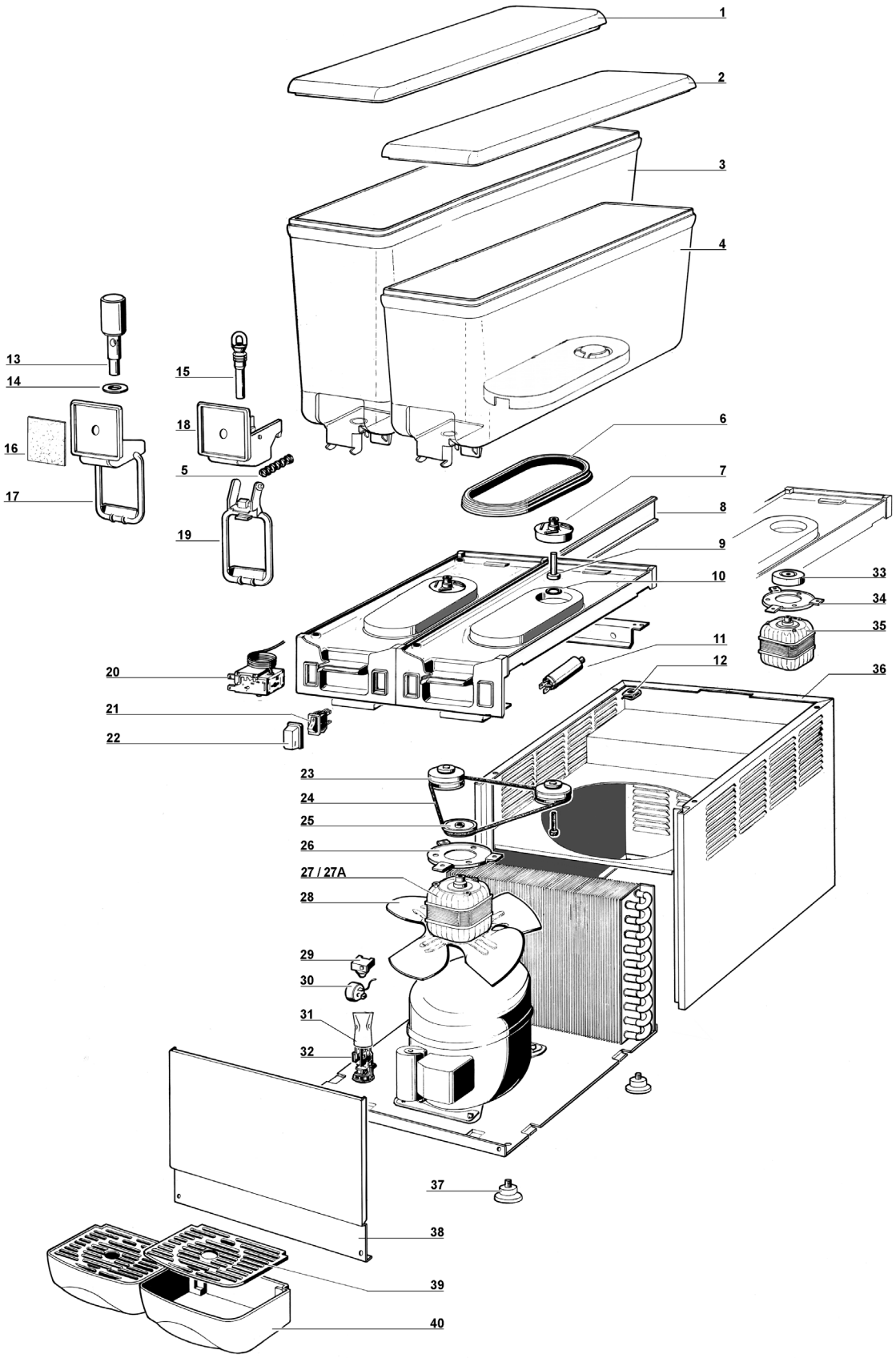

1	**22900-00100**	20 lt bowl cover	Couvercle réservoir 20 lt	Tapa contenedor 20 lt
2	**22900-00101**	12 lt bowl cover	Couvercle réservoir 12 lt	Tapa contenedor 12 lt
3	**22900-04810**	20 lt bowl	Réservoir 20 lt	Contenedor 20 lt
4	**22900-00011**	12 lt bowl	Réservoir 12 lt	Contenedor 12 lt
5	**22800-02600**	Faucet spring	Ressort du robinet	Muelle grifo
6	**22800-17200**	Bowl gasket	Joint du réservoir	Junta contenedor
7	**33900-01201**	Impeller	Turbine de la pompe	Turbina bomba
8	**22900-00700**	Plastic I-beam for connection	Profil plastique de jonction	Perfil de union
9	**22900-00600**	Central pivot	Pivot central	Pivote central
10	**22040-00000**	Central pivot OR	OR du pivot central	OR del pivote central
11	**22900-03051**	Capacitor	Condensateur	Condensador
12	**10554-45000**	Clip	Clip	Clip
13	**22800-21900**	Faucet piston	Piston du robinet	Pistón del grifo
14	**10028-02500**	Faucet gasket	Joint du robinet	Junta del grifo
15	**21703-00000**	Pinch tube	Tuyau du robinet	Goma de grifo
16	**10029-00000**	Picture	Photo	Fotografia
17	**22900-00500**	Push handle	Levier du robinet	Placa de mando grifo
18	**22900-00800**	Faucet cover	Couvercle du robinet	Cubre grifo
19	**22900-00501**	Push handle	Levier de débit	Palanca de mando grifo
20	**21087-00000**	Thermostat	Thermostat	Termostato
21	**21125-00000**	Switch	Interrupteur	Interruptor
22	**22800-05100**	Switch cap	Capuchon interrupteur	Protección interruptor
23	**33900-01051**	Pulley, magnet and spacer assembly	Ensemble poulie, aimant et entretoise	Polea con magneto y distancial
24	**22900-03601**	Belt	Courroie	Correa
25	**22800-02201**	Driving pulley	Poulie motrice	Polea motora
26	**22800-04800**	Motor bracket	Support du moteur	Placa soporte motor
27	**22800-18921**	Fan/pump motor for 1 bowl	Moteur ventilateur/pompe pour 1 réservoir	Motor ventilador/bomba por 1 contenedor
27A	**22900-03001**	Fan/pump motor for 2, 4 bowls	Moteur ventilateur/pompe pour 2, 4 réservoir	Motor ventilador/bomba por 2, 4 contenedor
28	❑❑❑	Fan	Hélice	Aspas
29	***	Relay	Relais	Relé
30	***	Overload protector	Protége moteur	Guardamotor
31	**22800-12700**	Terminal block cover	Protection borne	Protección pasacable
32	**22800-05500**	Terminal block with cable clamp	Borne et fixage du câble	Pasacable
33	**33800-00803**	Motor magnet for 1, 3 bowls	Aimant du moteur pour 1, 3 réservoir	Embrague magnetico por 1, 3 contenedor
34	**22800-04800**	Motor bracket	Support du moteur	Placa soporte motor
35	**22800-04706**	Pump motor 3 bowls	Moteur de la pompe 3 réservoir	Motor bomba por 3 contenedor
36	❑❑❑	Cabinet	Carrosserie	Caja
37	**22800-10000**	Rubber leg	Petit pied	Pie nivelador
38	❑❑❑	Dispensing side panel	Panneau côté robinet	Panel lado grifo
39	**22900-03700**	Drip tray cover	Couvercle tiroir égouttoir	Rejilla cajón
40	**22900-03800**	Drip tray	Tiroir égouttoir	Cajón recoge-gotas

***	**Please order what printed on piece**	**Mentionner indicatif imprimé sur la pièce**	**Pedir com la identificación marcada en la pieza**
❑❑❑	**See table**	**Voir tableau**	**Ver tabla**

❑❑❑

	1/..	2/..	3/..	4/..
28	22900-00400	22900-00402	22900-00402	22900-00402
36	22900-03200	22900-03201	22900-03202	22900-03203
38	22900-03100	22900-03101	22900-03102	22900-03103