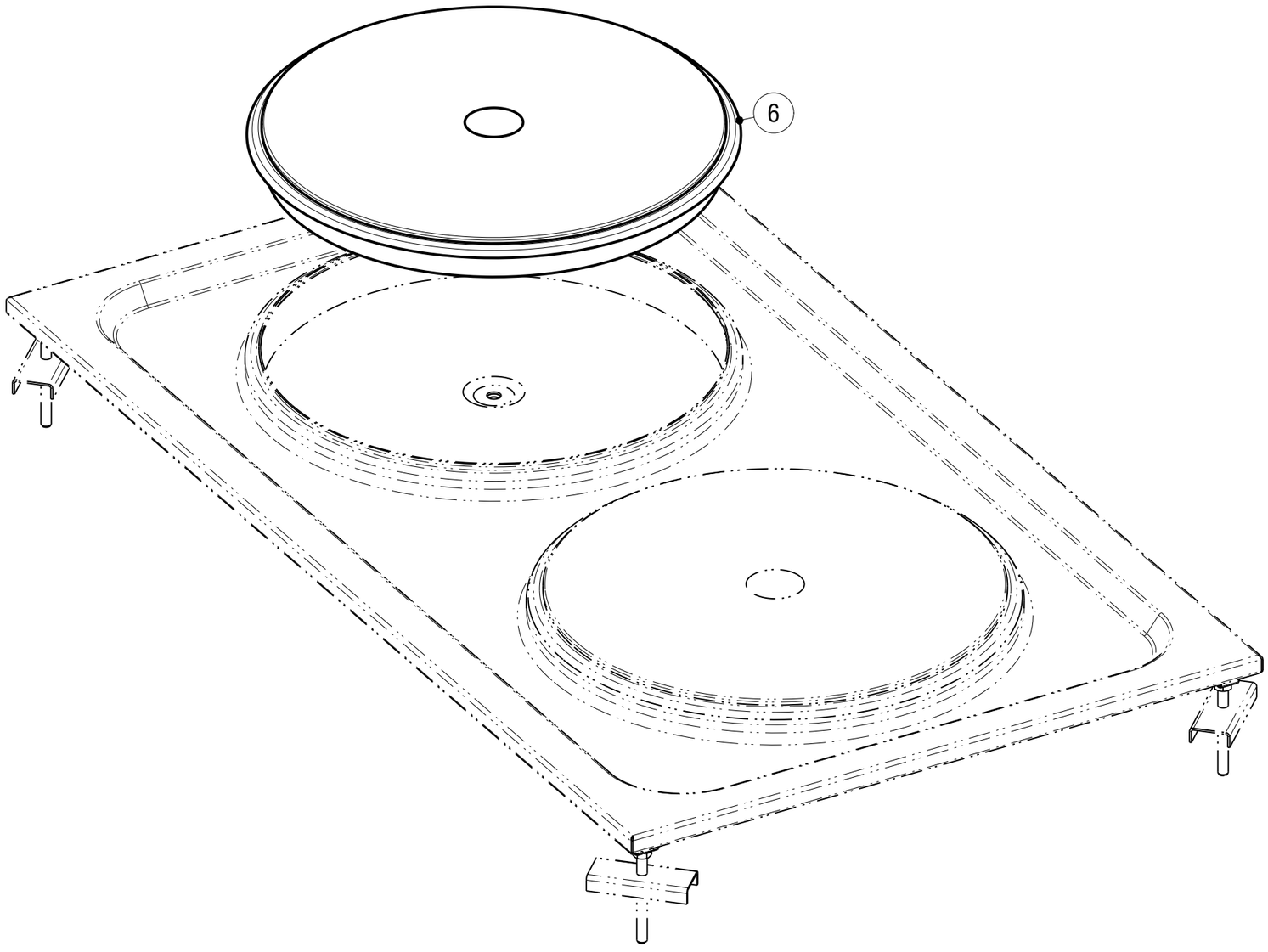

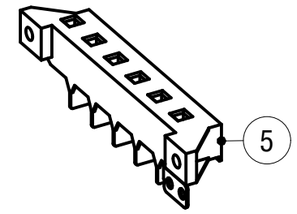

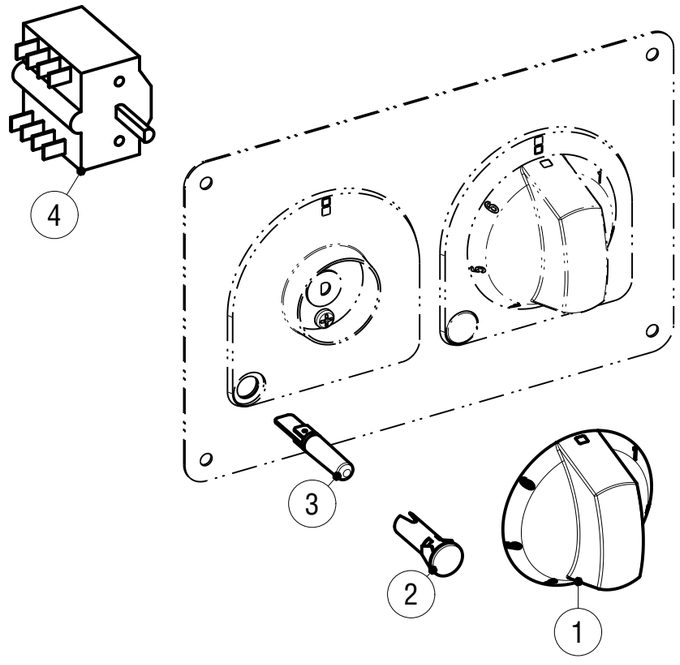

C

CAVETTERIA - WIRE HARNESS

Data stampa | Print date	Codice | Code	Foglio | Sheet	Modelli | Models
24.06.15	*5415.864.00*	*1*	*DPC35E_ / DPC70E_*

Artic./Item	Descrizione/Description	Modello/Model
136002	**PIANO COTTURA ELETTRICO 2 PIASTRE DROP-IN** **DROP-IN 2 HOT PLATES ELECTRIC BOILING TOP**	**DPC35E1**

Cons./Recom.	Pos./Posit.	Ricambio/Replacement			Prezzo/Price List
	01	RC02029000	MANOPOLA PCE NERA	BLACK KNOB	9,76
*	02	RC01783000	PORTALAMPADA TRASPARENTE D10	TRANSPARENT LAMP HOLDER D10	5,30
*	03	RC01782000	LAMPADA SEGN.NEON FASTON VERDE 230V	GREEN NEON LAMP 230V	6,09
	04	RC00291000	COMMUTATORE	SWITCH	19,97
	05	RC00296000	MORSETTIERA MONOFASE	CONNECTING BLOCK	6,62
	06	RC01107000	PIASTRA ELETTRICA ROUND 220 2600W 230V	ROUND HOT PLATE	94,56

L'azienda si riserva il diritto di apportare ulteriori aggiornamenti senza preavviso. / The data may be updated without prior warning