SAGI - ARMADIO 145 CM, PIANO-VETRINA REFRIGERATA TENDINA
QE14PRW - 01-12-2013 »

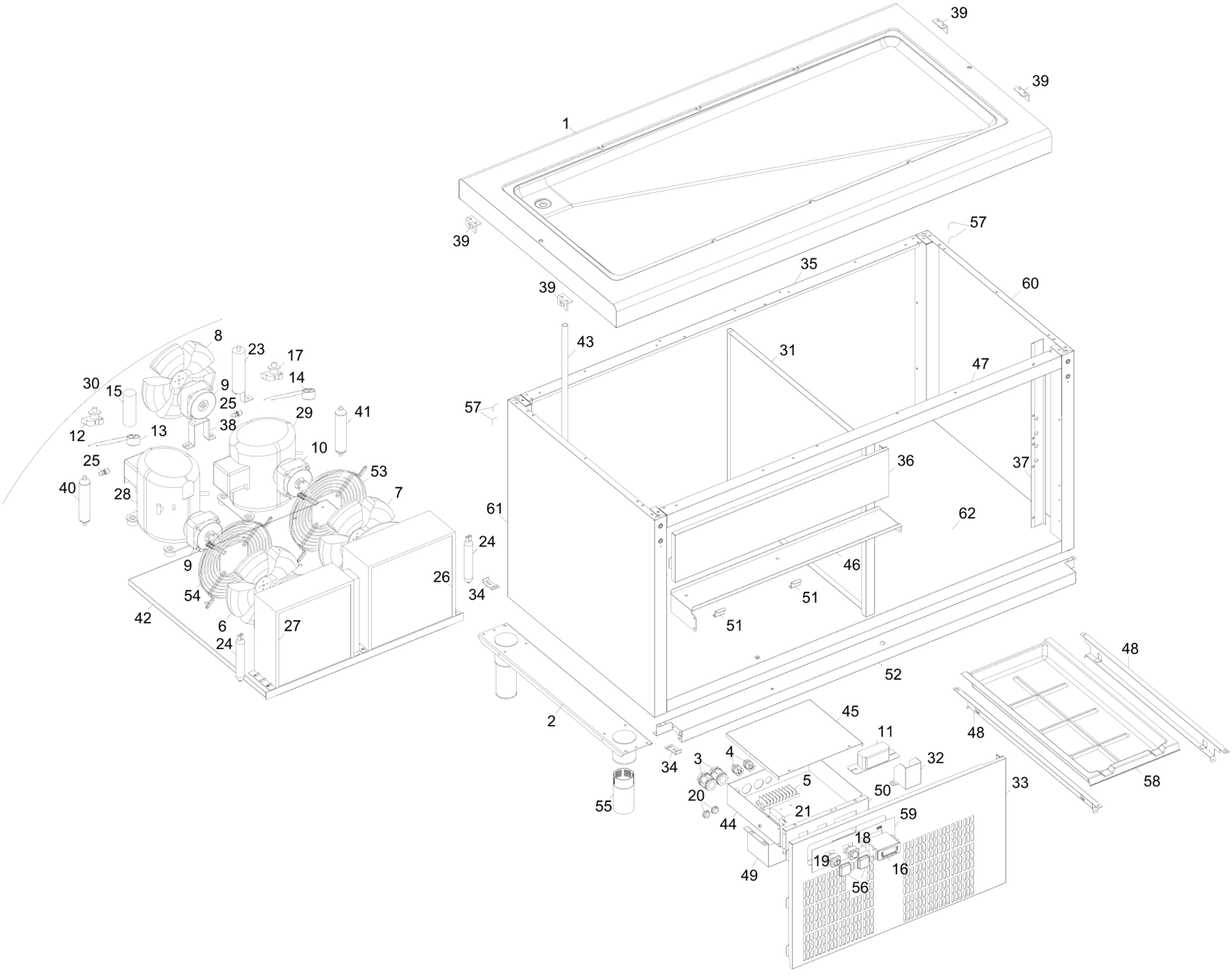

SAGI - ARMADIO 145 CM, PIANO-VETRINA REFRIGERATA TENDINA
QE14PRW - A000310 - VETRINA REFRIGERATA A TENDINA - 01-12-2013 »

