LAVAVAJILLAS DE CAPOTA
HOOD TYPE DISHWASHERS

MODELOS / *MODELS*

CO-110 50 Hz	19073548
CO-110 B 50 Hz	19075270
CO-110 DD 50 Hz	19075271
CO-110 B DD 50 Hz	19075272
CO-110 HRS 50 Hz	19075016
CO-110 HRS B DD 50 Hz	19075273
CO-110 60 Hz	19075029
CO-110 B 60 Hz	19075274
CO-110 DD 60 Hz	19075275
CO-110 B DD 60 Hz	19075276
CO-110 HRS 60 Hz	19075040
CO-110 HRS B DD 60 Hz	19081101
CO-142 50 Hz	19073919
CO-142 B 50 Hz	19075277
CO-142 DD 50 Hz	19075278
CO-142 B DD 50 Hz	19075279
CO-142 B DD AU 50 Hz	19075280
CO-142 HRS 50 Hz	19075041
CO-142 HRS DD 50 Hz	19075281
CO-142 HRS B DD 50 Hz	19075282
CO-142 HRS B DD AU 50Hz	19075284
CO-142 60 Hz	19075042
CO-142 B 60 Hz	19075285
CO-142 DD 60 Hz	19075286
CO-142 B DD 60 Hz	19075287
CO-142 HRS 60 Hz	19075043
CO-142 HRS B DD 60 Hz	19081120
COP-144 50 Hz	19073920
COP-144 B 50 Hz	19075288
COP-144 DD 50 Hz	19075289
COP-144 B 200V 50 Hz	19081897
COP-144 B DD 50 Hz	19075290
COP-144 HRS 50 Hz	19075044
COP-144 HRS B DD 50 Hz	19075291
COP-144 60 Hz	19075045
COP-144 B 60 Hz	19075292
COP-144 B 200V 60 Hz	19081122
COP-144 DD 60 Hz	19075293
COP-144 B DD 60 Hz	19075294
COP-144 HRS 60 Hz	19075046
COP-144 HRS B DD 60 Hz	19081123
COP-144 S 50 Hz	19076174
COP-144 B S 50 Hz	19076175
COP-144 DD S 50 Hz	19076176
COP-144 B DD S 50 Hz	19076177
COP-144 HRS S 50 Hz	19076178
COP-144 HRS DD S 50 Hz	19076179
COP-144 HRS B DD S 50 Hz	19076180
AD-125 50 Hz	19073921
AD-125 SOFT 50 Hz	19075295
AD-125 SOFT HRS 50 Hz	19074195
AD-125 HRS 50 Hz	19075296
AD-125 HRS AU 50 Hz	19075297
AD-125 60 Hz	19075047
AD-125 SOFT 60 Hz	19075298
AD-125 SOFT HRS 60 Hz	19075048
AD-125 HRS 60 Hz	19075299
AD-125 ECO 50Hz	19075300
AD-125 ECO 60Hz	19075301

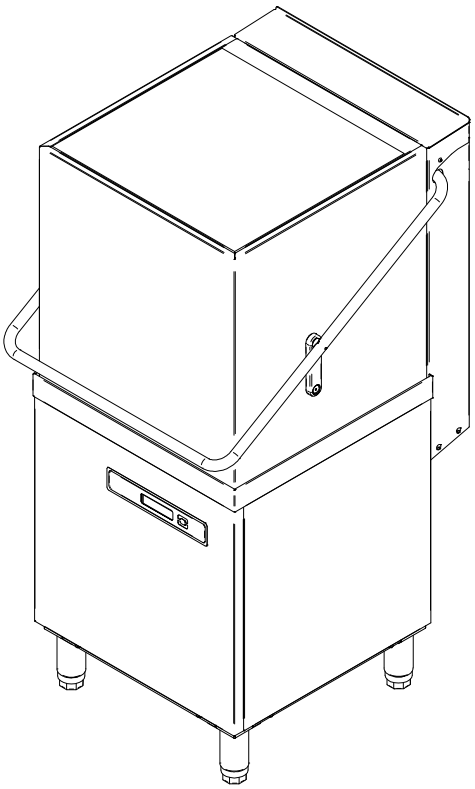

SEPTIEMBRE 2020 SEPTEMBER

Despiece técnico CO-110-142; COP-144; AD-125 /
Spare Parts CO-110-142; COP-144; AD-125

rev 022023

FAGOR

FAGOR INDUSTRIAL

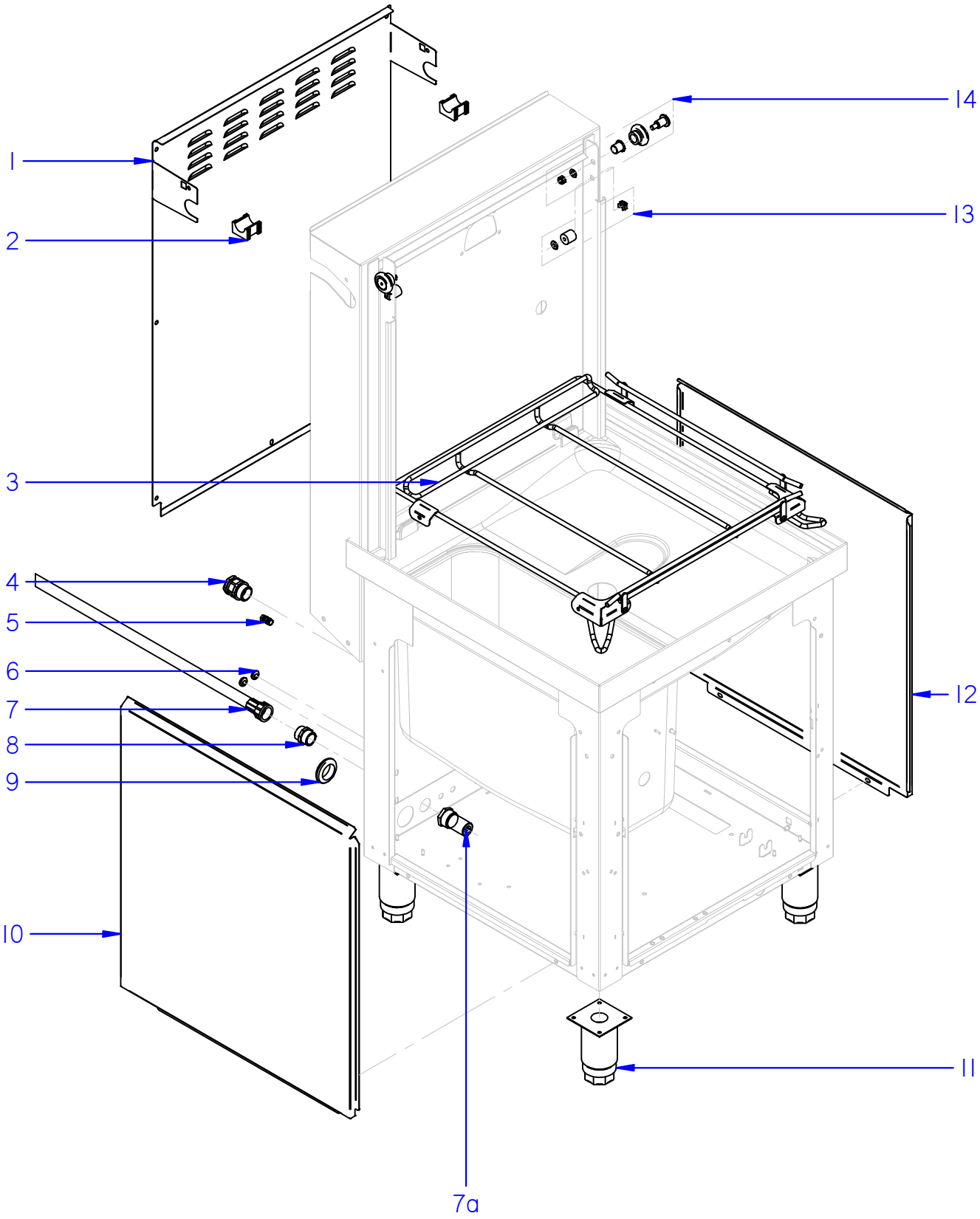

Fecha	Firma	110_142_144_125	Página	
01-09-2020	I. Rodriguez	MUEBLE / UNIT		

APARATO / APPLIANCE	LAVAVAJILLAS / DISHWASHER	ZONA / ZONE	A - MUEBLE / UNIT

ITEM	CODIGO REFERENCE	DENOMINACIÓN	DENOMINATION	CO-110	CO-142	COP-144	COP-144 S	AD-125							RECOMENDADOS RECOMMENDED	HASTA UNTIL	DESDE SINCE	NOTAS / NOTES
1	12132660	PANEL POSTERIOR CAPOTA	DISHWASHER REAR PANEL	1	1	1	1	1										
2	12137818	SOPORTE ASA	HANDLE SUPPORT	2	2	2	2	2										
3	12134042	BASE CESTILLO	BASKET BASE	1	1	1	1	1										
4	12009927	PRENSA ESTOPAS	CABLE GLAND	1	1	1	1	1										
5	12102202	CONEXIÓN EQUIPOTENCIAL	EQUIPOTENTIAL CONNECTION	1	1	1	1	1										
6	12112707	PASAMUROS 12x8x6	12x8x6 BUSHING	2	2	2	2	2										
7	12024115	MANGUERA ENTRADA AGUA	WATER INLET HOSE	1	1	1	1	1										
7	12115397	MANGUERA ENTRADA AGUA "AU"	"AU" WATER INLET HOSE	1	1	1	1	1										solo modelos "AU" / "AU" models only
7a	12115508	VÁLVULA ANTIRETORNO	CHECK VALVE	1	1	1	1	1										solo modelos "AU" / "AU" models only
8	12024396	MANGUITO 3/4	3/4 CUFF	1	1	1	1	1										
9	12152991	PASAMUROS ESSENTRA	ESSENTRA BUSHING	1	1	1	1	1										
10	12132805	PANEL LATERAL IZQUIERDO	LEFT SIDE PANEL	1	1	1	1	1										
11	12009104	PATA REGULABLE	ADJUSTABLE LEG	4	4	4	4	4										
12	12132801	PANEL LATERAL DERECHO	RIGHT SIDE PANEL	1	1	1	1	1										
13	12265440	TOPE GOMA	PLASTIC END	2	2	2	2	2										
14	12250164	RODILLO ELEVACION CAPO	ELEVATION ROLLER	2	2	2	2	2										

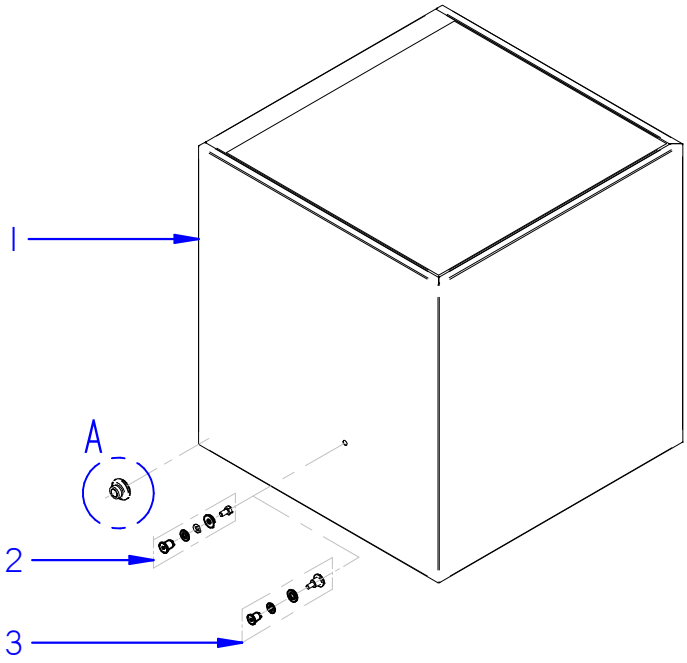

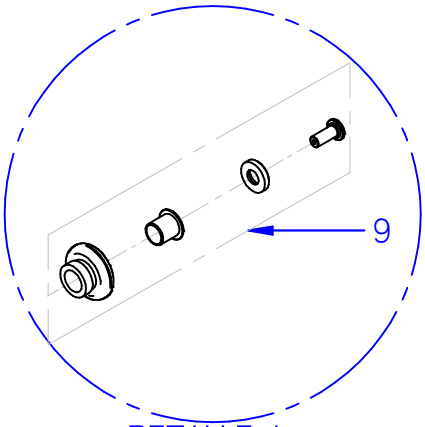

DETALLE A

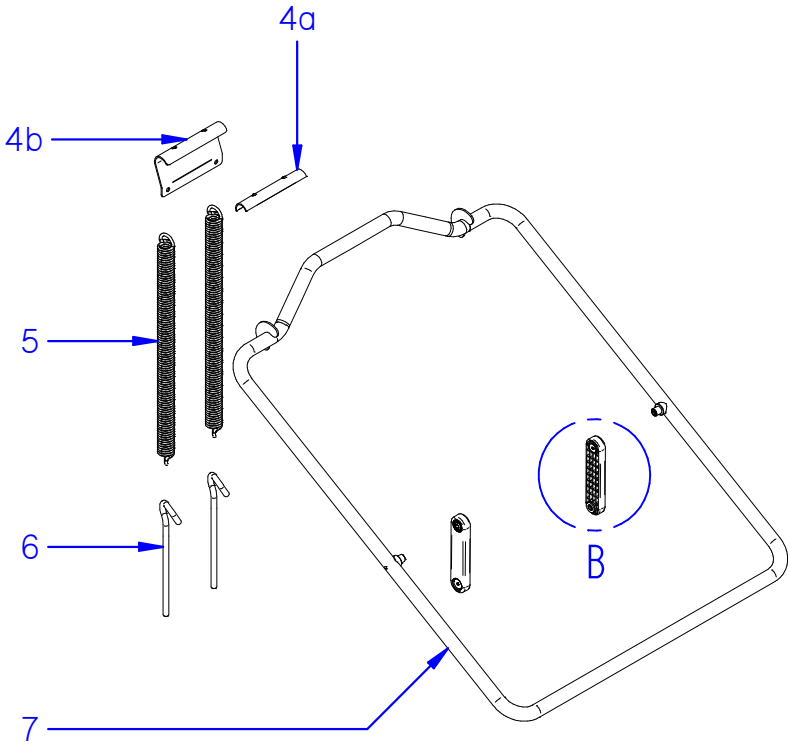

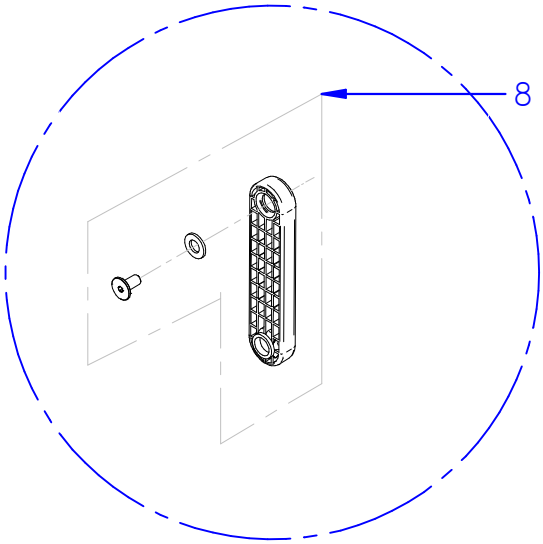

DETALLE B

Fecha	Firma	110_142_144_125	Página	
01-09-2020	I. Rodriguez	CAPOTA / HOOD		

APARATO / APPLIANCE	LAVAVAJILLAS / DISHWASHER	ZONA / ZONE	B - CAPOTA / HOOD

ITEM	CODIGO REFERENCE	DENOMINACIÓN	DENOMINATION	CO-110	CO-142	COP-144	COP-144 S	AD-125							RECOMENDADOS RECOMMENDED	HASTA UNTIL	DESDE SINCE	NOTAS / NOTES
1	12132941	CAPOTA	HOOD	1	1	1	-	-										
1	12139885	CAPOTA DOBLE PARED	DOUBLE-WALL HOOD	-	-	-	1	1										
2	12265434	CONJUNTO TORNILLO SIMPLE PARED	SIMPLE-WALL SCREW ASSEMBLY	2	2	2	-	-										
3	12265436	CONJUNTO TORNILLO DOBLE PARED	DOUBLE-WALL SCREW ASSEMBLY	-	-	-	2	2										
4a	12139223	DESLIZANTE SOPORTE MUELLES	SPRINGS SUPPORT SLIDING	1	1	1	1	1										
4b	12136708	SOPORTE MUELLES	SPRINGS SUPPORT	1	1	1	1	1										
5	12136328	MUELLE CAPOTA	HOOD SPRING	2	2	2	2	2										
6	12137886	GANCHO ROSCADO M10x170	M10x170 SHREDED HOOK	2	2	2	2	2										
7	12134171	CONJUNTO ASA	HANDLE ASSEMBLY	1	1	1	1	1										
8	12265469	BIELA	ROD	2	2	2	2	2										
9	12138165	RUEDA CAPOTA	HOOD WHEEL	2	2	2	2	2										

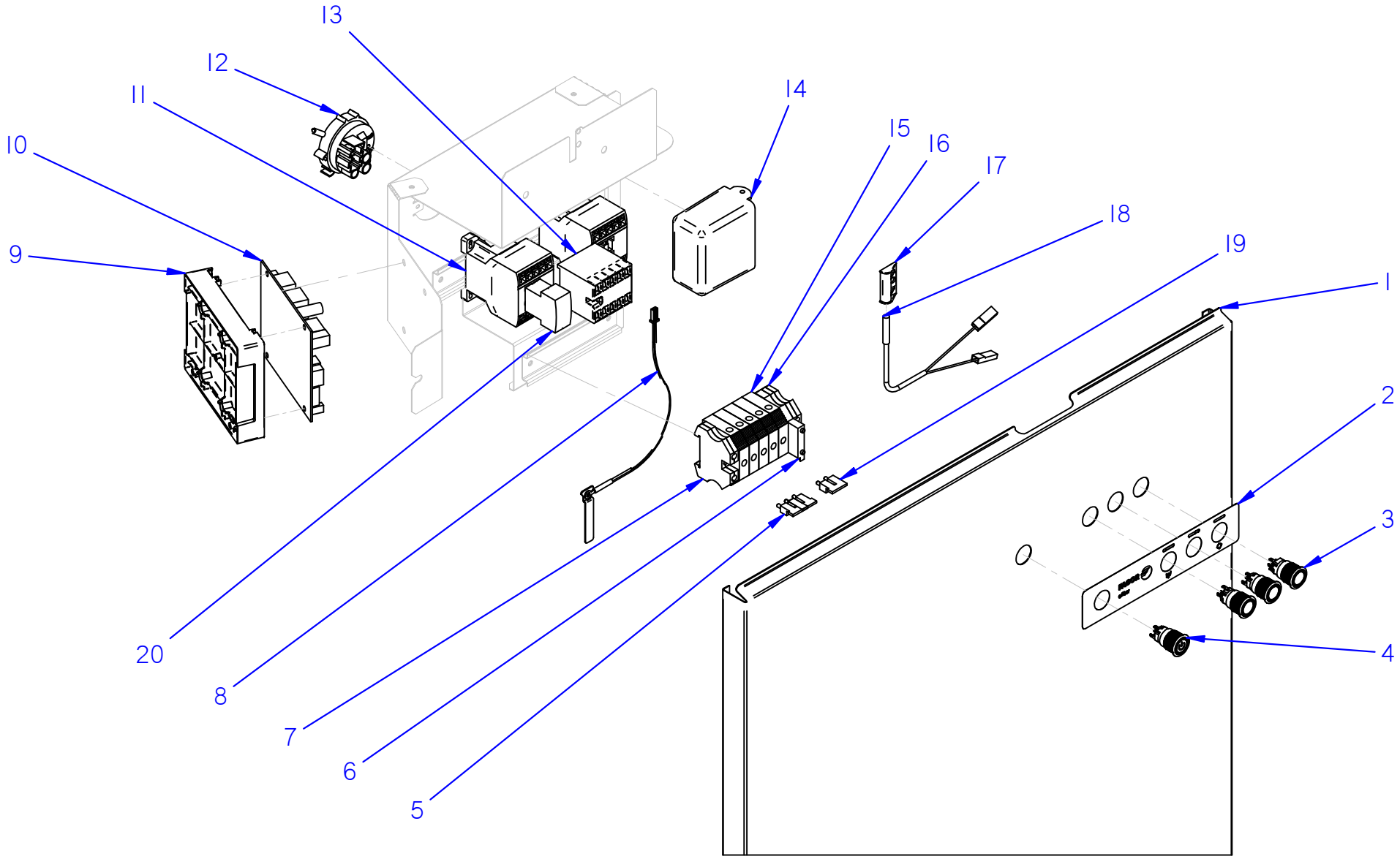

Fecha	Firma	110	Página
01-06-2020	I. Rodriguez	PORTAMANDOS / CONTROL HOLDER	

APARATO / APPLIANCE	LAVAVAJILLAS / DISHWASHER	ZONA / ZONE	C - PORTAMANDOS (CO-110) / CONTROL HOLDER (CO-110)

ITEM	CODIGO REFERENCE	DENOMINACIÓN	DENOMINATION	CO-110												RECOMENDADOS RECOMMENDED	HASTA UNTIL	DESDE SINCE	NOTAS / NOTES
1	12247740	PANEL PORTAMANDOS	CONTROL PANEL	1															
2	12242368	EMBELLECEDOR CO-110	STICKER CO-110	1												X			
3	12241256	PULSADOR METAL D19	PUSH BUTTON METAL D19	3												X			
4	12242881	PULSADOR METAL D19 ICON	PUSH BUTTON METAL D19 ICON	1												X			
5	12110381	PUENTE BORNE 3 VIAS	BRIDGE TERMINAL 3 WAY	1															
6	12025158	BORNA PORTAFUSIBLE 1 VIA	1 WAY FUSE HOLDER TERMINAL	1															
7	12024743	BORNE TIERRA	GROUND TERMINAL	1															
8	12025036	SONDA NTC	NTC PROBE	1												X			
9	12232967	SOPORTE TARJETA POTENCIA	POWER CARD SUPPORT	1															
10	12232119	CONTROL TARJETA 7 RELES	7 RELAY CONTROL BOARD	1												X			
11	12024040	CONTACTOR	CONTACTOR	2												X			
12	12123407	PRESOSTATO SIMPLE	SIMPLE PRESSURE SWITCH	1												X			
13	12024011	CONTACTOR	CONTACTOR	1												X			
14	12120189	CONTROL TARJETA 6 RELES	6 RELAY CONTROL BOARD	1												X			solo modelos HRS / HRS models only
15	12023373	BORNA PASO	TERMINAL	5															
16	12024199	TOPE FINAL	FINAL END	1															
17	12024066	AMARRE INTERRUPTOR MAGNETICO	MAGNETIC SWITCH HOLDER	1															
18	12024477	INTERRUPTOR MAGNETICO	MAGNETIC SWITCH	1												X			
19	12103361	PUENTE BORNE 2 VIAS	BRIDGE TERMINAL 2 WAY	1															
20	12123259	CONTACTOR AUXILIAR	AUXILIARY CONTACTOR	1												X			

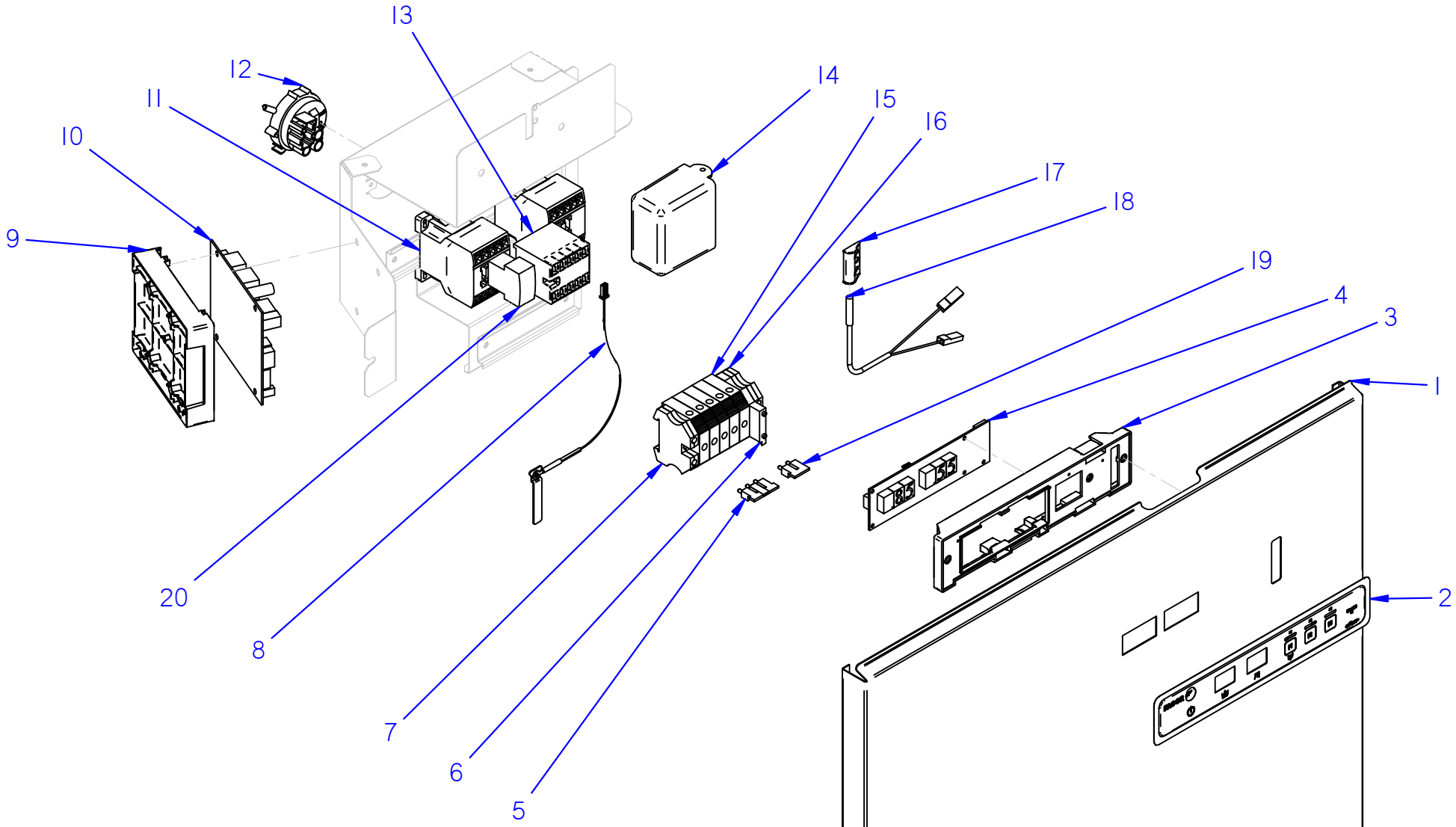

Fecha	Firma	142	Página
01-09-2020	I. Rodriguez	PORTAMANDOS / CONTROL HOLDER	

APARATO / APPLIANCE	LAVAVAJILLAS / DISHWASHER	ZONA / ZONE	D - PORTAMANDOS (CO-142) / CONTROL HOLDER (CO-142)

ITEM	CODIGO REFERENCE	DENOMINACIÓN	DENOMINATION	CO-142												RECOMENDADOS RECOMMENDED	HASTA UNTIL	DESDE SINCE	NOTAS / NOTES
1	12247741	PANEL PORTAMANDOS	CONTROL PANEL	1															
2	12239325	EMBELLECEDOR	STICKER	1												X			
3	12232530	SOPORTE TARJETA CONTROL	CONTROL CARD SUPPORT	1															
4	12188440	DISPLAY	DISPLAY	1												X			
5	12110381	PUENTE BORNE 3 VIAS	BRIDGE TERMINAL 3 WAY	1															
6	12025158	BORNA PORTAFUSIBLE 1 VIA	1 WAY FUSE HOLDER TERMINAL	1															
7	12024743	BORNE TIERRA	GROUND TERMINAL	1															
8	12025036	SONDA NTC	NTC PROBE	1												X			
9	12232967	SOPORTE TARJETA POTENCIA	POWER CARD SUPPORT	1															
10	12232119	CONTROL TARJETA 7 RELES	7 RELAY CONTROL BOARD	1												X			
11	12024040	CONTACTOR	CONTACTOR	2												X			
12	12123407	PRESOSTATO SIMPLE	SIMPLE PRESSURE SWITCH	1												X			
13	12024011	CONTACTOR	CONTACTOR	1												X			
14	12120189	CONTROL TARJETA 6 RELES	6 RELAY CONTROL BOARD	1												X			solo modelos HRS / HRS models only
15	12023373	BORNA PASO	TERMINAL	5															
16	12024199	TOPE FINAL	FINAL END	1															
17	12024066	AMARRE INTERRUPTOR MAGNETICO	MAGNETIC SWITCH HOLDER	1															
18	12024477	INTERRUPTOR MAGNETICO	MAGNETIC SWITCH	1												X			
19	12103361	PUENTE BORNE 2 VIAS	BRIDGE TERMINAL 2 WAY	1															
20	12123259	CONTACTOR AUXILIAR	AUXILIARY CONTACTOR	1												X			

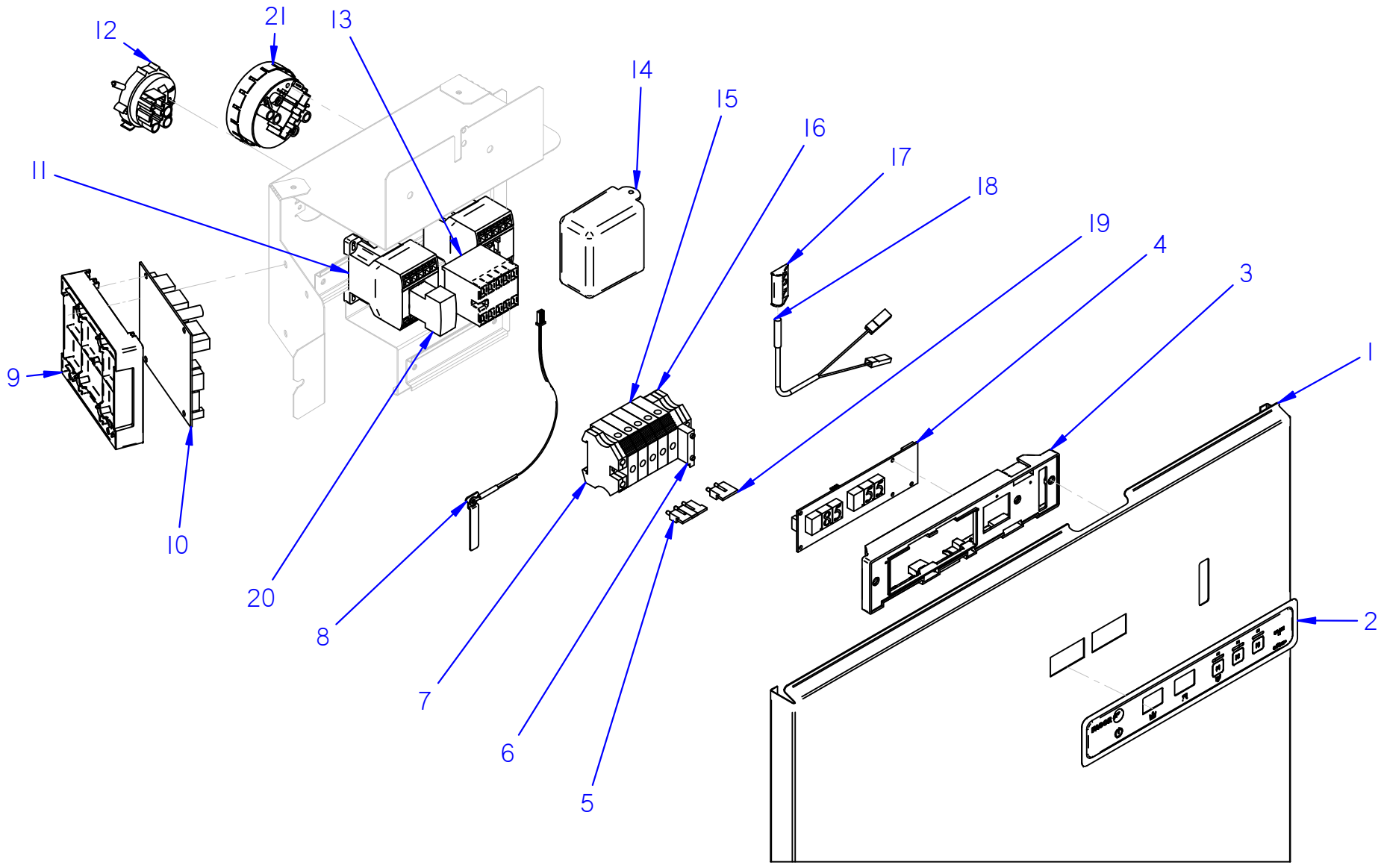

Fecha	Firma	144	Página
01-09-2020	I. Rodriguez	PORTAMANDOS / CONTROL HOLDER	

APARATO / APPLIANCE	LAVAVAJILLAS / DISHWASHER	ZONA / ZONE	PORTAMANDOS (COP) / CONTROL HOLDER (COP)

ITEM	CODIGO REFERENCE	DENOMINACIÓN	DENOMINATION	COP-144	COP-144 S											RECOMENDADOS RECOMMENDED	HASTA UNTIL	DESDE SINCE	NOTAS / NOTES
1	12247741	PANEL PORTAMANDOS	CONTROL PANEL	1	1														
2	12239682	EMBELLECEDOR	STICKER	1	1											X			
3	12232530	SOPORTE TARJETA CONTROL	CONTROL CARD SUPPORT	1	1														
4	12188440	DISPLAY	DISPLAY	1	1											X			
5	12110381	PUENTE BORNE 3 VIAS	BRIDGE TERMINAL 3 WAY	1	1														
6	12025158	BORNA PORTAFUSIBLE 1 VIA	1 WAY FUSE HOLDER TERMINAL	1	1														
7	12024743	BORNE TIERRA	GROUND TERMINAL	1	1														
8	12025036	SONDA NTC	NTC PROBE	1	1											X			
9	12232967	SOPORTE TARJETA POTENCIA	POWER CARD SUPPORT	1	1														
10	12232119	CONTROL TARJETA 7 RELES	7 RELAY CONTROL BOARD	1	1											X			
11	12024040	CONTACTOR	CONTACTOR	2	2											X			
12	12123407	PRESOSTATO SIMPLE 0,1	SIMPLE PRESSURE SWITCH 0,1	1	1											X			
13	12024011	CONTACTOR	CONTACTOR	1	1											X			
14	12120189	CONTROL TARJETA 6 RELES	6 RELAY CONTROL BOARD	1	1											X			solo modelos HRS / HRS models only
15	12023373	BORNA PASO	TERMINAL	5	5														
16	12024199	TOPE FINAL	FINAL END	1	1														
17	12024066	AMARRE INTERRUPTOR MAGNETICO	MAGNETIC SWITCH HOLDER	1	1														
18	12024477	INTERRUPTOR MAGNETICO	MAGNETIC SWITCH	1	1											X			
19	12103361	PUENTE BORNE 2 VIAS	BRIDGE TERMINAL 2 WAY	1	1														
20	12123259	CONTACTOR AUXILIAR	AUXILIARY CONTACTOR	2	2											X			
21	12023803	PRESOSTATO SIMPLE 1,3-2,8	SIMPLE PRESSURE SWITCH 1,3-2,8	1	1											X			

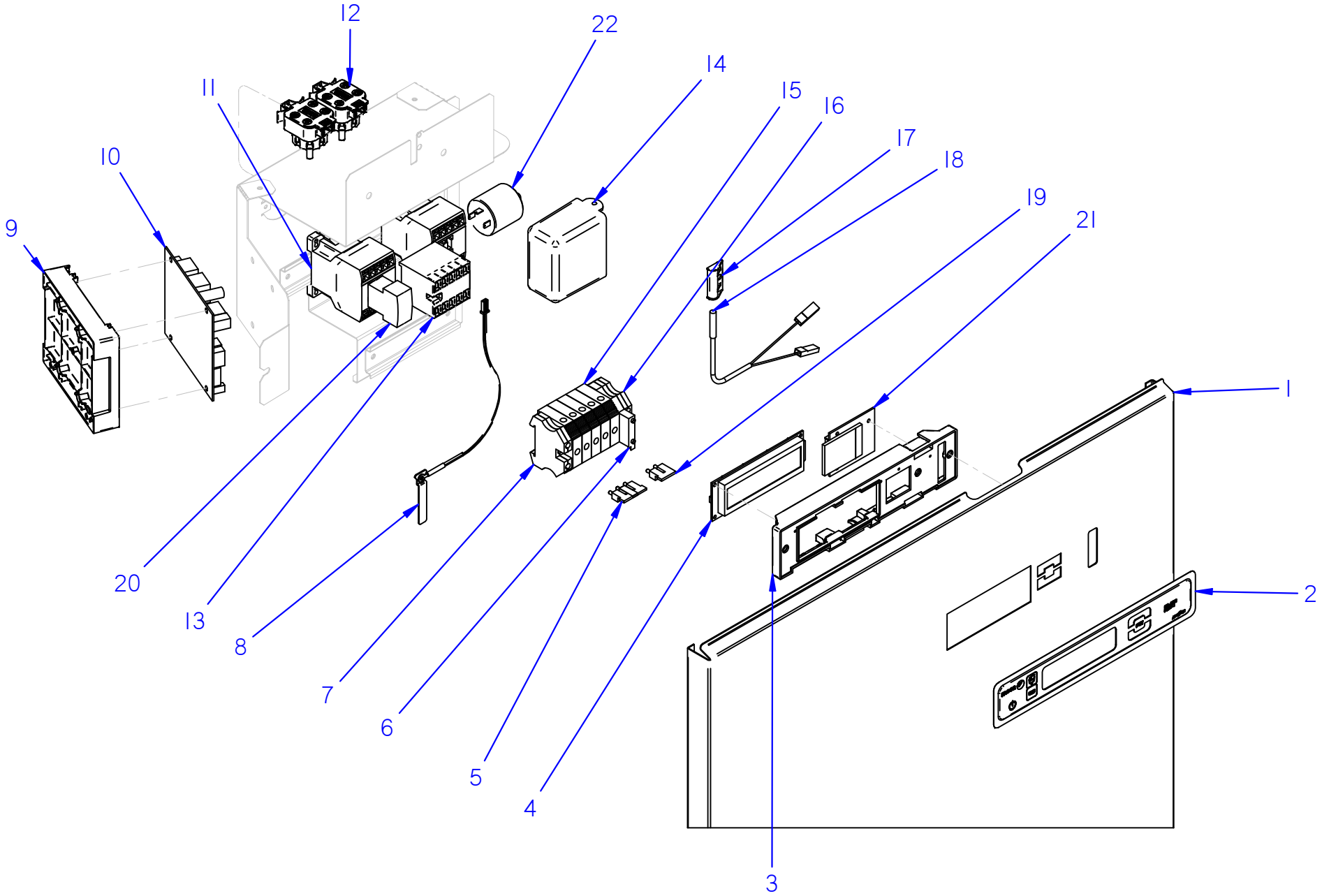

Fecha	Firma	125	Página
01-09-2020	I. Rodriguez	PORTAMANDOS / CONTROL HOLDER	

APARATO / APPLIANCE	LAVAVAJILLAS / DISHWASHER	ZONA / ZONE	PORTAMANDOS (AD) / CONTROL HOLDER (AD)

ITEM	CODIGO REFERENCE	DENOMINACIÓN	DENOMINATION	AD-125												RECOMENDADOS RECOMMENDED	HASTA UNTIL	DESDE SINCE	NOTAS / NOTES
1	12247742	PANEL PORTAMANDOS AD-125	CONTROL PANEL AD-125	1															
2	12239431	EMBELLECEDOR AD-505 _ AD-125	STICKER AD-505 _ AD-125	1												X			
3	12232530	SOPORTE TARJETA CONTROL	CONTROL CARD SUPPORT	1															
4	12048027	VISUALIZADOR 32 DIGITOS	DISPLAY 32 DIGITS	1												X			
5	12110381	PUENTE BORNE 3 VIAS	BRIDGE TERMINAL 3 WAY	1															
6	12025158	BORNA PORTAFUSIBLE 1 VIA	1 WAY FUSE HOLDER TERMINAL	1															
7	12024743	BORNE TIERRA	GROUND TERMINAL	1															
8	12025036	SONDA NTC	NTC PROBE	1															
9	12232967	SOPORTE TARJETA POTENCIA	POWER CARD SUPPORT	1															
10	12189023	CONTROL TARJETA 8 RELES	8 RELAY CONTROL BOARD	1												X			
11	12024040	CONTACTOR	CONTACTOR	2												X			
12	12042019	PRESOSTATO SIMPLE 2 BAT	SIMPLE PRESSURE SWITCH 0,1	2												X			
13	12024011	CONTACTOR	CONTACTOR	1												X			
14	12120189	CONTROL TARJETA 6 RELES	6 RELAY CONTROL BOARD	1												X			solo modelos HRS Y SOFT / SOFT AND HRS models only
15	12023373	BORNA PASO	TERMINAL	5															
16	12024199	TOPE FINAL	FINAL END	1															
17	12024066	AMARRE INTERRUPTOR MAGNETICO	MAGNETIC SWITCH HOLDER	1															
18	12024477	INTERRUPTOR MAGNETICO	MAGNETIC SWITCH	1												X			
19	12103361	PUENTE BORNE 2 VIAS	BRIDGE TERMINAL 2 WAY	1															
20	12123259	CONTACTOR AUXILIAR	AUXILIARY CONTACTOR	1												X			
21	12097036	BACKLIGHT	BACKLIGHT	1															
22	12104027	CONDENSADOR 0,47µF	CONDENSER 0,47µF	1															

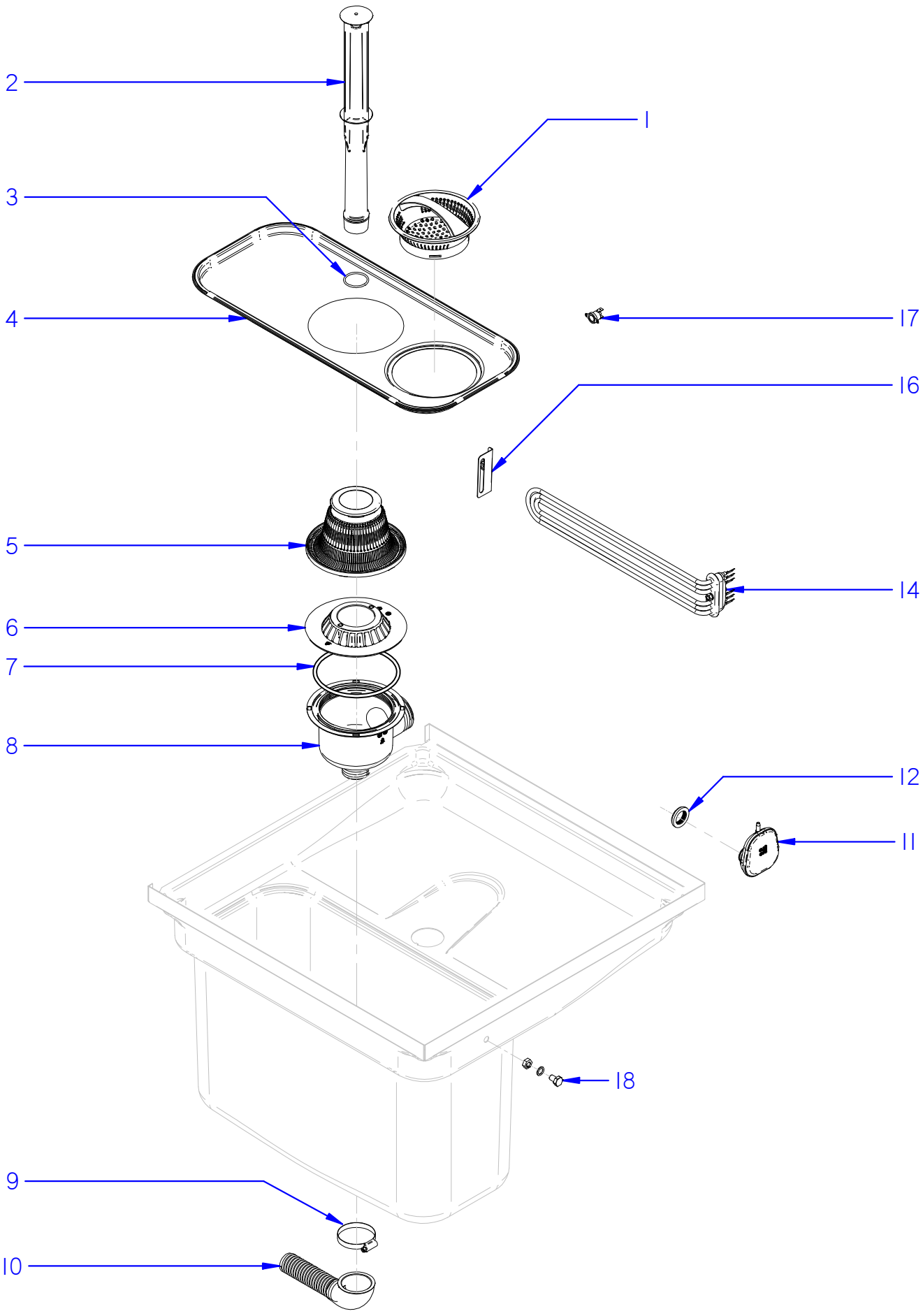

Fecha	Firma	110_142_144	Página	
01-09-2020	I. Rodriguez	COMPONENETES CUBA / TANK PARTS		

APARATO / APPLIANCE | **LAVAVAJILLAS / DISHWASHER**

ZONA / ZONE | **COMPONENTES CUBA (CO-COP) / TANK PARTS (CO-COP)**

ITEM	CODIGO REFERENCE	DENOMINACIÓN	DENOMINATION	CO-110	CO-142	COP-144	COP-144 S								RECOMENDADOS RECOMMENDED	HASTA UNTIL	DESDE SINCE	NOTAS / NOTES
1	12048609	CESTILLO COMPLETO	COMPLETE BASKET	1	1	1	1											
2	12265482	ALIVIADERO	SPILWAY	1	1	1	1											
3	12048748	JUNTA TÓRICA 37x32x2.5	O-RING 37x32x2.5	1	1	1	1											
4	12139112	BANDEJA CUBA	TANK TRAY	1	1	1	1											
5	12049652	FILTRO COMPLETO	COMPLETE FILTER	1	1	1	1											
6	12048039	AMARRE CUBETA	BUCKET CLAMPING	1	1	1	1											
7	12048717	JUNTA TORICA 126.35X5.33	O-RING 126.35X5.33	1	1	1	1											
8	12265484	CUBETA COMPLETA	COMPLETE BUCKET	1	1	1	1											
9	12009962	ABRAZADERA 40-60MM	CLAMP 40-60MM	1	1	1	1											
10	12024473	MANGUERA DESAGÜE	DRAINAGE PIPE	1	1	1	1											
11	12265485	CÁMARA PRESOSTATO	PRESSURE GAUGE CHAMBER	1	1	1	1											
12	12024049	PASAMUROS D28	WALL BUSHING D28	1	1	1	1											
14	12045886	RESISTENCIA TRIPLE 230V 4,5Kw UL	230V 4,5Kw UL TRIPLE RESISTOR	1	1	1	1								X			
16	12049715	SOPORTE RESISTENCIA	RESISTOR SUPPORT	1	1	1	1											
17	12096597	TERMOSTATO SEG. 110ºC	110ºC SAFETY THERMOSTAT	1	1	1	1								X			
18	12127398	CONJUNTO TAPÓN DD	DD CAP ASSEMBLY	1	1	1	1											

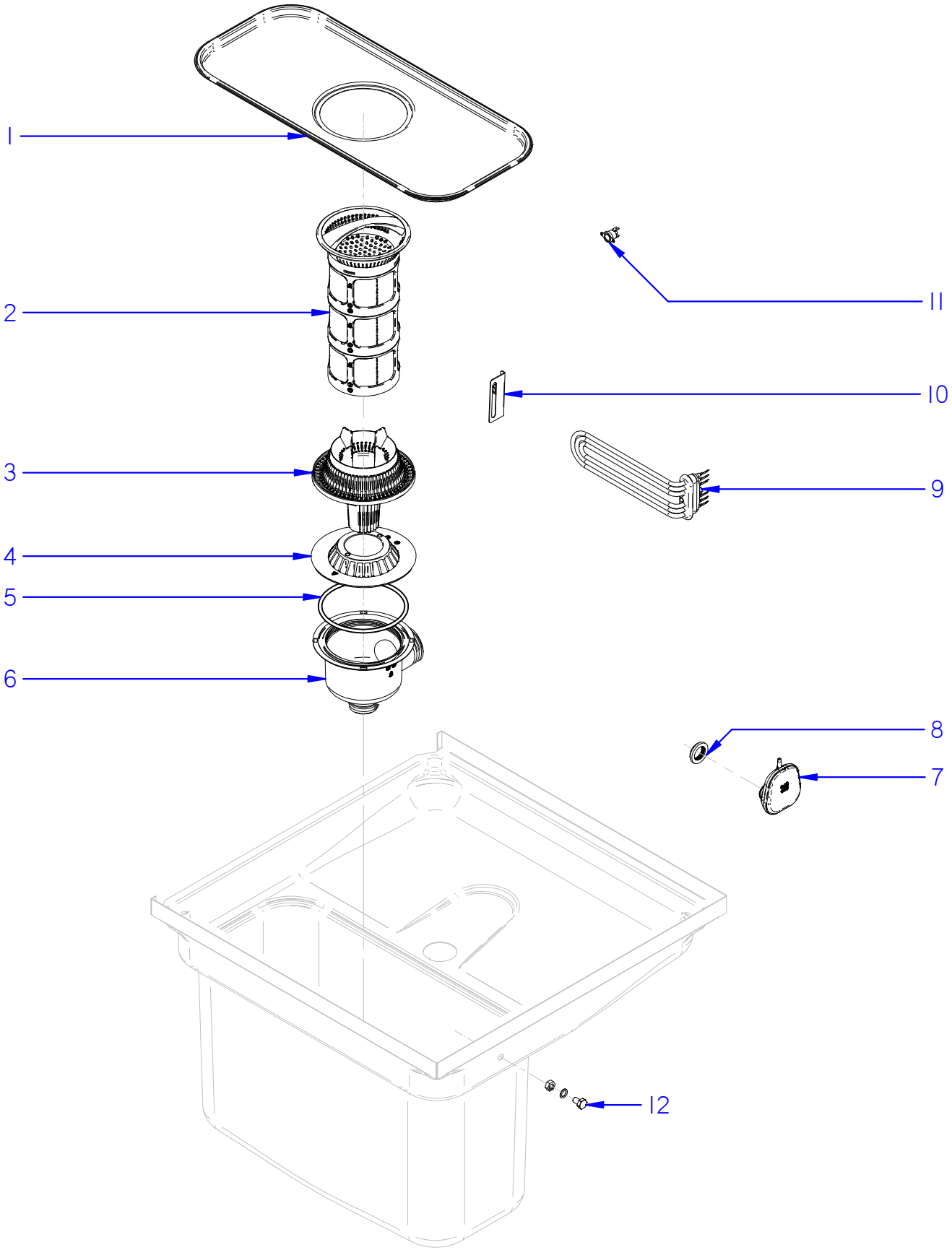

Fecha	Firma	125	Página	
01-09-2020	I. Rodriguez	COMPONENTES CUBA / TANK PARTS		

APARATO / APPLIANCE	LAVAVAJILLAS / DISHWASHER	ZONA / ZONE	COMPONENTES CUBA (AD) / TANK PARTS (AD)

ITEM	CODIGO REFERENCE	DENOMINACIÓN	DENOMINATION	AD-125												RECOMENDADOS RECOMMENDED	HASTA UNTIL	DESDE SINCE	NOTAS / NOTES
1	12136711	BANDEJA CUBA	TANK TRAY	1															
2	12136511	FILTRO TRIPLE	TRIPLE FILTER	1															
3	12048095	BASE FILTRO	FILTER BASE	1															
4	12048039	AMARRE CUBETA	BUCKET CLAMPING	1															
5	12048717	JUNTA TORICA 126.35X5.33	O-RING 126.35X5.33	1															
6	12265484	CUBETA COMPLETA	COMPELTE BUCKET	1															
7	12265485	CÁMARA PRESOSTATO	PRESSURE GAUGE CHAMBER	1															
8	12024049	PASAMUROS D28	WALL BUSHING D28	1															
9	12150959	RESISTENCIA TRIPLE 230V 2,1Kw UL	230V 2,1Kw UL TRIPLE RESISTOR	1												X			
10	12049715	SOPORTE RESISTENCIA	RESISTOR SUPPORT	1															
11	12096597	TERMOSTATO SEG. 110ºC	110ºC SAFETY THERMOSTAT	1												X			
12	12127398	CONJUNTO TAPÓN DD	DD CAP ASSEMBLY	1															

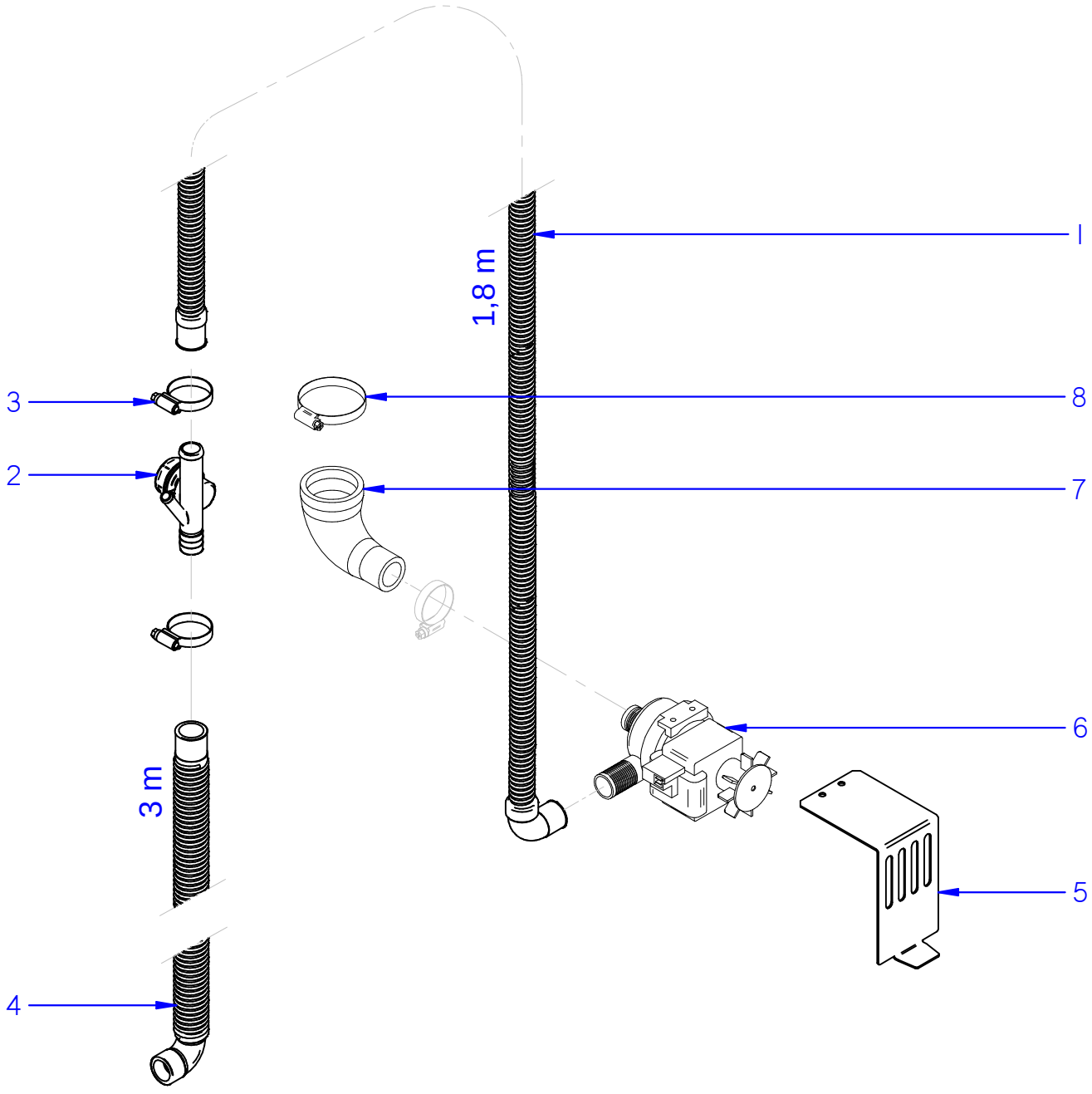

Fecha	Firma	I25	Página	
01-9-2020	B. Alcantara	CONJUNTO DESAGÜE / DRAINAGE ASSEMBLY		

APARATO / APPLIANCE	LAVAVAJILLAS / DISHWASHER	ZONA / ZONE	CONJUNTO DESAGÜE (AD) / DRAINAGE ASSEMBLY (AD)

ITEM	CODIGO REFERENCE	DENOMINACIÓN	DENOMINATION	AD-125												RECOMENDADOS RECOMMENDED	HASTA UNTIL	DESDE SINCE	NOTAS / NOTES
1	12023666	MANGUERA SIFÓN DESAGÜE AF	TRAP DRAINAGE HOSE AF	1															
2	12222207	DESAGÜE ANTIRETORNO	DRAINAGE VALVE	1															
3	12009997	ABRAZAD.. Fe-Zn 25-40mm DIN3017	Fe-Zn 25-40mm DIN3017 CLAMP	2															
4	12041936	MANGUERA DESAGÜE	DRAINAGE PIPE	1															
5	12249880	SOPORTE BOMBA DESAGÜE	DRAINAGE PUMP SUPPORT	1															
6	12023456	BOMBA DESAGÜE	DRAINAGE PUMP	1												X			
7	12049606	CODO BOMBA DESAGÜE	DRAINAGE PUMP ELBOW	1															
8	12009962	ABRAZAD. Fe-Zn 40-60mm DIN3017	Fe-Zn 40-60mm DIN3017 CLAMP	1															

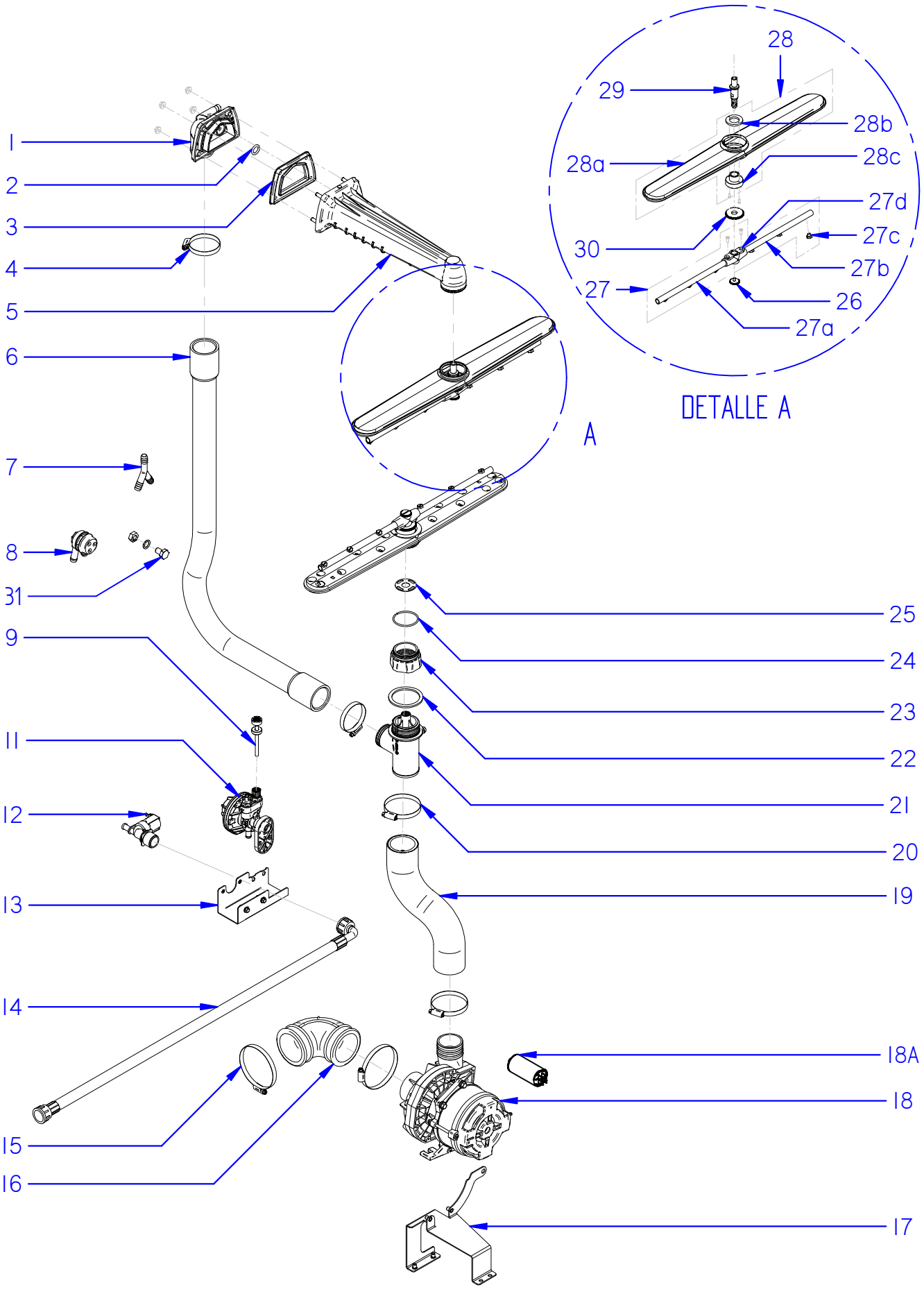

Fecha	Firma	110-142	Página
01-09-2020	I. Rodriguez	CONJUNTO HIDRÁULICO / HYDRAULIC ASSEMBLY	

APARATO / APPLIANCE	LAVAVAJILLAS / DISHWASHER	ZONA / ZONE	CONJUNTO HIDRÁULICO (CO) / HYDRAULIC ASSEMBLY (CO)

ITEM	CODIGO REFERENCE	DENOMINACIÓN	DENOMINATION	CO-110	CO-142										RECOMENDADOS RECOMMENDED	HASTA UNTIL	DESDE SINCE	NOTAS / NOTES
1	12165982	CIERRE BRAZO CAPOTA	DISHWASHER ARM LOCK	1	1													
2	12049214	JUNTA TÓRICA 12.8-3-5	2.8-3-5 SEAL	1	1													
3	12048366	JUNTA BRAZO CAPOTA	DISHWASHER ARM SEAL	1	1													
4	12009962	ABRAZAD. Fe-Zn 40-60mm DIN3017	Fe-Zn 40-60mm DIN3017 CLAMP	2	2													
5	12265489	CONJUNTO BRAZO CAPOTA	DISHWASHER ARM ASSEMBLY	1	1													
6	12150548	CONDUCCIÓN RAMA SUPERIOR	TOP BRANCH PIPE	1	1													
7	12023511	RACORD EN Y	Y FORM RACORD	1	1													
8	12184836	VÁLVULA ANTIRRETORNO	CHECK VALVE	1	1													
9	12265502	CONDUCTO ABRILLANTADOR	POLISHER PIPE	1	1													Incluye filtro y peso / Filter and weight included
11	12133010	DOSIFICADOR ABRILLANTADOR	POLISHER DISPENSER	1	1													
12	12219512	CONJUNTO ELECTROV, + REGULADOR	ELECTROV, + REGULATOR ASSEMBLY	1	1										X			
13	12225746	SOPORTE ELECTROVÁLVULA	ELECTROVALVE SUPPORT	1	1													
14	12185431	MANGUERA ENTRADA AGUA INTERIOR	INNER WATER INLET HOSE	1	1													
14	12115397	MANGUERA ENTRADA AGUA INTERIOR	INNER WATER INLET HOSE	1	1													solo modelos "AU" / "AU" models only
15	12009914	ABRAZADERA DIN3017 W2 70-90L	DIN3017 W2 70-90L CLAMP	2	2													
16	12139078	CONDUCTO ASPIRACIÓN	SUCTION PIPE	1	1													
17	12225194	SOPORTE MOTOBOMBA	PUMP SUPPORT	1	1													
18	12295102	ELECTROBOMBA 50Hz	ELECTRIC PUMP 50Hz	1	1										X			solo modelos 50Hz / 50Hz models only
18A	12294926	CONDENSADOR 20µF 50Hz	CAPACITOR 20µF 50Hz	1	1										X			solo modelos 50Hz / 50Hz models only
18	12275066	ELECTROBOMBA 60Hz	ELECTRIC PUMP 60Hz	1	1										X			solo modelos 60Hz / 60Hz models only
18A	12294894	CONDENSADOR 16µF 60Hz	CAPACITOR 16µF 60Hz	1	1										X			solo modelos 60Hz / 60Hz models only
19	12150482	CONDUCTO IMPULSIÓN	IMPULSION PIPE	1	1													
20	12009933	ABRAZADERA DIN3017 W2 50-70L	DIN3017 W2 50-70L CLAMP	2	2													
21	12265503	SOPORTE DISTRIBUIDOR	DISTRIBUTOR SUPPORT	1	1													
22	12163602	JUNTA SOPORTE DISTRIBUIDOR	DISTRIBUTOR SUPPORT SEAL	1	1													
23	12265504	ADAPTADOR RAMAS LAVADO	WASHING BRANCHES ADAPTOR	1	1													
24	12138664	ARANDELA ELÁSTICA	ELASTIC RETAINER	2	2													
25	12139199	REDUCTOR CAUDAL 1Kw	1Kw FLOW REDUCER	1	1													
26	12009829	TUERCA ESPECIAL INOX. M5x7	M5x7 STAIN. SPECIAL NUT	2	2													
27	12111791	DISTR, ACLARADO COMPLETO CONCEPT	CONCEPT COMPLETE RNSE SPRY-ARM	2	2													
27a	12113595	RAMA ACLARADO DERECHA	RIGHT RINSING BRANCH	2	2													
27b	12113596	RAMA ACLARADO IZQUIERDA	LEFT RINSING BRANCH	2	2													
27c	12024252	TOBERA ACLARADO	RINSING NOZZLE	12	12													
27d	12024470	SOPORTE RAMAS ACLARADO CONCEPT	CONCEPT RINSING BRANCH SUPPORT	2	2													
28	12265505	DISTRIBUIDOR LAVADO COMPLETO	COMPLETE WASHING DISTRIBUTOR	2	2													
28a	12003421	DISTRIBUIDOR LAVADO	WASHING DISTRIBUTOR	2	2													
28b	12023674	ARANDELA AMARRE	CLAMPING RETAINER	2	2													
28c	12141336	CASQUILLO DISTRIBUIDOR	DISTRIBUTOR BUSHING	2	2													
29	12170640	EJE LAVADO-ACLARADO	WASHING-RINSING SHAFT	2	2													
30	12162220	TUERCA ESPECIAL M14x1	M14x1 SPECIAL NUT	2	2													
31	12127398	CONJUNTO TAPÓN DD	DD CAP ASSEMBLY	1	1													

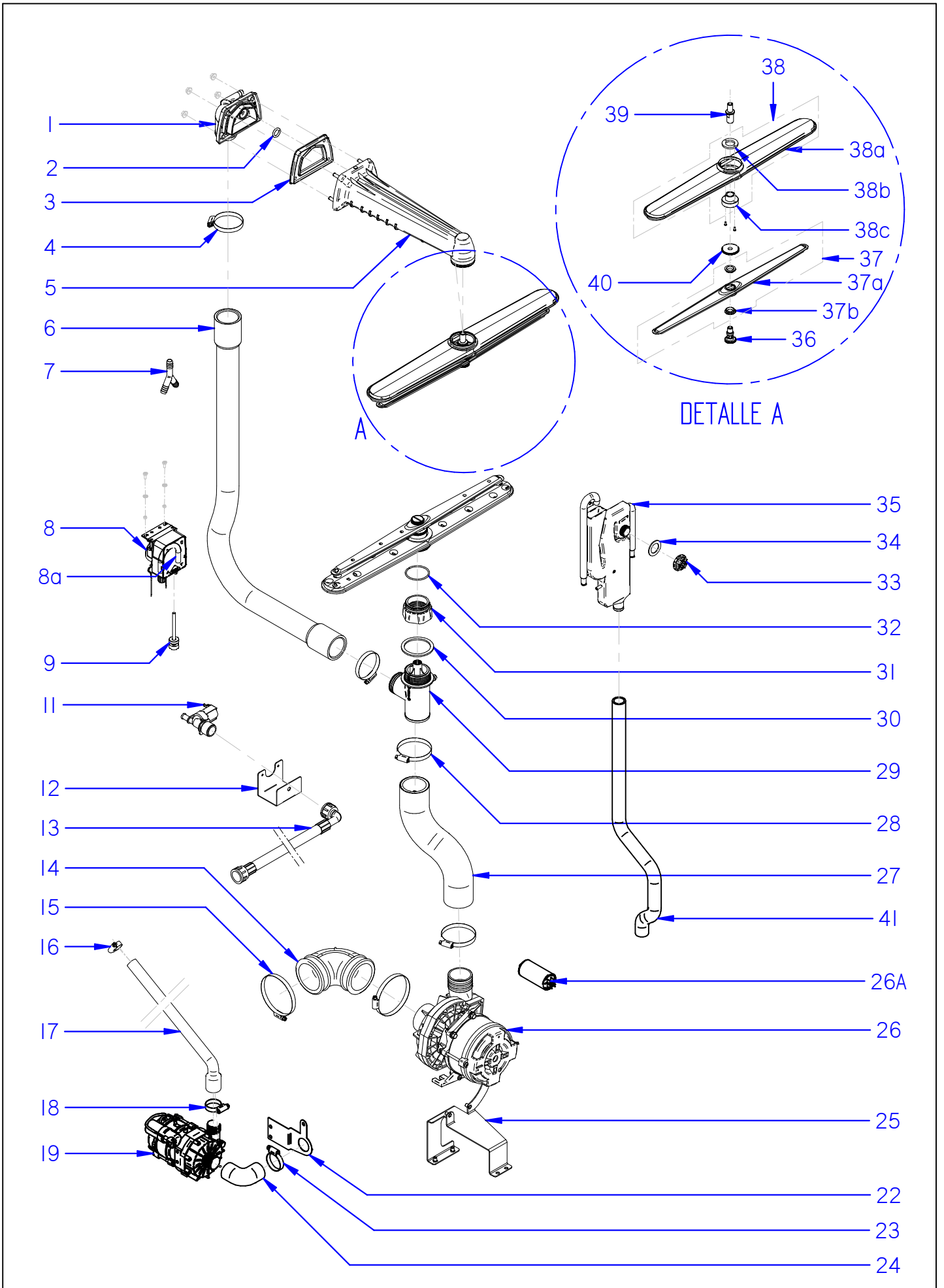

Fecha	Firma	144_125	Página
01-09-2020	I. Rodriguez	CONJUNTO HIDRÁULICO / HYDRAULIC ASSEMBLY	

APARATO / APPLIANCE	LAVAVAJILLAS / DISHWASHER	ZONA / ZONE	CONJUNTO HIDRÁULICO (COP-AD) / HYDRAULIC ASSEMBLY (COP-AD)

ITEM	CODIGO REFERENCE	DENOMINACIÓN	DENOMINATION	COP-144	COP-144 S	AD-125									RECOMENDADOS RECOMMENDED	HASTA UNTIL	DESDE SINCE	NOTAS / NOTES
1	12165982	CIERRE BRAZO CAPOTA	DISHWASHER ARM LOCK	1	1	1												
2	12049214	JUNTA TÓRICA 12.8-3-5	2.8-3-5 SEAL	1	1	1												
3	12048366	JUNTA BRAZO CAPOTA	DISHWASHER ARM SEAL	1	1	1												
4	12009962	ABRAZAD. Fe-Zn 40-60mm DIN3017	Fe-Zn 40-60mm DIN3017 CLAMP	2	2	2												
5	12265489	CONJUNTO BRAZO CAPOTA	DISHWASHER ARM ASSEMBLY	1	1	1												
6	12150548	CONDUCCIÓN RAMA SUPERIOR	TOP BRANCH PIPE	1	1	1												
7	12023511	RACORD EN Y	Y FORM RACORD	1	1	1												
8	12132254	DOSIF. PERISTÁLTICO ABRILLANTADOR	PERISTALTIC POLISHER DISPENSER	1	1	1												
8a	12230391	TUBO PERISTÁLTICO DOS. ABRILLANTADOR	POLISHER DISP. PERISTALTIC TUBE	1	1	1												
9	12265502	CONDUCTO ABRILLANTADOR	POLISHER PIPE	1	1	1												Incluye filtro y peso / Filter and weight included
11	12219511	ELECTROVÁLVULA + REGULADOR 4L/min	ELECTROVALVE + 4L/min REGULATOR	1	1	1									X			
12	12225749	SOPORTE ELECTROVÁLVULA	ELECTROVALVE SUPPORT	1	1	1												
13	12161034	MANGUERA ENTRADA AGUA INTERIOR	INNER WATER INLET HOSE	1	1	1												
13	12115397	MANGUERA ENTRADA AGUA INTERIOR	INNER WATER INLET HOSE	1	1	1												solo modelos "AU" / "AU" models only
14	12139078	CONDUCTO ASPIRACIÓN	SUCTION PIPE	1	1	1												
15	12009914	ABRAZADERA DIN3017 W2 70-90L	DIN3017 W2 70-90L CLAMP	2	2	2												
16	12010036	ABRAZAD. Fe-Zn 12-22mm DIN3017	Fe-Zn 12-22mm DIN3017 CLAMP	1	1	1												
17	12046080	CONDUCTO IMPULSIÓN ACLARADO	RINSING IMPULSION PIPE	1	1	1												
18	12010023	ABRAZAD. Fe-Zn 20-32mm DIN3017	Fe-Zn 20-32mm DIN3017 CLAMP	1	1	1												
19	12187518	BOMBA ACLARADO 50Hz	50Hz RINSING PUMP	1	1	1									X			solo modelos 50Hz / 50Hz models only
19	12216217	BOMBA ACLARADO 60Hz	60Hz RINSING PUMP	1	1	1									X			solo modelos 60Hz / 60Hz models only
22	12238067	SOPORTE BOMBA ACLARADO	RINSING PUMP BRACKET	1	1	1												
23	12009997	ABRAZAD. Fe-Zn 25-40mm DIN3017	Fe-Zn 25-40mm DIN3017 CLAMP	2	2	2												
24	12041928	CONDUCTO CALDERIN-BOMBA	BOILER-RINSING PUMP PIPE	1	1	1												
25	12225194	SOPORTE MOTOBOMBA	PUMP SUPPORT	1	1	1												
26	12295102	ELECTROBOMBA 50Hz	ELECTRIC PUMP 50Hz	1	1	1									X			solo modelos 50Hz / 50Hz models only
26A	12294926	CONDENSADOR 20µF 50Hz	CAPACITOR 20µF 50Hz	1	1	1									X			solo modelos 50Hz / 50Hz models only
26	12275066	ELECTROBOMBA 60Hz	ELECTRIC PUMP 60Hz	1	1	1									X			solo modelos 60Hz / 60Hz models only
26A	12294894	CONDENSADOR 16µF 60Hz	CAPACITOR 16µF 60Hz	1	1	1									X			solo modelos 60Hz / 60Hz models only
27	12150482	CONDUCTO IMPULSIÓN	IMPULSION PIPE	1	1	1												
28	12009933	ABRAZADERA DIN3017 W2 50-70L	DIN3017 W2 50-70L CLAMP	2	2	2												
29	12265503	SOPORTE DISTRIBUIDOR	DISTRIBUTOR SUPPORT	1	1	1												
30	12163602	JUNTA SOPORTE DISTRIBUIDOR	DISTRIBUTOR SUPPORT SEAL	1	1	1												
31	12265504	ADAPTADOR RAMAS LAVADO	WASHING BRANCHES ADAPTOR	1	1	1												
32	12138664	ARANDELA ELÁSTICA	ELASTIC RETAINER	2	2	2												
33	12104339	TAPÓN TUERCA	NUT CAP	1	1	1												
34	12091122	JUNTA AIR BREAK	AIR BREAK SEAL	1	1	1												
35	12163791	AIR BREAK	AIR BREAK	1	1	1												
36	12171232	EJE ACLARADO RAMAS PLANAS	FLAT BRANCHES RINSING SHAFT	2	2	2												
37	12228948	DISTRIBUIDOR ACLARADO COMPLETO	COMPLETE RINSING DISTRIBUTOR	2	2	2												
37a	12102984	DISTRIBUIDOR ACLARADO	RINSING DISTRIBUTOR	2	2	2												
37b	12041628	PROTECTOR FUGAS	PROTECTOR	4	4	4												
38	12265505	DISTRIBUIDOR LAVADO COMPLETO	COMPLETE WASHING DISTRIBUTOR	2	2	2												
38a	12003421	DISTRIBUIDOR LAVADO	WASHING DISTRIBUTOR	2	2	2												
38b	12023674	ARANDELA AMARRE	CLAMPING RETAINER	2	2	2												
38c	12141336	CASQUILLO DISTRIBUIDOR	DISTRIBUTOR BUSHING	2	2	2												
39	12138392	EJE ALAVADO	WASHING SHAFT	2	2	2												
40	12171233	TUERCA ESPECIAL ACLARADO M12x1.5	M12x1.5 RINSING SPECIAL NUT	2	2	2												
41	12253523	CONDUCTO AIR-BREAK CALDERIN	AIR-BREAK BOILER HOSE	1	1	1												

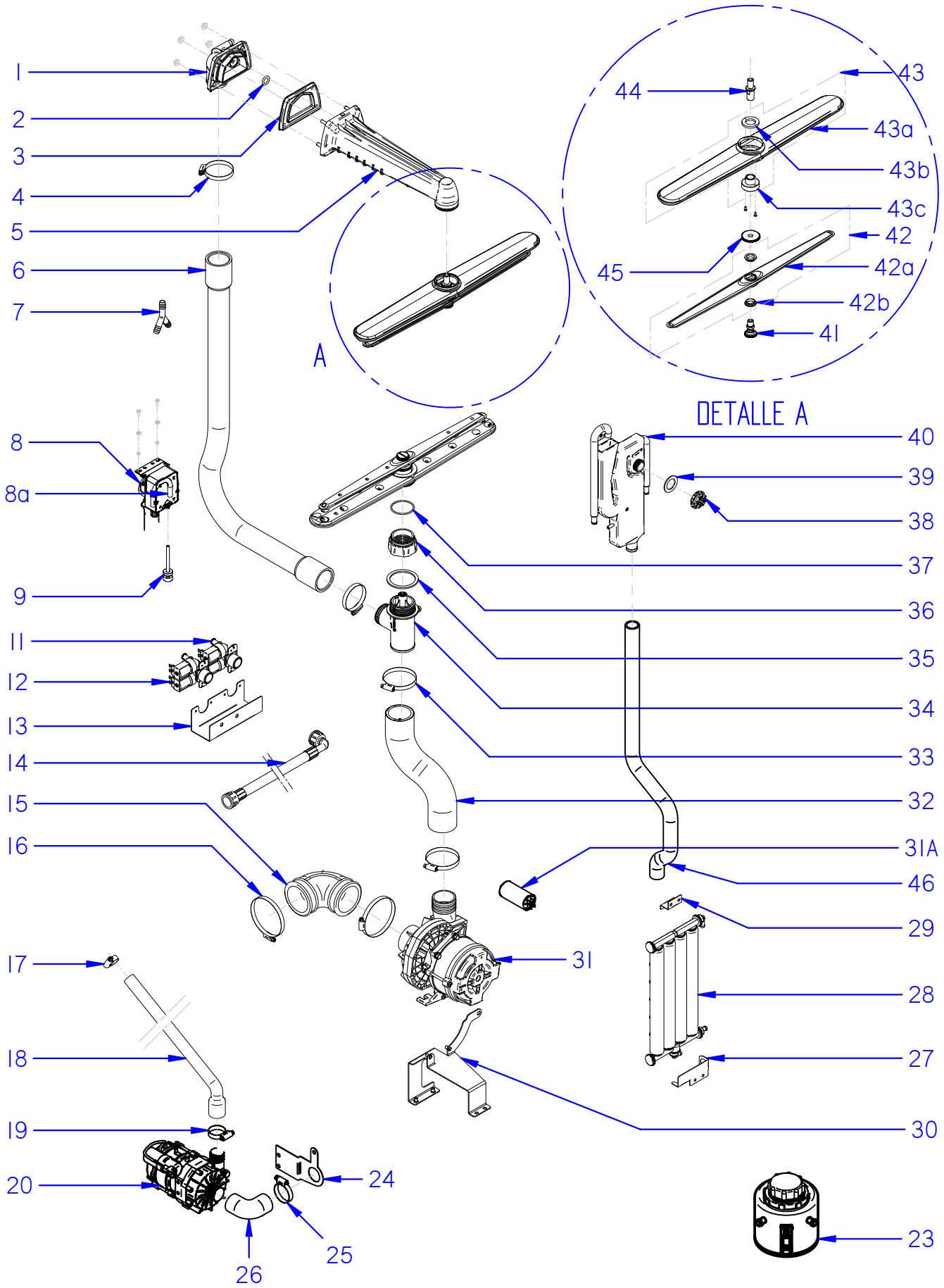

Fecha	Firma	125 SOFT	Página
01-09-2020	I. Rodriguez	CONJUNTO HIDRÁULICO (SOFT) / HYDRAULIC ASSEMBLY (SOFT)	

APARATO / APPLIANCE	LAVAVAJILLAS / DISHWASHER	ZONA / ZONE	CONJUNTO HIDRÁULICO (AD SOFT) / HYDRAULIC ASSEMBLY (AD SOFT)

ITEM	CODIGO REFERENCE	DENOMINACIÓN	DENOMINATION	AD-125 SOFT											RECOMENDADOS RECOMMENDED	HASTA UNTIL	DESDE SINCE	NOTAS / NOTES
1	12165982	CIERRE BRAZO CAPOTA	DISHWASHER ARM LOCK	1														
2	12049214	JUNTA TÓRICA 12.8-3-5	2.8-3-5 SEAL	1														
3	12048366	JUNTA BRAZO CAPOTA	DISHWASHER ARM SEAL	1														
4	12009962	ABRAZAD. Fe-Zn 40-60mm DIN3017	Fe-Zn 40-60mm DIN3017 CLAMP	2														
5	12265489	CONJUNTO BRAZO CAPOTA	DISHWASHER ARM ASSEMBLY	1														
6	12150548	CONDUCCIÓN RAMA SUPERIOR	TOP BRANCH PIPE	1														
7	12023511	RACORD EN Y	Y FORM RACORD	1														
8	12132254	DOSIF. PERISTÁLTICO ABRILLANTADOR	PERISTALTIC POLISHER DISPENSER	1											X			
8a	12230391	TUBO PERISTÁLTICO DOS. ABRILLANTADO	POLISHER DISP. PERISTALTIC TUBE	1														
9	12265502	CONDUCTO ABRILLANTADOR	POLISHER PIPE	1														Incluye filtro y peso / Filter and weight included
11	12217769	CONJUNTO ELECTROVÁLVULA REGEN.	REGEN. ELECTROVALVE ASSEMBLY	1											X			
12	12217768	CONJUNTO ELECTROVÁLVULA ENTRADA	INLET ELECTROVALVE ASSEMBLY	1											X			
13	12225770	SOPORTE ELECTROVÁLVULAS	ELECTROVALVES SUPPORT	1														
14	12161034	MANGUERA ENTRADA AGUA INTERIOR	INNER WATER INLET HOSE	1														
14	12115397	MANGUERA ENTRADA AGUA INTERIOR	INNER WATER INLET HOSE	1														solo modelos "AU" / "AU" models only
15	12139078	CONDUCTO ASPIRACIÓN	SUCTION PIPE	1														
16	12009914	ABRAZADERA DIN3017 W2 70-90L	DIN3017 W2 70-90L CLAMP	2														
17	12010036	ABRAZAD. Fe-Zn 12-22mm DIN3017	Fe-Zn 12-22mm DIN3017 CLAMP	1														
18	12041928	CONDUCTO CALDERIN-BOMBA	BOILER-RINSING PUMP PIPE	1														
19	12010023	ABRAZAD. Fe-Zn 20-32mm DIN3017	Fe-Zn 20-32mm DIN3017 CLAMP	1														
20	12187518	BOMBA ACLARADO 50Hz	50Hz RINSING PUMP	1											X			solo modelos 50Hz / 50Hz models only
20	12216217	BOMBA ACLARADO 60Hz	60Hz RINSING PUMP	1											X			solo modelos 60Hz / 60Hz models only
23	12244577	BOTE DE SALES COMPLETO	COMPLETE SALT CONTAINER	1											X			
24	12238067	SOPORTE BOMBA ACLARADO	RINSING PUMP SUPPORT	1														
25	12009997	ABRAZAD. Fe-Zn 25-40mm DIN3017	Fe-Zn 25-40mm DIN3017 CLAMP	2														
26	12136329	CONDUCTO ASPIRACIÓN BOMBA	RINSING PUMP SUCTION PIPE	1														
27	12222762	SOPORTE INFERIOR DESCALCIFICADOR	SOFTENER BOTTOM SUPPORT	1														
28	12024874	DESCALCIFICADOR 4 COLUMNAS	4 COLUMN SOFTENER	1											X			
29	12222761	SOPORTE SUPERIOR DESCALCIFICADOR	SOFTENER TOP SUPPORT	1														
30	12225194	SOPORTE MOTOBOMBA	PUMP SUPPORT	1														
31	12295102	ELECTROBOMBA 50Hz	ELECTRIC PUMP 50Hz	1											X			solo modelos 50Hz / 50Hz models only
31A	12294926	CONDENSADOR 20µF 50Hz	CAPACITOR 20µF 50Hz	1											X			solo modelos 50Hz / 50Hz models only
31	12275066	ELECTROBOMBA 60Hz	ELECTRIC PUMP 60Hz	1											X			solo modelos 60Hz / 60Hz models only
31A	12294894	CONDENSADOR 16µF 60Hz	CAPACITOR 16µF 60Hz	1											X			solo modelos 60Hz / 60Hz models only
32	12150482	CONDUCTO IMPULSIÓN	IMPULSION PIPE	1														
33	12009933	ABRAZADERA DIN3017 W2 50-70L	DIN3017 W2 50-70L CLAMP	2														
34	12265503	SOPORTE DISTRIBUIDOR	DISTRIBUTOR SUPPORT	1														
35	12163602	JUNTA SOPORTE DISTRIBUIDOR	DISTRIBUTOR SUPPORT SEAL	1														
36	12265504	ADAPTADOR RAMAS LAVADO	WASHING BRANCHES ADAPTOR	1														
37	12138664	ARANDELA ELÁSTICA	ELASTIC RETAINER	2														
38	12104339	TAPÓN TUERCA	NUT CAP	1														
39	12091122	JUNTA AIR BREAK	AIR BREAK SEAL	1														
40	12163791	AIR BREAK	AIR BREAK	1														
41	12171232	EJE ACLARADO RAMAS PLANAS	FLAT BRANCHES RINSING SHAFT	2														

APARATO / APPLIANCE	LAVAVAJILLAS / DISHWASHER	ZONA / ZONE	CONJUNTO HIDRÁULICO (AD SOFT) / HYDRAULIC ASSEMBLY (AD SOFT)

ITEM	CODIGO REFERENCE	DENOMINACIÓN	DENOMINATION	AD-125 SOFT												RECOMENDADOS RECOMMENDED	HASTA UNTIL	DESDE SINCE	NOTAS / NOTES
42	12228948	DISTRIBUIDOR ACLARADO COMPLETO	COMPLETE RINSING DISTRIBUTOR	2															
42a	12102984	DISTRIBUIDOR ACLARADO	RINSING DISTRIBUTOR	2															
42c	12041628	PROTECTOR FUGAS	PROTECTOR	4															
43	12228947	DISTRIBUIDOR LAVADO COMPLETO	COMPLETE WASHING DISTRIBUTOR	2															
43a	12003421	DISTRIBUIDOR LAVADO	WASHING DISTRIBUTOR	2															
43b	12023674	ARANDELA AMARRE	CLAMPING RETAINER	2															
43c	12141336	CASQUILLO DISTRIBUIDOR	DISTRIBUTOR BUSHING	2															
44	12138392	EJE ALAVADO	WASHING SHAFT	2															
45	12171233	TUERCA ESPECIAL ACLARADO M12x1.5	M12x1.5 RINSING SPECIAL NUT	2															
46	12253523	CONDUCTO AIR-BREAK CALDERIN	AIR-BREAK BOILER HOSE	1															

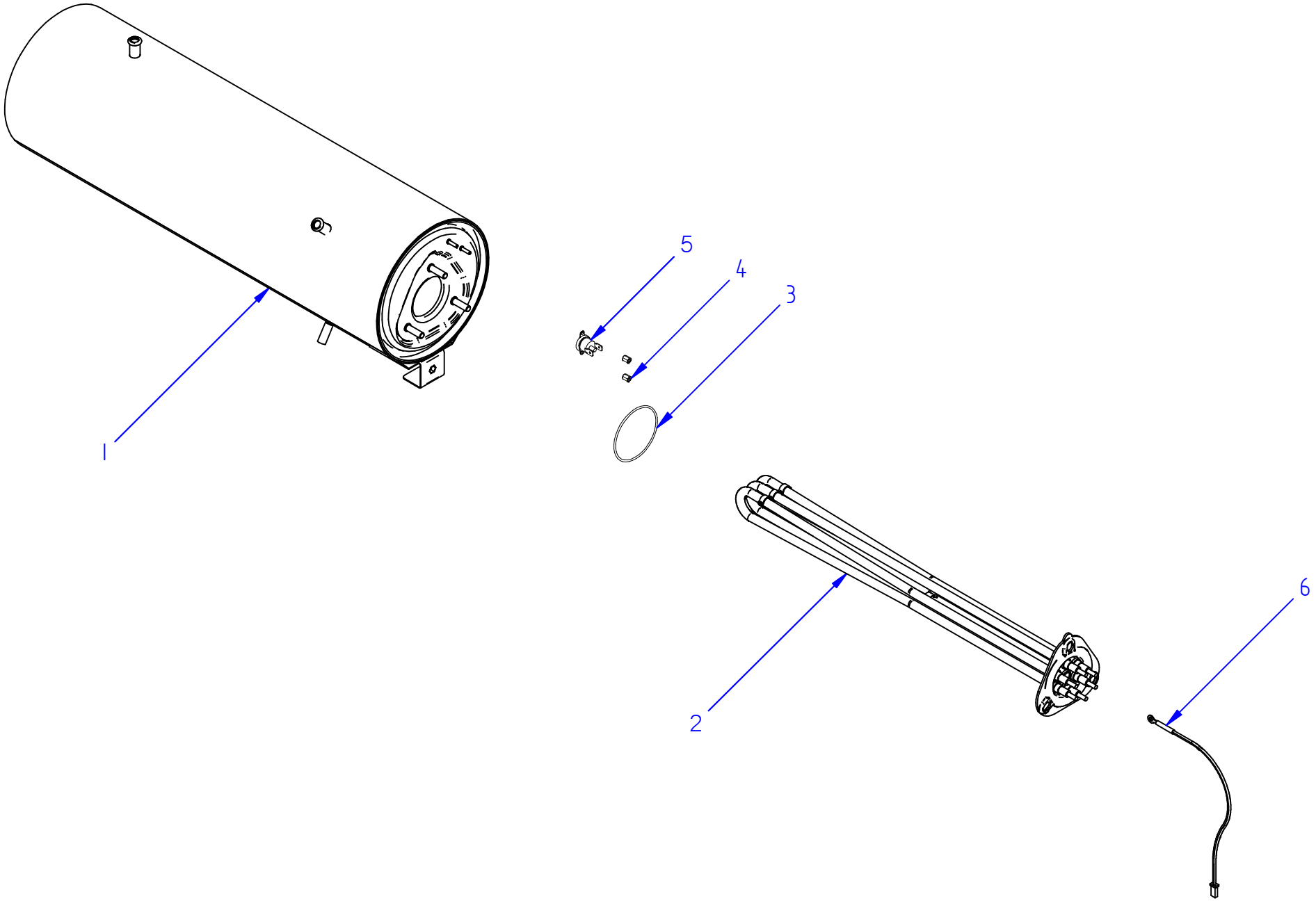

Fecha	Firma	110-142	Página	
01-06-2018	B. Alcantara	CALDERÍN / HEATER		

APARATO / APPLIANCE	LAVAVAJILLAS / DISHWASHER	ZONA / ZONE	CALDERÍN (CO) / HEATER (CO)

ITEM	CODIGO REFERENCE	DENOMINACIÓN	DENOMINATION	CO-110	CO-142										RECOMENDADOS RECOMMENDED	HASTA UNTIL	DESDE SINCE	NOTAS / NOTES
1	12293951	CALDERÍN COMPLETO	COMPLETE HEATER	1	1													
2	12265544	RESISTENCIA TRIPLE 230V 6Kw UL	230V 6Kw UL HEATING ELEMENT	1	-										X			INCLUYE JUNTA TÓRICA / O-RING INCLUDED
2	12265533	RESISTENCIA CALDERÍN	BOILER HEATING ELEMENT	-	1										X			INCLUYE JUNTA TÓRICA / O-RING INCLUDED
3	12102062	JUNTA TÓRICA	O-RING	1	1													
4	12102812	TUERCA ESP. INOX M3	M3 INOX SP. NUT	2	2													
5	12096597	TERMOSTATO SEG. 110ºC FAST 90	110ºC FAST 90 SAFETY THERMOSTAT	1	1										X			
6	12025036	SONDA NTC	NTC PROBE	1	1										X			

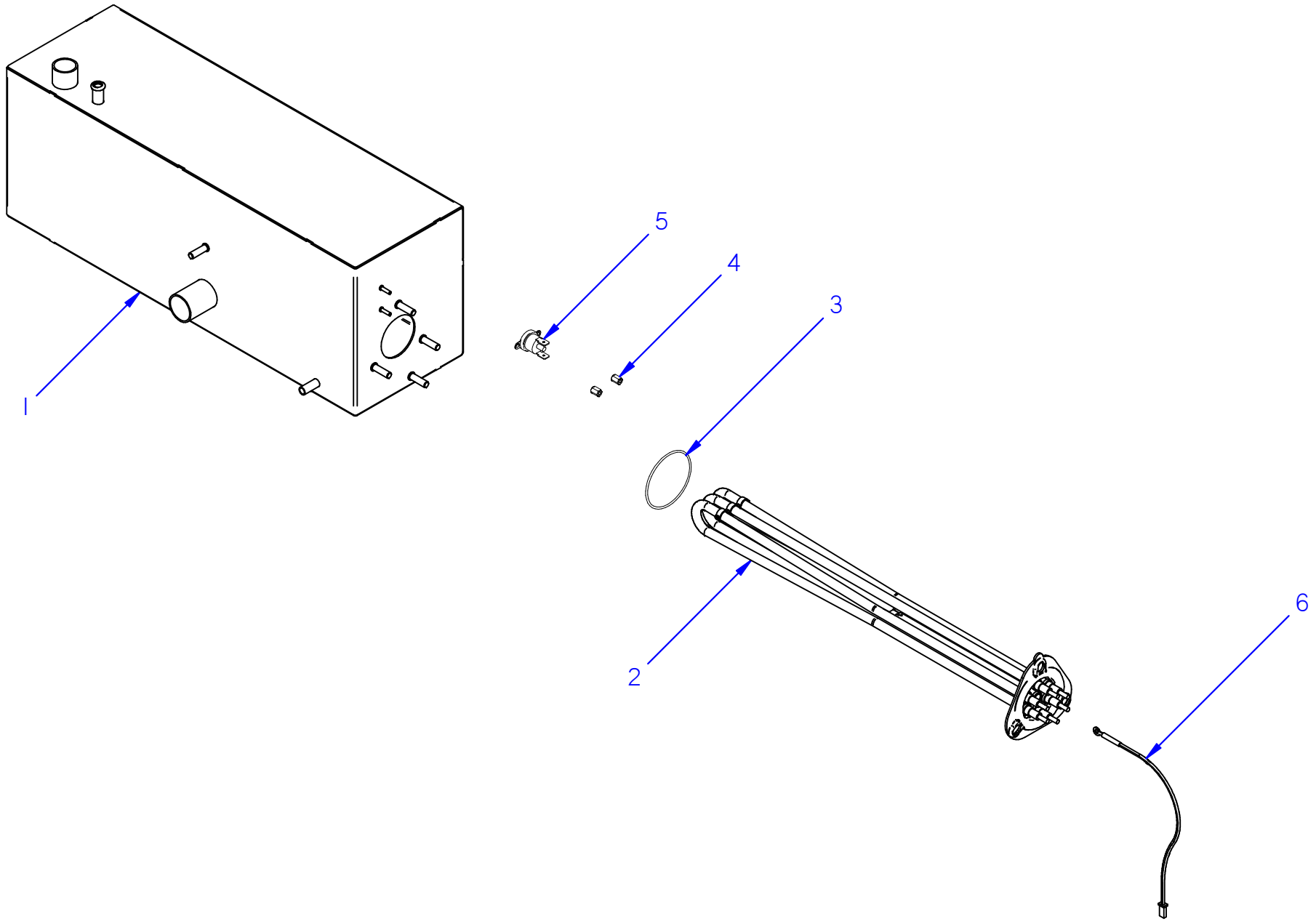

Fecha	Firma	I44_I25	Página	
01-06-2018	B. Alcantara	CALDERÍN / HEATER		

APARATO / APPLIANCE	LAVAVAJILLAS / DISHWASHER	ZONA / ZONE	CALDERÍN (COP-AD) / HEATER (COP-AD)

ITEM	CODIGO REFERENCE	DENOMINACIÓN	DENOMINATION	COP-144	COP-144 S	AD-125									RECOMENDADOS RECOMMENDED	HASTA UNTIL	DESDE SINCE	NOTAS / NOTES
1	12291937	CALDERÍN COMPLETO	COMPLETE HEATER	1	1	1												
2	12265533	RESISTENCIA TRIPLE 230V 9Kw UL	230V 9Kw UL TRIPLE HETING ELEMENT	1	1	1									X			INCLUYE JUNTA TÓRICA / O-RING INCLUDED
3	12102062	JUNTA TÓRICA	O-RING	1	1	1												
4	12102812	TUERCA ESP. INOX M3	M3 INOX SP. NUT	2	2	2												
5	12096597	TERMOSTATO SEG. 110ºC FAST 90	110ºC FAST 90 SAFETY THERMOSTAT	1	1	1									X			
6	12025036	SONDA NTC	NTC PROBE	1	1	1									X			

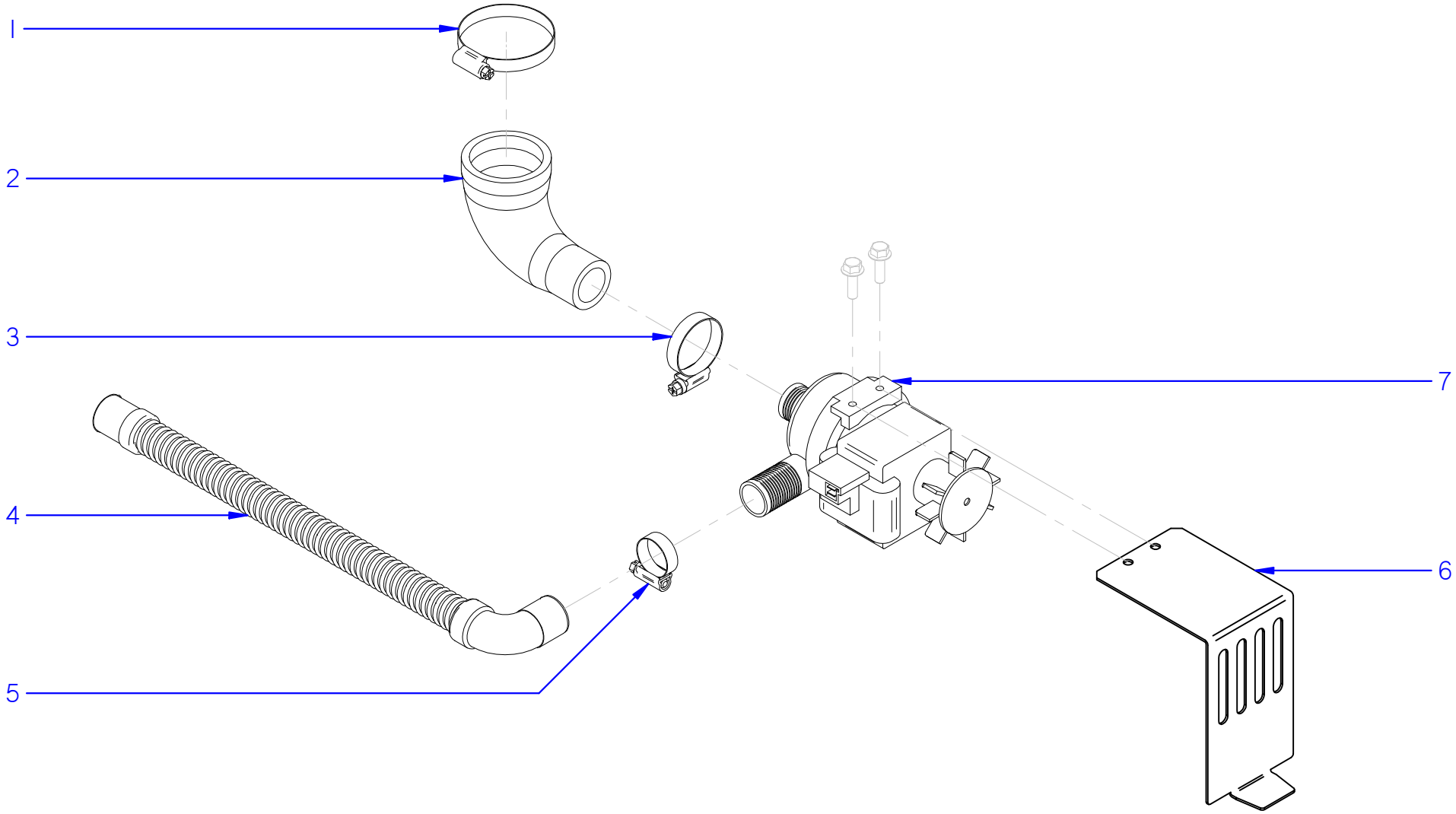

*KIT OPCIONAL EN MODELOS CO-COP

Fecha	Firma	110_142_144	Página
01-06-2018	B. Alcantara	KIT BOMBA DESAGÜE / DRAINAGE PUMP KIT	

APARATO / APPLIANCE	LAVAVAJILLAS / DISHWASHER	ZONA / ZONE	KIT BOMBA DESAGÜE (BD) / DRAINAGE PUMP KIT (BD)

ITEM	CODIGO REFERENCE	DENOMINACIÓN	DENOMINATION	CO-110	CO-142	COP-144										RECOMENDADOS RECOMMENDED	HASTA UNTIL	DESDE SINCE	NOTAS / NOTES
1	12009962	ABRAZAD. Fe-Zn 40-60mm DIN3017	Fe-Zn 40-60mm DIN3017 CLAMP	1	1	1													
2	12049606	CODO BOMBA DESAGÜE	DRAINAGE PUMP ELBOW	1	1	1													
3	12009997	ABRAZAD. Fe-Zn 25-40mm DIN3017	Fe-Zn 25-40mm DIN3017 CLAMP	1	1	1													
4	12023666	MANGUERA DESAGÜE	DRAINAGE HOSE	1	1	1													
5	12009988	ABRAZAD. Fe-Zn 16-27mm DIN3017	Fe-Zn 16-27mm DIN3017 CLAMP	1	1	1													
6	12249880	SOPORTE BOMBA DESAGÜE	DRAINAGE PUMP SUPPORT	1	1	1													
7	12023456	MOTOBOMBA 230V AC 1N 50Hz 96W	230V AC 1N 50Hz 96W PUMP	1	1	1										X			

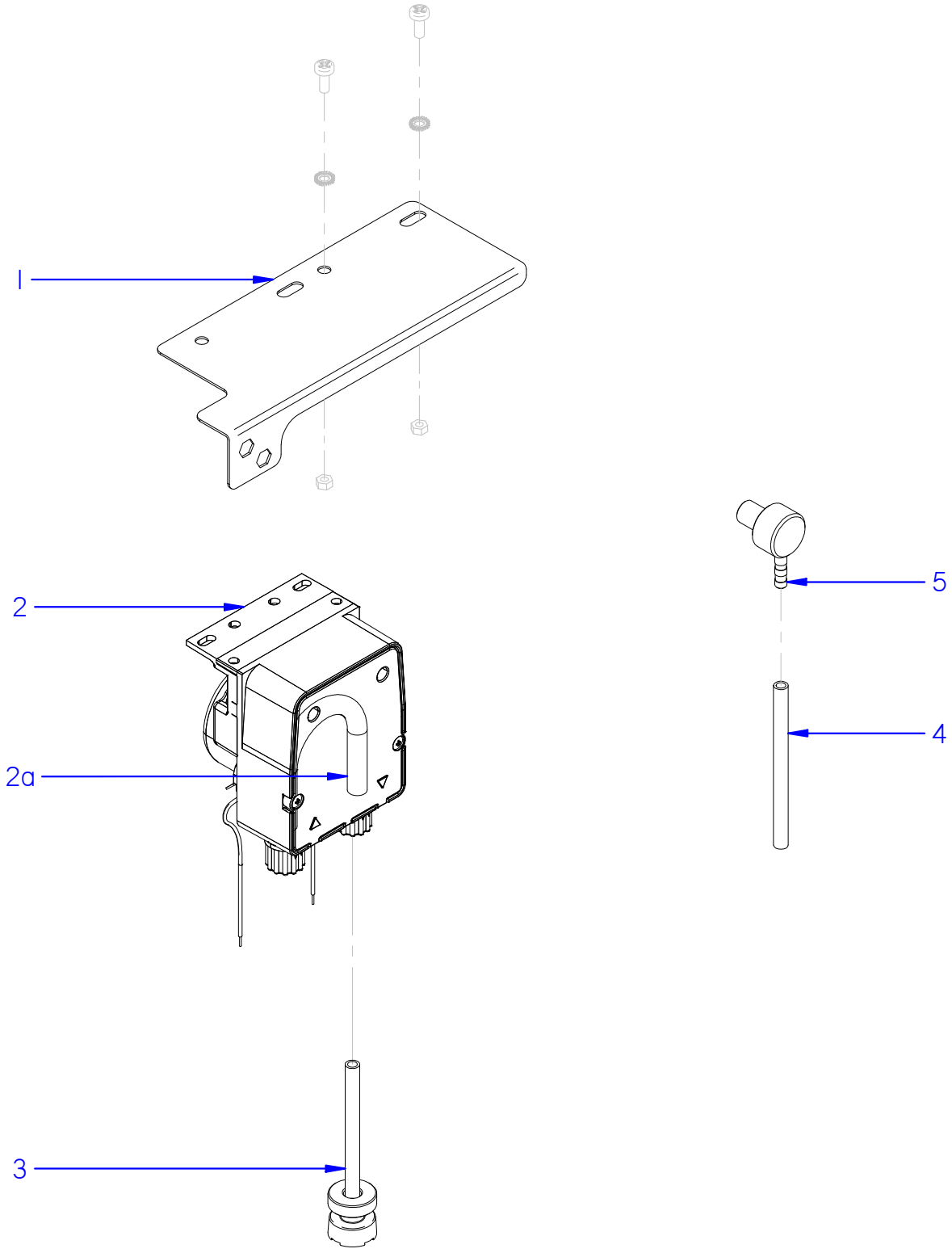

*INCLUIDO EN MODELOS AD
*KIT OPCIONAL EN MODELOS CO-COP

Fecha	Firma	110_142_144_125	Página	
01-06-2018	B. Alcantara	KIT DOSIFICADOR DETERGENTE / SOAP DISPENSER KIT		

APARATO / APPLIANCE	LAVAVAJILLAS / DISHWASHER	ZONA / ZONE	KIT DOSIFICADOR DETERGENTE (DD) / SOAP DISPENSER KIT (DD)

ITEM	CODIGO REFERENCE	DENOMINACIÓN	DENOMINATION	CO-110	CO-142	COP-144	COP-144 S	AD-125							RECOMENDADOS RECOMMENDED	HASTA UNTIL	DESDE SINCE	NOTAS / NOTES
1	12228945	SOPORTE DOSIFICADORES	DISPENSER SUPPORT	1	1	1	1	1										
2	12133011	BOMBA PERISTÁTICA 230V AC 60Hz 5Kw	230V AC 60Hz 5Kw PERISTALTIC PUMP	1	1	1	1	1										
2a	12230390	TUBO PERISTÁLTICO DETERGENTE	DETERGENT PERISTALTIC PIPE	1	1	1	1	1										
3	12265549	CONDUCTO DETERGENTE	SOAP PIPE	1	1	1	1	1										Incluye filtro y peso / Filter and weight included
4	11000079	CONDUCTO DOSIFICADOR	DISPENSER PIPE	1	1	1	1	1										unidad en metros (m) / unit in metres (m)
5	12024531	PASAMUROS DETERGENTE INOX.	STAIN. SOAP BUSHING	1	1	1	1	1										

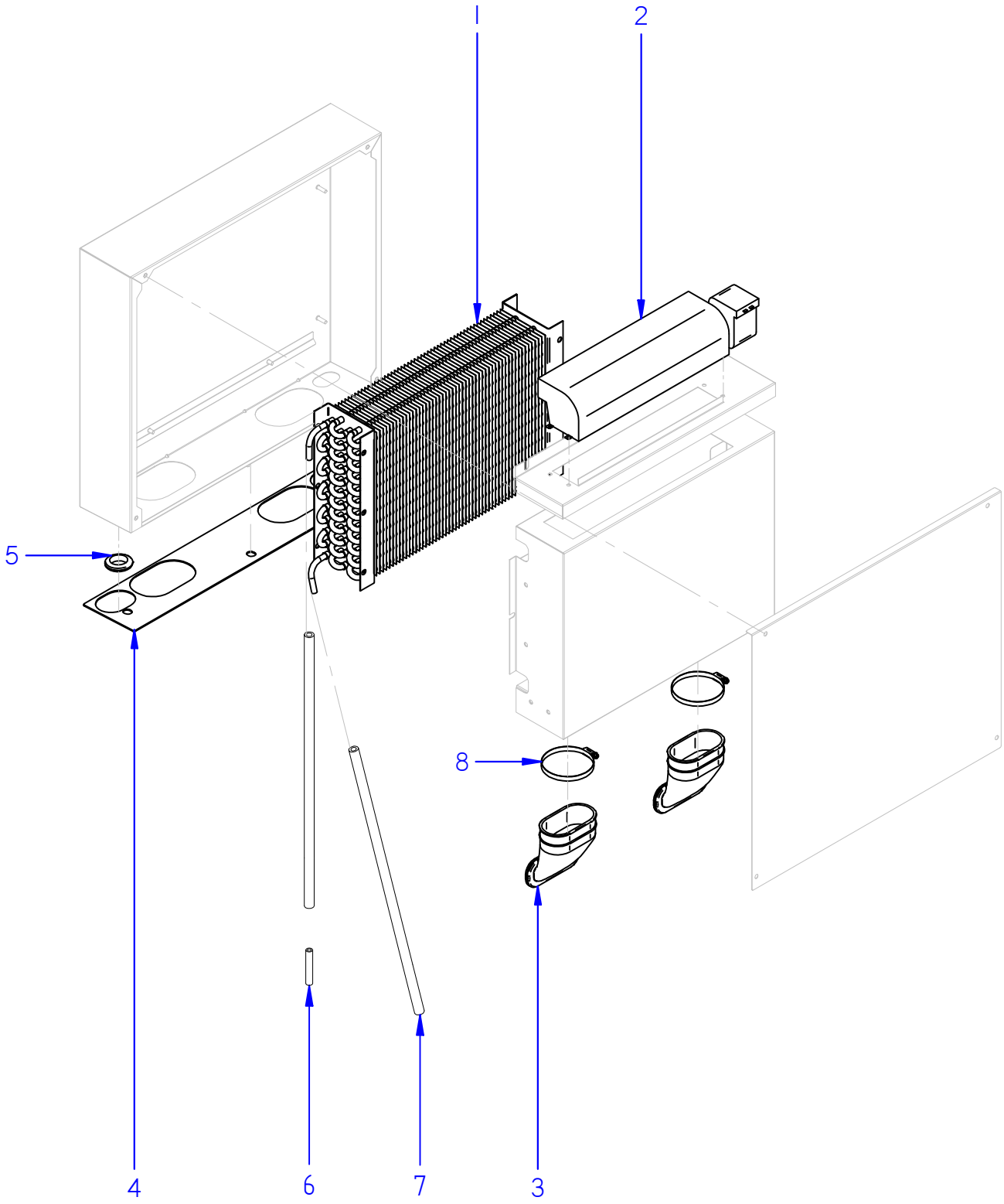

Fecha	Firma	VERSIONES HRS / HRS VERSIONS	Página	
01-09-2020	I. Rodriguez	HEAT RECOVERY SYSTEM		

APARATO / APPLIANCE	LAVAVAJILLAS / DISHWASHER	ZONA / ZONE	KIT HRS / HRS KIT

ITEM	CODIGO REFERENCE	DENOMINACIÓN	DENOMINATION	CO-110	CO-142	COP-144	COP-144 S	AD-125							RECOMENDADOS RECOMMENDED	HASTA UNTIL	DESDE SINCE	NOTAS / NOTES
	12257802	**CONJUNTO HRS G3**	**HRS KIT G3**															
1	12213631	INTERCAMBIADOR	HEAT EXCHANGER	1	1	1	1	1										
2	12221654	VENTILADOR TANGENCIAL	TANGENTIAL FAN	1	1	1	1	1										
3	12139460	CONDUCTO HRS	HRS DUCT	2	2	2	2	2										
4	12248073	JUNTA HRS	HRS SEAL	1	1	1	1	1										
5	12152991	PASAMUROS	WALL BUSHING	2	2	2	2	2										
6	12282938	TUBO CONEXIÓN HRS	HRS CONECTION PIPE	2	2	2	2	2										
7	11003200	TUBO GOMA GRIS	GREY RUBBER PIPE	2	2	2	2	2										unidad en centímetros (cm) / unit in centimetres (cm)
8	12009914	ABRAZADERA 70-90	70-90 CLAMP	2	2	2	2	2										

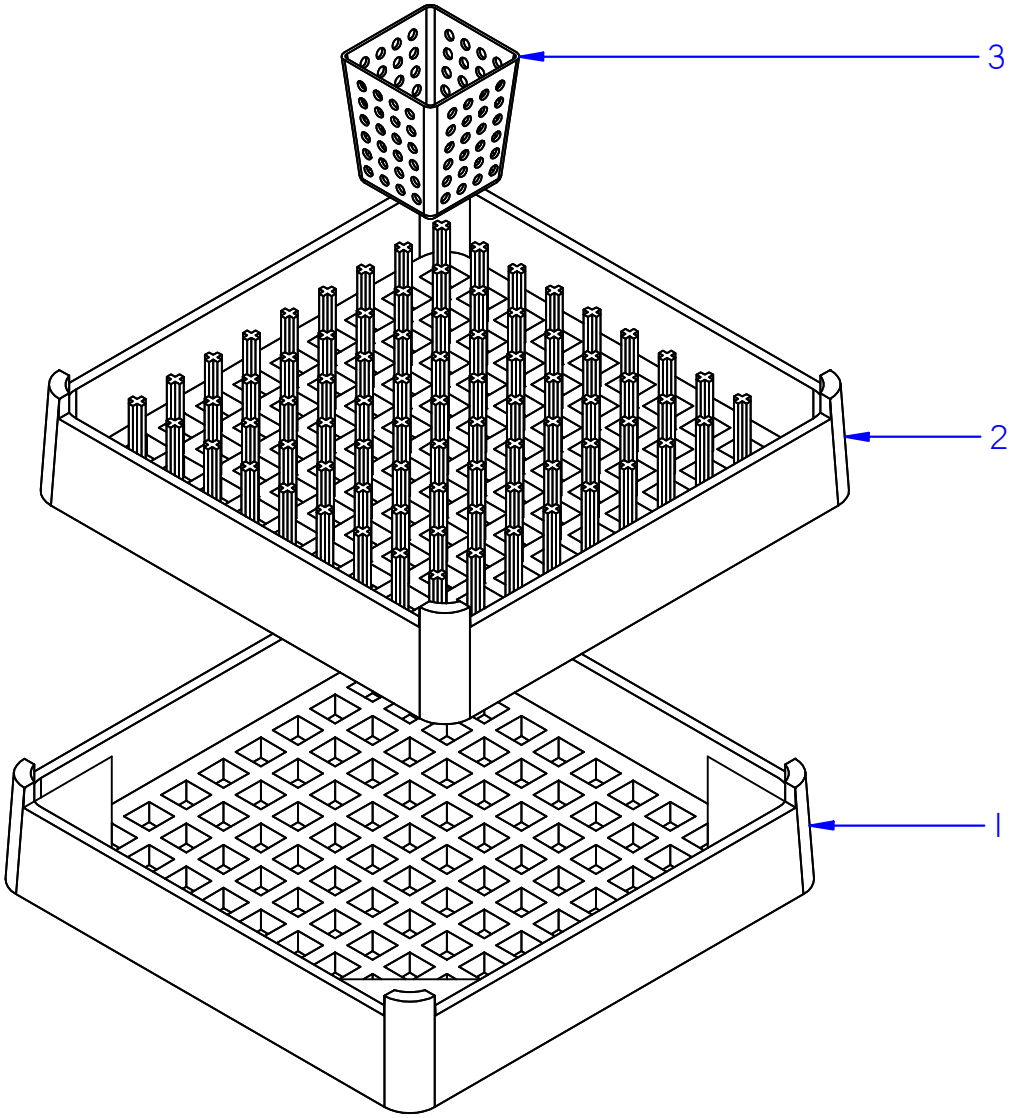

Fecha	Firma	110-142-144-125	Página
01-09-2020	I. Rodriguez	CETIILLOS / BASKETS	36

APARATO / APPLIANCE	LAVAVAJILLAS / DISHWASHER	ZONA / ZONE	CESTILLOS / BASKETS

ITEM	CODIGO REFERENCE	DENOMINACIÓN	DENOMINATION	CO-110	CO-142	COP-144	COP-144 S	AD-125							RECOMENDADOS RECOMMENDED	ELIMINADO ELIMINATED	INTRODUCIDO INTRODUCED	NOTAS / NOTES
1	12025011	CESTILLO BASE CT-10	CT-10 BASE BASKET	1	1	1	1	1										
2	12024990	CESTILLO PLATOS CP-16-18	CP-16-18 PLATES BASKET	1	1	1	1	1										
3	12023745	CESTILLO CUBIERTOS	CUTLERY BASKET	1	2	2	2	2										

APARATO / APPLIANCE	LAVAVAJILLAS / DISHWASHER	ZONA / ZONE	REPUESTOS RECOMENDADOS / RECOMMENDED SPARE PARTS

ITEM	CODIGO REFERENCE	DENOMINACIÓN	DENOMINATION	CO-110	CO-142	COP-144	COP-144 S	AD-125	AD-125 SOFT								HASTA UNTIL	DESDE SINCE	ZONA / ZONE
2	12242368	EMBELLECEDOR CO-110	STICKER CO-110	1	-	-	-	-	-										portamandos (110) / control holder (110)
3	12241256	PULSADOR METAL D19	PUSH BUTTON METAL D19	3	-	-	-	-	-										portamandos (110) / control holder (110)
4	12242881	PULSADOR METAL D19 ICON	PUSH BUTTON METAL D19 ICON	1	-	-	-	-	-										portamandos (110) / control holder (110)
8	12025036	SONDA NTC	NTC PROBE	1	1	1	1	1	1										portamandos (110_142_144_125) / control holder (110_142_144_125)
10	12232119	CONTROL TARJETA 7 RELES	7 RELAY CONTROL BOARD	1	1	1	1	-	-										portamandos (110_142_144) / control holder (110_142_144)
11	12024040	CONTACTOR	CONTACTOR	2	2	2	2	2	2										portamandos (110_142_144_125) / control holder (110_142_144_125)
12	12123407	PRESOSTATO SIMPLE	SIMPLE PRESSURE SWITCH	1	1	1	1	-	-										portamandos (110_142_144) / control holder (110_142_144)
13	12024011	CONTACTOR	CONTACTOR	1	1	1	1	-	-										portamandos (110_142_144) / control holder (110_142_144)
2	12239325	EMBELLECEDOR	STICKER	-	1	-	-	-	-										portamandos (142) / control holder (142)
14	12120189	CONTROL TARJETA 6 RELES	6 RELAY CONTROL BOARD	1	1	1	1	1	1										portamandos (110_142_144_125) / control holder (110_142_144_125)
4	12188440	DISPLAY	DISPLAY	-	1	1	1	-	-										portamandos (142_144) / control holder (142_144)
2	12239682	EMBELLECEDOR	STICKER	-	-	1	1	-	-										portamandos (144) / control holder (144)
20	12123259	CONTACTOR AUXILIAR	AUXILIARY CONTACTOR	-	-	2	2	-	-										portamandos (110_142_144_125) / control holder (110_142_144_125)
21	12023803	PRESOSTATO SIMPLE 1,3-2,8	SIMPLE PRESSURE SWITCH 1,3-2,8	-	-	1	1	-	-										portamandos (144) / control holder (144)
2	12239431	EMBELLECEDOR AD-505 _ AD-125	STICKER AD-505 _ AD-125	-	-	-	-	1	1										portamandos (125) / control holder (125)
4	12048027	VISUALIZADOR 32 DIGITOS	DISPLAY 32 DIGITS	-	-	-	-	1	1										portamandos (125) / control holder (125)
10	12189023	CONTROL TARJETA 8 RELES	8 RELAY CONTROL BOARD	-	-	-	-	1	1										portamandos (125) / control holder (125)
12	12042019	PRESOSTATO SIMPLE 2 BAT	SIMPLE PRESSURE SWITCH 0,1	-	-	-	-	1	1										portamandos (125) / control holder (125)
18	12024477	INTERRUPTOR MAGNETICO	MAGNETIC SWITCH	1	1	1	1	1	1										portamandos (110_142_144_125) / control holder (110_142_144_125)
14	12045886	RESISTENCIA TRIPLE 230V 4,5Kw UL	230V 4,5Kw UL TRIPLE RESISTOR	1	1	1	1	-	-										COMPONENTES CUBA (CO-COP) / TANK PARTS (CO-COP)
17	12096597	TERMOSTATO SEG. 110ºC	110ºC SAFETY THERMOSTAT	1	1	1	1	1	1										componenetes cuba (CO_COP_AD) / tank parts (CO_COP_AD)
9	12150959	RESISTENCIA TRIPLE 230V 2,1Kw UL	230V 2,1Kw UL TRIPLE RESISTOR	-	-	-	-	1	1										componenetes cuba (AD) / tank parts (AD)
6	12023456	BOMBA DESAGÜE	DRAINAGE PUMP	-	-	-	-	1	1										conjunto desagüe (AD) / drainage assembly (AD)
12	12219512	CONJUNTO ELECTROV, + REGULADOR	ELECTROV, + REGULATOR ASSEMBLY	1	1	-	-	-	-										conjunto hidráulico (CO) / hydraulic assembly (CO)
18	12295102	ELECTROBOMBA 50Hz	ELECTRIC PUMP 50Hz	1	1	1	1	1	1										conjunto hidráulico (CO) / hydraulic assembly (CO)
18A	12294926	CONDENSADOR 20µF 50Hz	CAPACITOR 20µF 50Hz	1	1	1	1	1	1										conjunto hidráulico (CO) / hydraulic assembly (CO)
18	12275066	ELECTROBOMBA 60Hz	ELECTRIC PUMP 60Hz	1	1	1	1	1	1										conjunto hidráulico (CO) / hydraulic assembly (CO)
18A	12294894	CONDENSADOR 16µF 60Hz	CAPACITOR 16µF 60Hz	1	1	1	1	1	1										conjunto hidráulico (CO) / hydraulic assembly (CO)
11	12219511	ELECTROVÁLVULA + REGULADOR 4L/min	ELECTROVALVE + 4L/min REGULATOR	-	-	1	1	1	1										conjunto hidráulico (COP-AD) / hydraulic assembly (COP-AD)
19	12187518	BOMBA ACLARADO 50Hz	50Hz RINSING PUMP	-	-	1	1	1	1										conjunto hidráulico (COP-AD) / hydraulic assembly (COP-AD)
19	12216217	BOMBA ACLARADO 60Hz	60Hz RINSING PUMP	-	-	1	1	1	1										conjunto hidráulico (COP-AD) / hydraulic assembly (COP-AD)
11	12217769	CONJUNTO ELECTROVÁLVULA REGEN.	REGEN. ELECTROVALVE ASSEMBLY	-	-	-	-	-	1										conjunto hidráulico (AD SOFT) / hydraulic assembly (AD SOFT)
12	12217768	CONJUNTO ELECTROVÁLVULA ENTRADA	INLET ELECTROVALVE ASSEMBLY	-	-	-	-	-	1										conjunto hidráulico (AD SOFT) / hydraulic assembly (AD SOFT)
23	12244577	BOTE DE SALES COMPLETO	COMPLETE SALT CONTAINER	-	-	-	-	-	1										conjunto hidráulico (AD SOFT) / hydraulic assembly (AD SOFT)
28	12024874	DESCALCIFICADOR 4 COLUMNAS	4 COLUMN SOFTENER	-	-	-	-	-	1										conjunto hidráulico (AD SOFT) / hydraulic assembly (AD SOFT)
30	12225191	SOPORTE MOTOBOMBA 50Hz	50Hz PUMP SUPPORT	-	-	-	-	-	1										conjunto hidráulico (AD SOFT) / hydraulic assembly (AD SOFT)
30	12225194	SOPORTE MOTOBOMBA 60Hz	60Hz PUMP SUPPORT	-	-	-	-	-	1										conjunto hidráulico (AD SOFT) / hydraulic assembly (AD SOFT)
2	12265544	RESISTENCIA TRIPLE 230V 6Kw UL	230V 6Kw UL TRIPLE HEATING ELEMENT	1	-	-	-	-	-										calderín (CO) / heater (CO)
4	12265533	RESISTENCIA TRIPLE 230V 9Kw UL	230V 9Kw UL TRIPLE HEATING ELEMENT	-	1	1	1	1	1										calderín (CO-COP-AD) / heater (CO-COP-AD)

Mod. 110

① General	12245391
③ Botones	12245569
④ HRS	12274984
⑤ HRS	12048032
⑥ MARINE	12116869
Esquema 1xx	12248363
Indicador de componentes	12252410
Leyenda	12248269
Prensa estopas	12009927

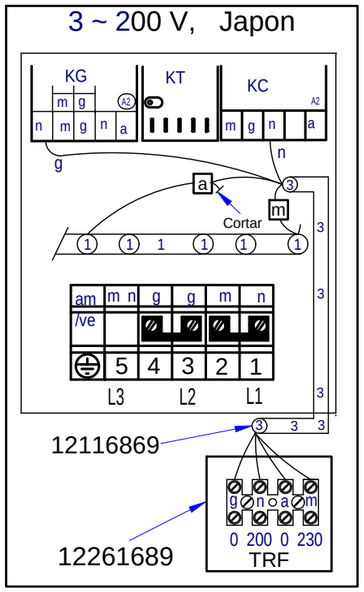

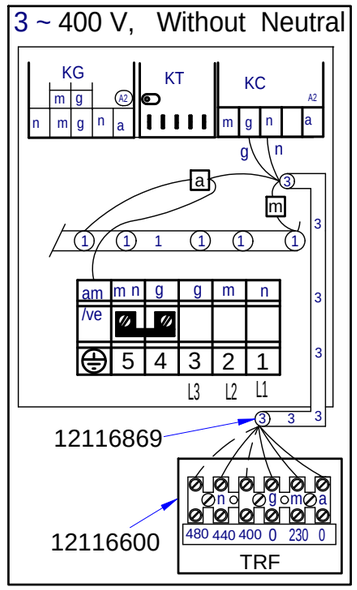

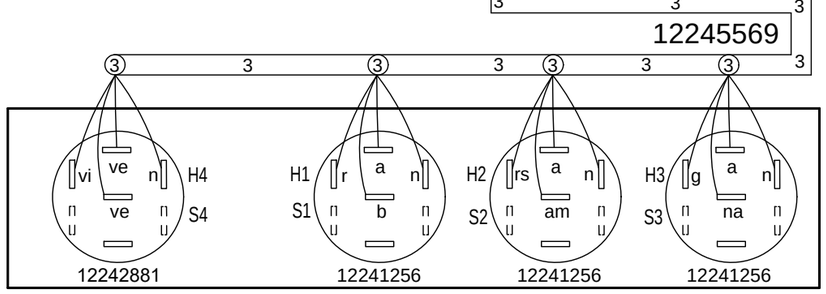

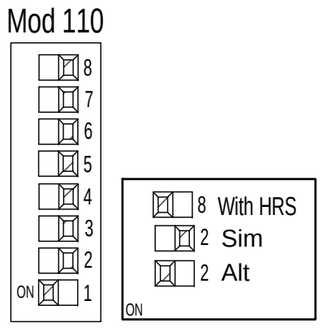

Nota: Todos los cables hembra que queden sin conectar se les colocaran una funda para macho 12010227

Mod. 142

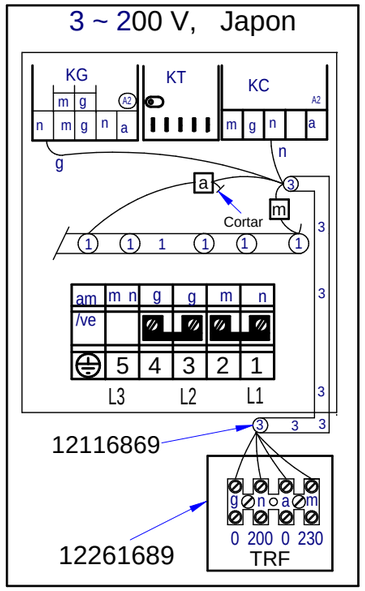

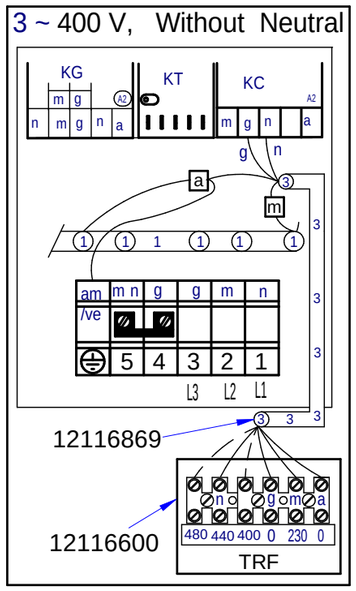

① General	12245391
② Membrana	12245399
④ HRS	12274984
⑤ HRS	12048032
⑥ MARINE	12116869
Esquema 1xx	12248363
Indicador de componentes	12252410
Leyenda	12248269
Prensa estopas	12009927

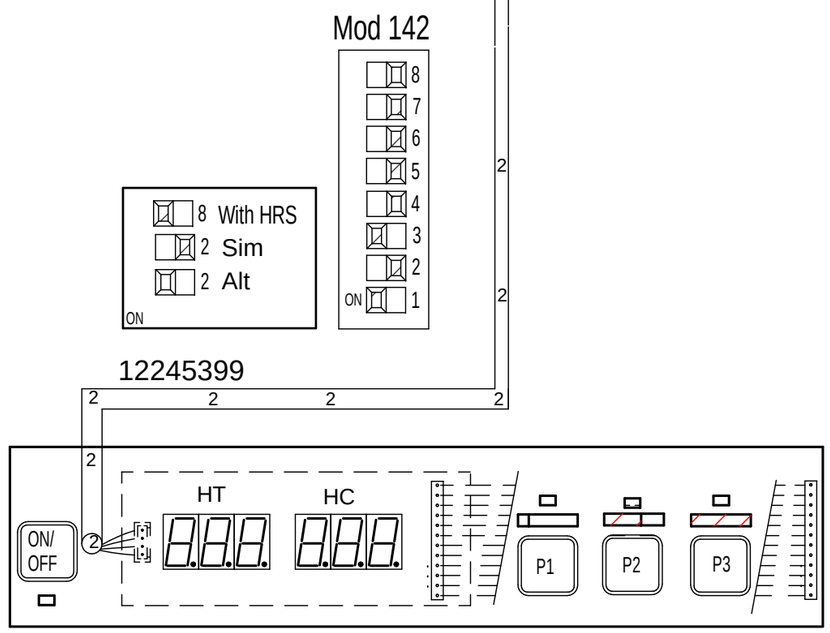

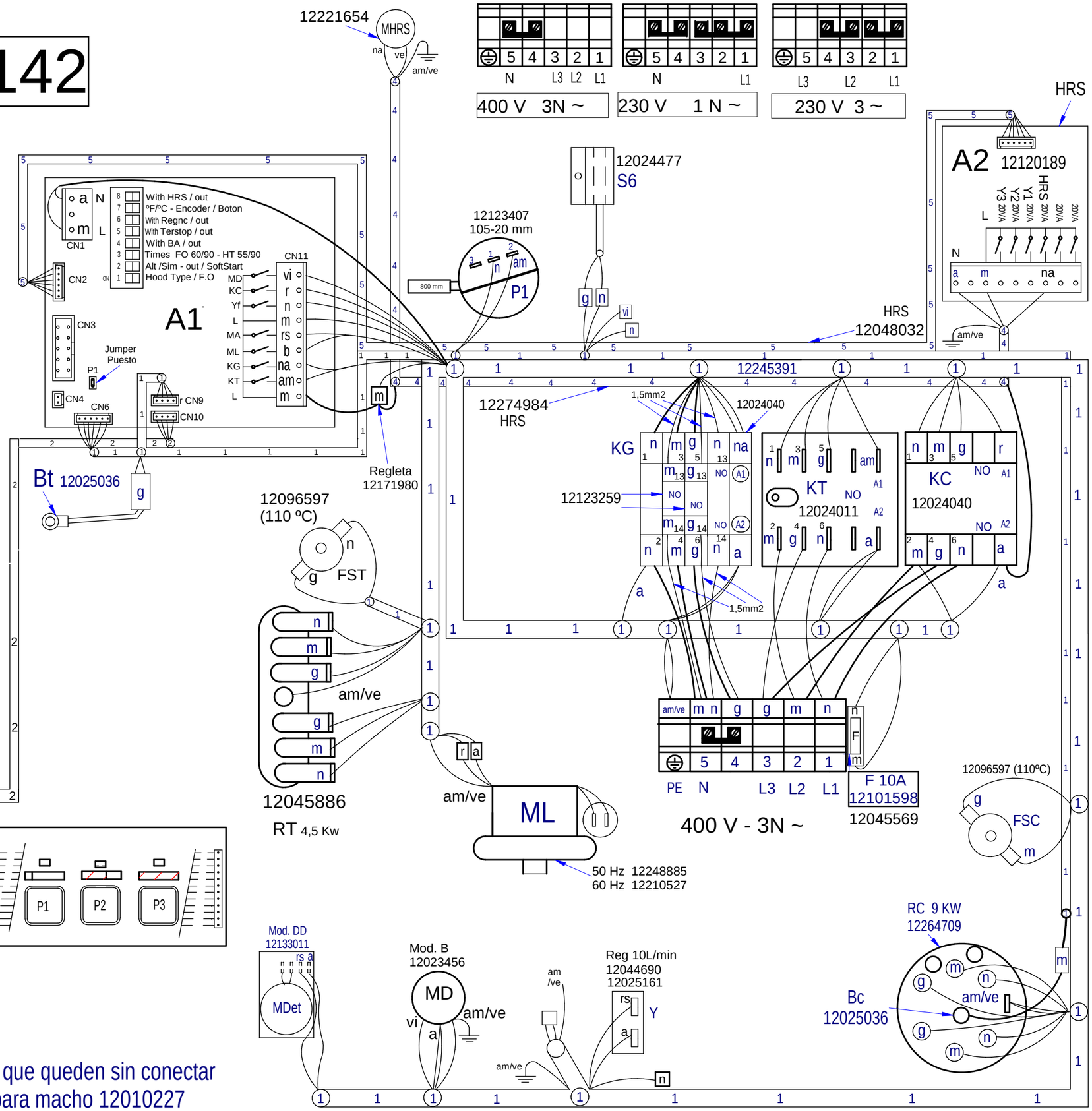

Nota: Todos los cables hembra que queden sin conectar se les colocaran una funda para macho 12010227

Mod 144

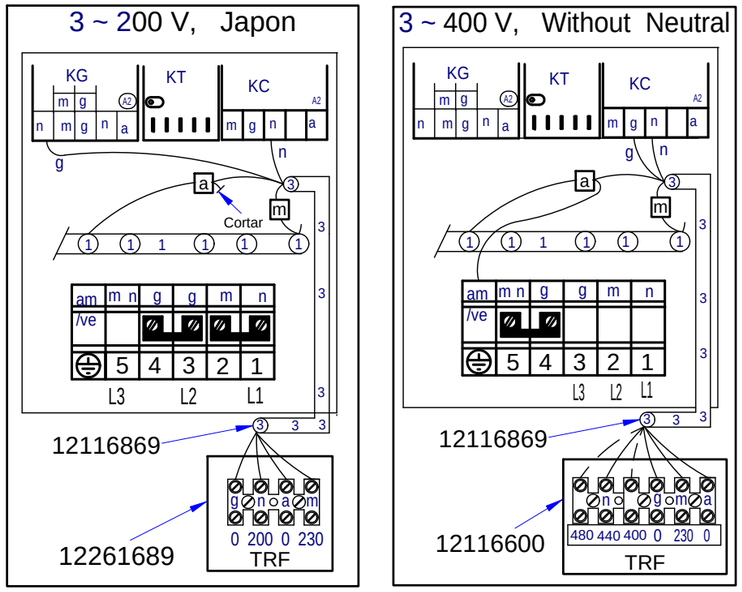

① General	12245391
② Membrana	12245399
④ HRS	12274984
⑤ HRS	12048032
⑥ MARINE	12116869
Esquema PRCOP 604	12248367
Esquema 174 W	12248365
Esquema 1xx	12248363
Indicador de componentes	12252410
Leyenda	12248269
Prensa estopas	12009927

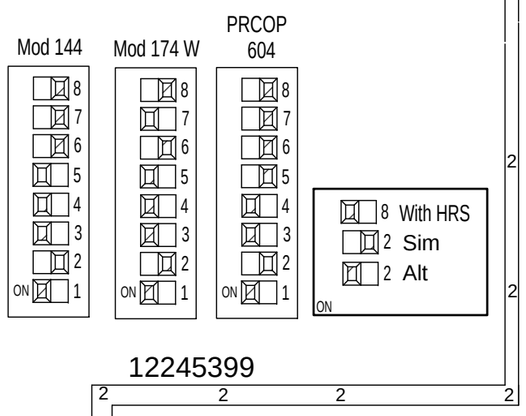

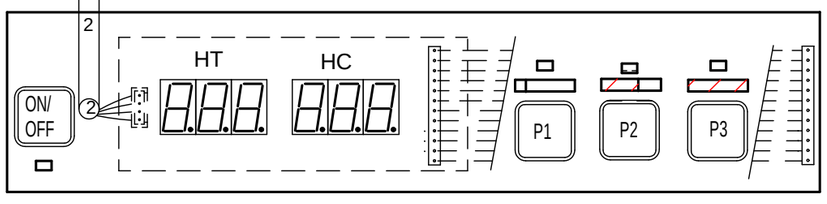

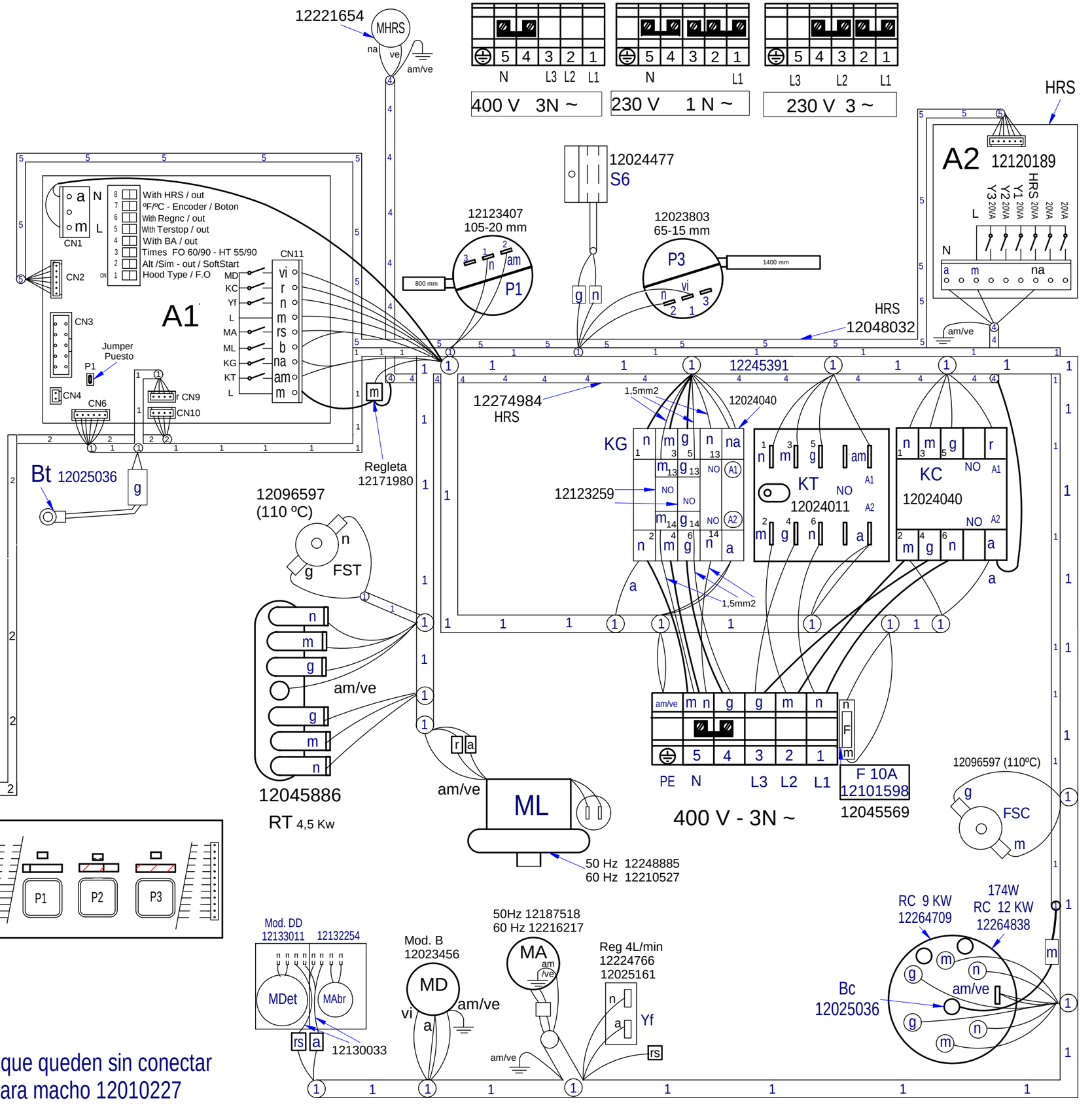

Nota: Todos los cables hembra que queden sin conectar se les colocaran una funda para macho 12010227

12249085

Mod 110 ... pag 1
Mod 142 ... pag 2
Mod xx4 ... pag 3

Nov - 2020

AD 125

①	12221775
②	12221775
③ MARINE	12116869
④ HRS	12274984
⑤ SOFT	12185810
Esquema teorico	12252091
Indicador de componentes	12252134
Leyenda	12252093

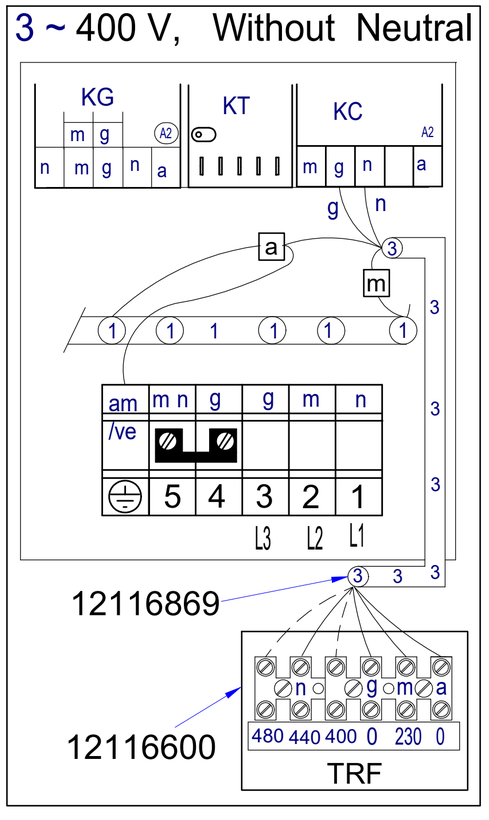

Nota: Todos los cables hembra que queden sin conectar se les colocaran una funda para macho 12010227

12187891 Nov - 2020

AD-125 ECO

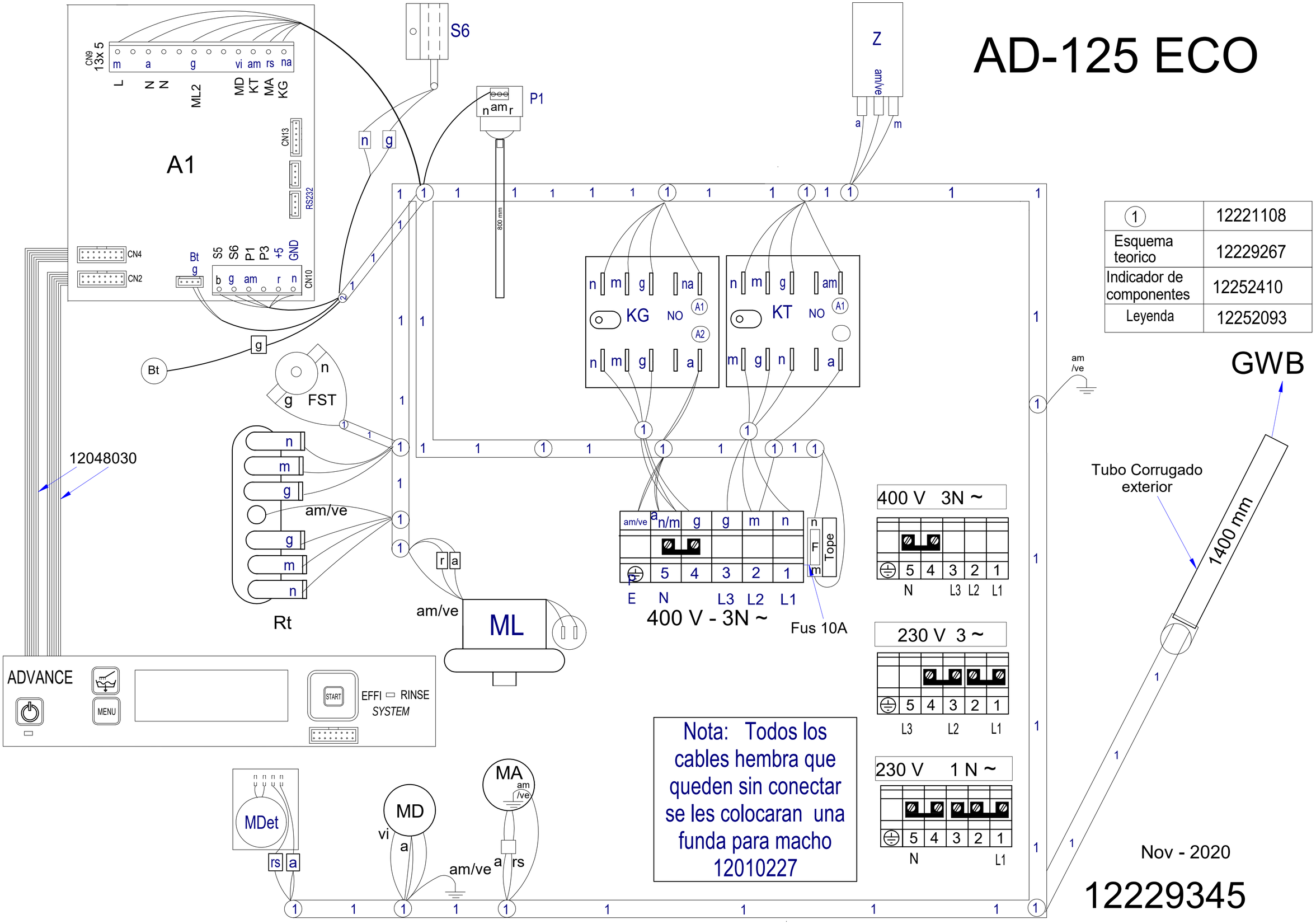

1	12221108
Esquema teorico	12229267
Indicador de componentes	12252410
Leyenda	12252093

Nota: Todos los cables hembra que queden sin conectar se les colocaran una funda para macho 12010227

Nov - 2020

12229345

JPG

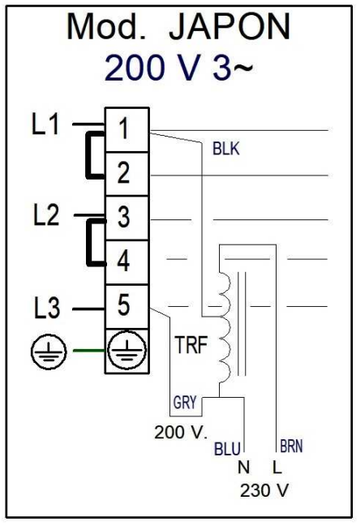

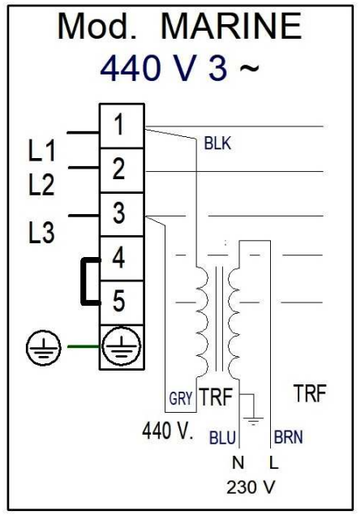

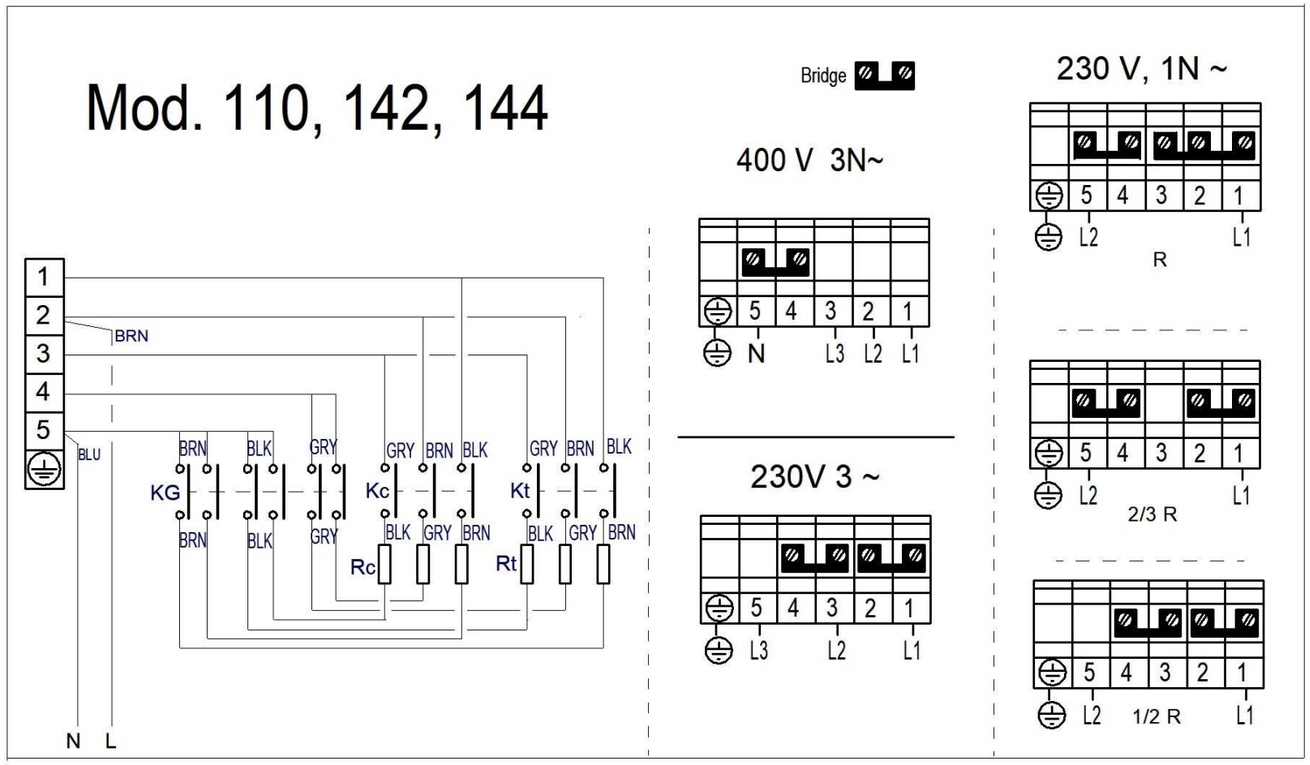



Mod. 142, 144

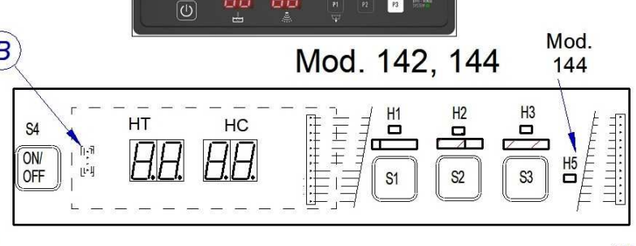

Mod. 144

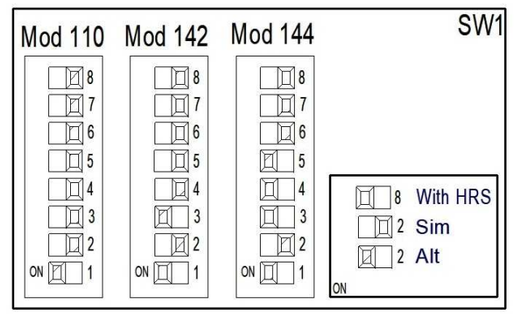

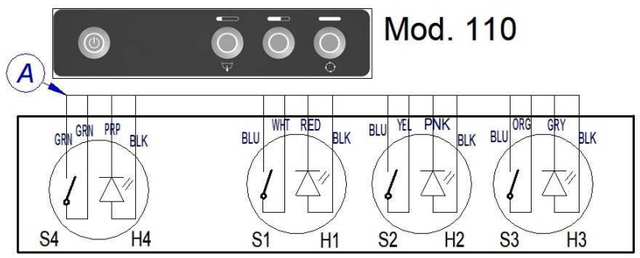

12248363 Nov - 2020

JPG

Mod. 125

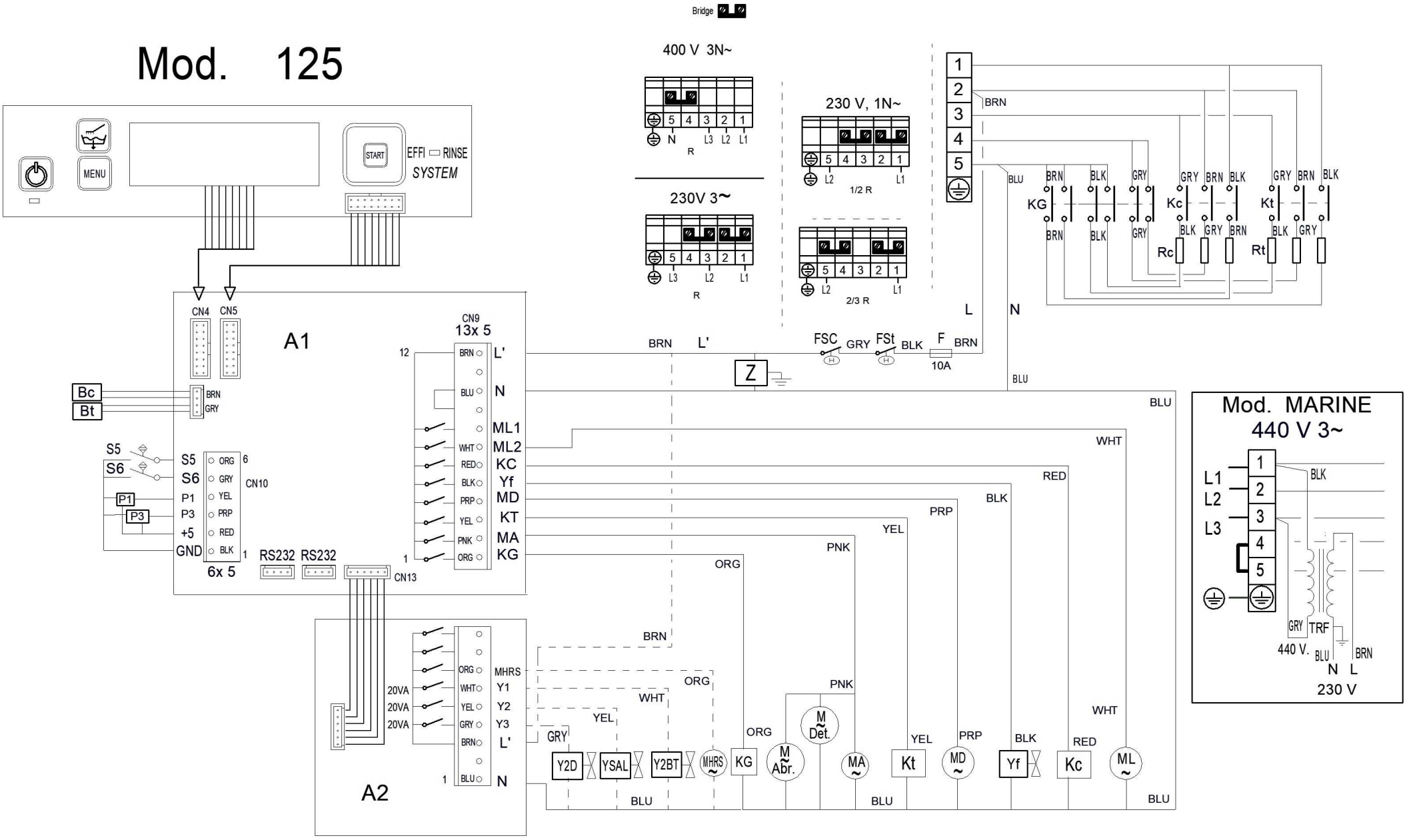

12252091

Nov - 2020

Mod 125 ECO

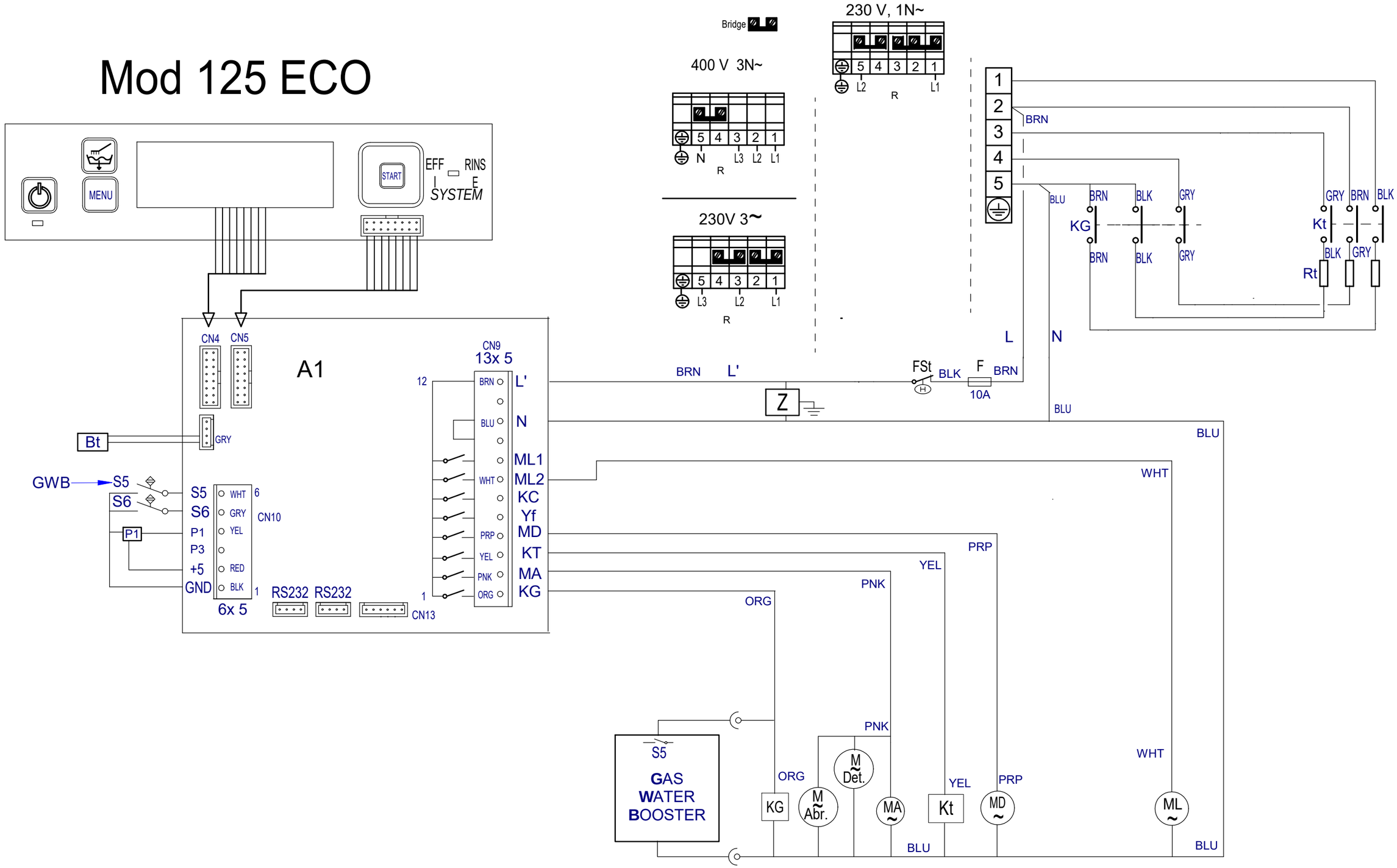

12229267

Nov - 2020

Simb / LENG		ESPAÑOL	ENGLISH	FRANÇAIS
A1, A2	=	Placa Electrónica	Electronic Board	Carte électronique
A1-P1	=	Puente electrico / Jumper	Electric Bridge / Jumper	Pont électrique / Jumper
Bc	=	Sonda Temperatura calderin	Boiler temperature probe	Sonde de température de chaudière
Bt	=	Sonda Temperatura Tanque	Tank Temperature Probe	Sonde de température du réservoir
C1, C2	=	Condensador	Capacitor	Condensateur
F	=	Fusible	Fuse	Fusible
FSC	=	Termostato Seguridad Calderín	Boiler Safety Thermostat	Thermostat de sécurité de la chaudière
FST	=	Termostato Seguridad Tanque	Tank Safety Thermostat	Thermostat de sécurité du réservoir
H1, H2, H3	=	Lampara Ciclo	Cycle Light	Voyant de cycle
H4	=	Lampara Encendido	Power On Light	Voyant de Démarrage
H5 (Modxx4)	=	Lampara Effi-rinse	Effi-rinse Light	Voyant du Effi-rinse
H5 (Mod Soft)	=	Lampara Falta Sal	Missing salt light	Voyant de absence à sel
HC	=	Display Temperatura calderin	Boiler temperature Display	Affichage de la température de chaudière
HT	=	Display Temperatura Tanque	Tank Temperature Display	Affichage de la température du réservoir
Kc	=	Contactor Calentamiento Calderin	Boiler Heating Contactor	Contacteur de chauffage de chaudière
KG	=	Rele General	Main Relay	Relais General
Kt	=	Contactor Calentamiento Tanque	Tank Heating Contactor	Contacteur de chauffage de réservoir
L, L1,L2,L3	=	Fases Conexión Electrica	Power Supply Phases	Phases d'alimentation
MAbr	=	Dosificador Abrillantador	Rinse Aid Dispenser	Doseur de tensoactive
MA	=	Bomba de Aclarado	Rinse Pump	Pompe de rinçage
MD	=	Bomba de Desague	Drain Pump	Pompe de vidange
MDet	=	Dosificador Detergente	Detergent Dispenser	Doseur de détergent
MHRS	=	Ventilador HRS	HRS Fan	HRS ventilateur
ML	=	Bomba de Lavado	Wash Pump	Pompe de lavage
N	=	Neutro	Neutral	Neutre
P1	=	Presostato Tanque	Tank Pressure Switch	Pressostat de réservoir
P2	=	Presostato de seguridad Tanque	Tank Safety Pressure Switch	Pressostat de sécurité du réservoir
P3	=	Presostato Calderin	Boiler Pressure Switch	Pressostat de Chaudière
PE	=	Puesta a Tierra	Earth Ground	Mise à terre
Rc	=	Resistencia calentamiento Calderin	Boiler Heating Element	Élément chauffant de la chaudière
Rt	=	Resistencia calentamiento Tanque	Tank Heating Element	Élément chauffant de réservoir
S1, S2, S3	=	Pulsador de Programa	Program/Cycle Push button	Bouton de programme
S4	=	Pulsador de Encendido/Apagado	ON/OFF Push button	Bouton ON / OFF
S5	=	Interruptor falta de sal	Lack of salt switch	Interrupteur de Manque de sel
S5 (ADE 125)	=	Interruptor Generador Agua Caliente	Water Booster Switch	Commutateur de pompe booster
S6	=	Interruptor de Puerta	Door Switch	Interrupteur de porte
SW1	=	DIP-SWITCH	DIP-SWITCH	DIP-SWITCH
TRF	=	Transformador	Transformer	Transformateur
Y	=	Electrovalvula Llenado Tanque	Tank Filling Solenoid valve	Electrovanne de remplissage de réservoir
Y2BT	=	Electrovalvula Regeneracion BT	Regeneration BT Solenoid Valve	Electrovanne de régénération BT
Y2D	=	Electrovalvula Regeneracion Desagüe	Regeneration Drain Solenoid Valve	Electrovanne de régénération vidange
YSAL	=	Electrovalvula Regeneracion SAL	Regeneration SALT Solenoid Valve	Electrovanne de régénération sel
Yf	=	Electrovalvula Llenado Calderin	Boiler Filling Solenoid valve	Electrovanne de remplissage de la chaudière
Z	=	Filtro EMC	EMC Filter	Filtre CEM
COLOR	=	**COLORES**	**COLOURS**	**COULEURS**
BLK, bk, n	=	Negro	Black	Noir
BLU, bl, a	=	Azul	Blue	Bleu
BRN, bn, m	=	Marrón	Brown	Marron
GRN, gn, ve	=	Verde	Green	Vert
GRY, gy, g	=	Gris	Grey	Gris
ORG, or, na	=	Naranja	Orange	Orange
PNK, pk, rs	=	Rosa	Pink	Rose
PRP, pr, vi	=	Violeta	Purple	Violet
RED, rd, r	=	Rojo	Red	Rouge
WHT, wh, b	=	Blanco	White	Blanc
YEL, yw, am	=	Amarillo	Yellow	Jaune
YW/GN, am/ve	=	Amarillo/verde	Yellow / green	Jaune / vert
		NOV - 2020	***L 21, 25, 33***	***12248269***