РПШ-18-8-6ШР.000 РС
Шкаф ротационный пекарский
РПШ-18-8-6ШР (в компл.
тележка-шпилька ТШГ-18 на 18
уровн.) серия Expert
РПШ-18-8-6ШР.00.00.000 СБ

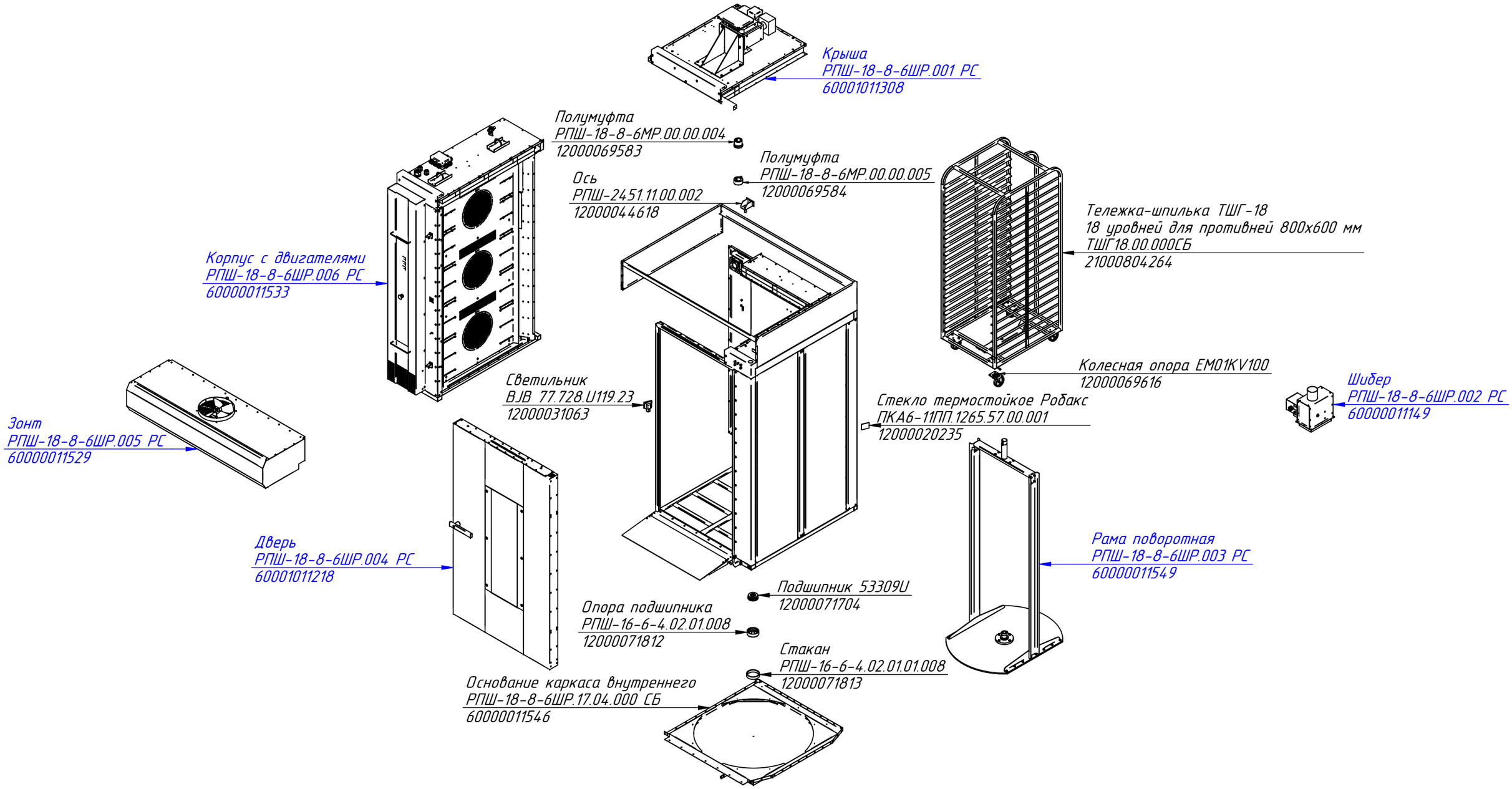

РПШ-18-8-6ШР.001 РС
Крыша
РПШ-18-8-6МР.19.00.000СБ

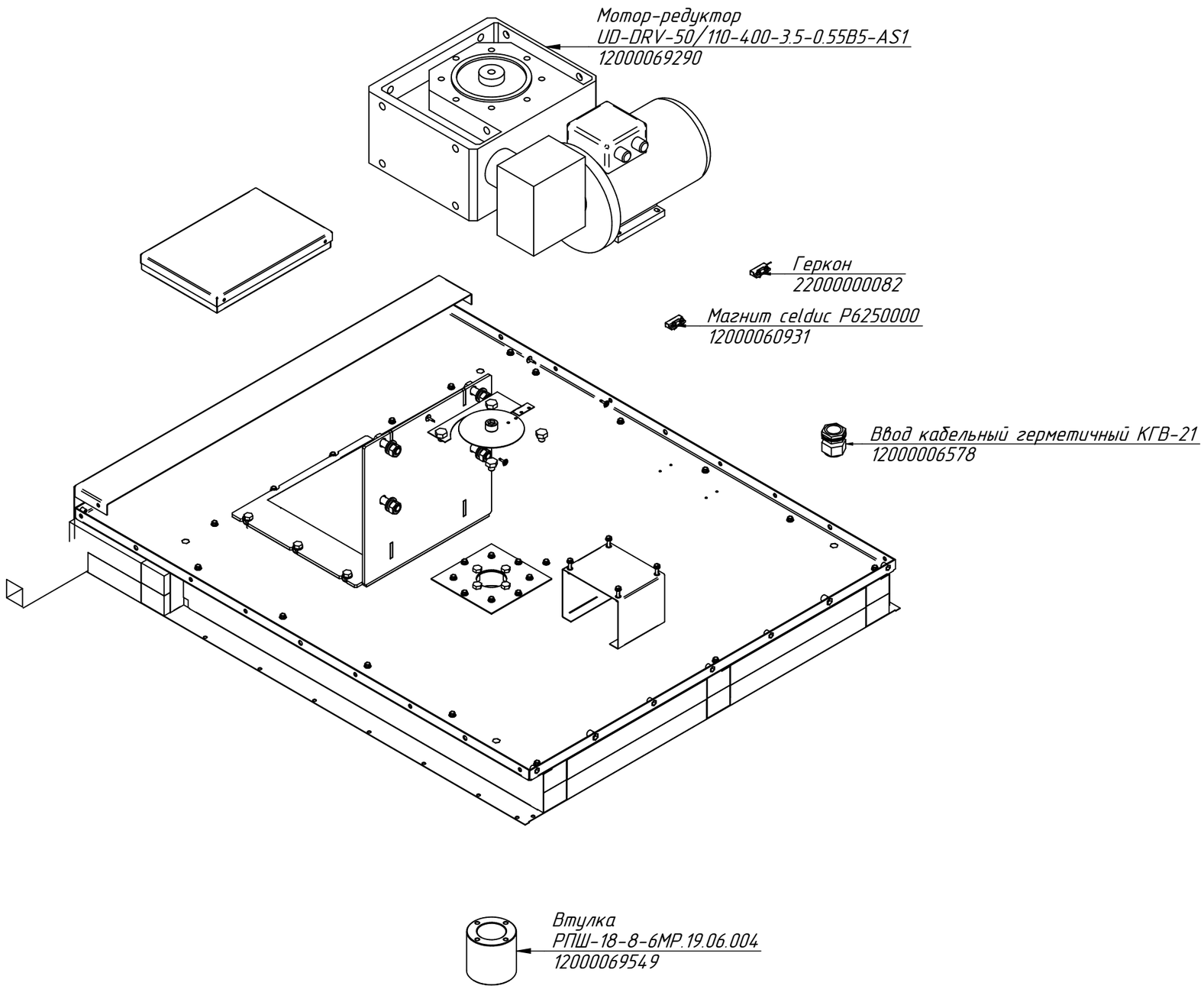

РПШ-18-8-6ШР.002 РС
Шибер
РПШ-16-21Ш.05.00.000 СБ

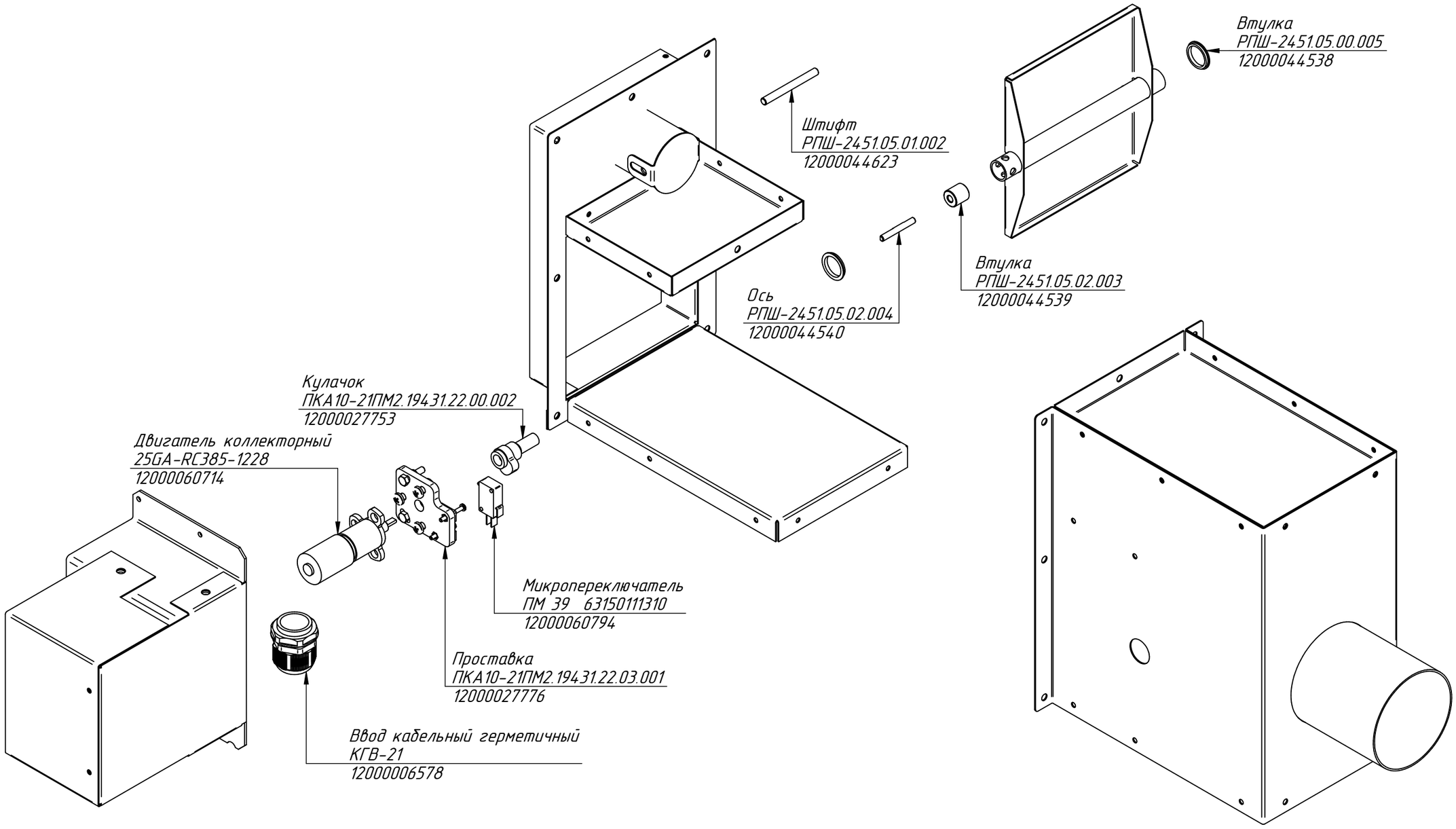

РПШ-18-8-6ШР.003 РС
Рама поворотная
РПШ-18-8-6ШР.06.00.000 СБ

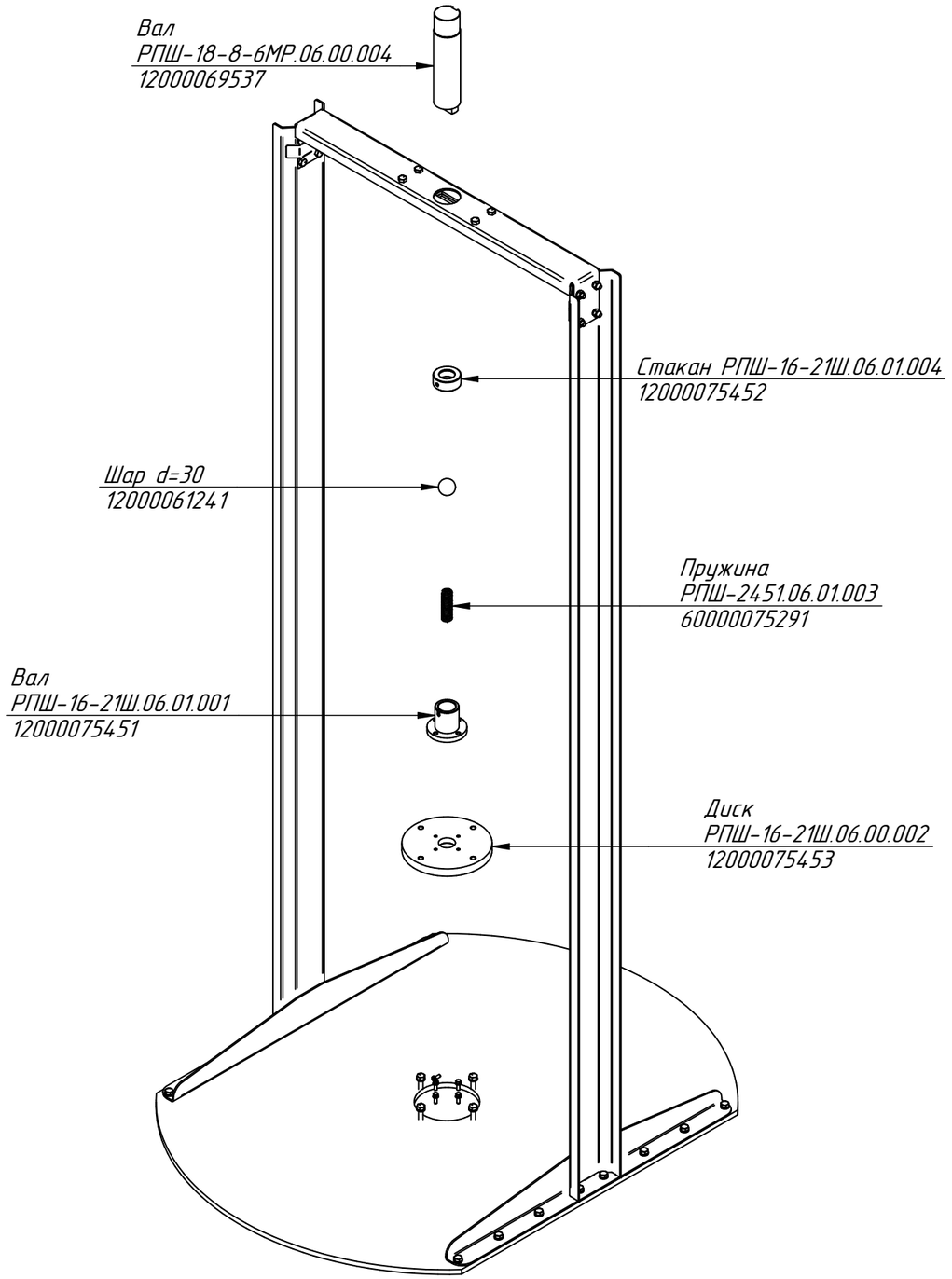

РПШ-18-8-6ШР.004 РС
Дверь
РПШ-18-8-6МР.07.00.000СБ

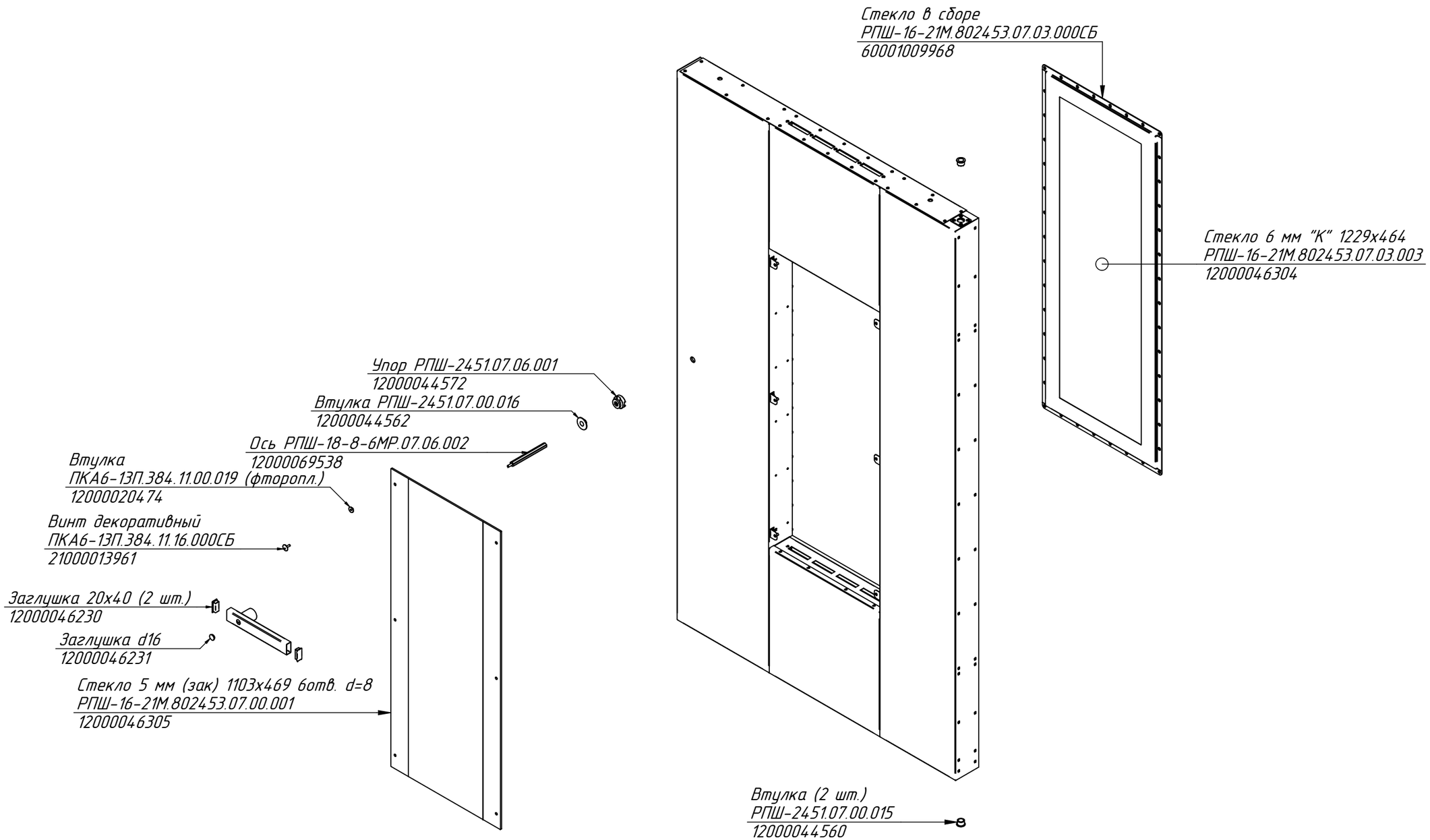

РПШ-18-8-6ШР.005 РС
Зонт
РПШ-18-8-6ШР.04.00.000
СБ

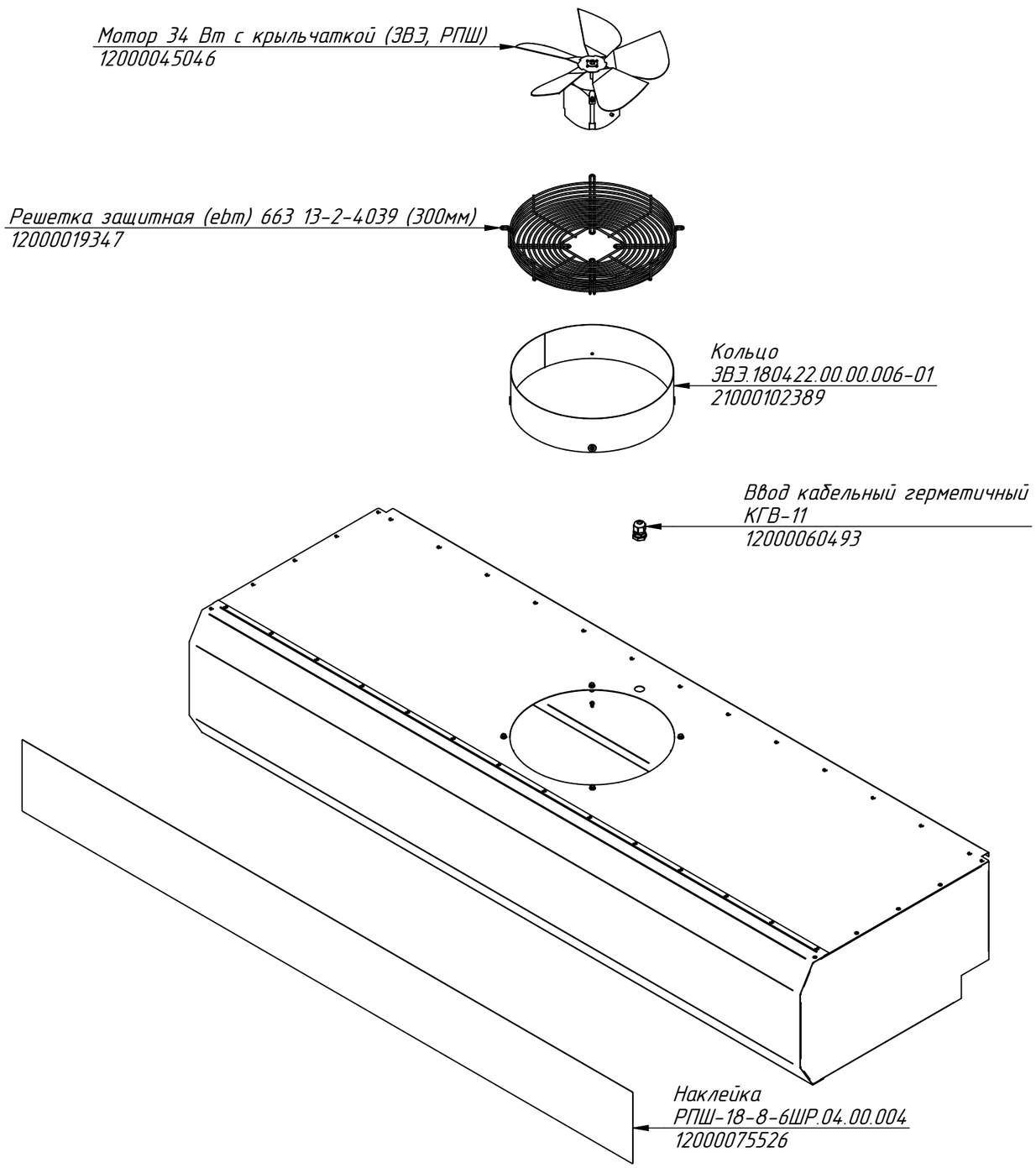

РПШ-18-8-6ШР.006 РС
Корпус с двигателями
РПШ-18-8-6ШР.16.00.000 СБ

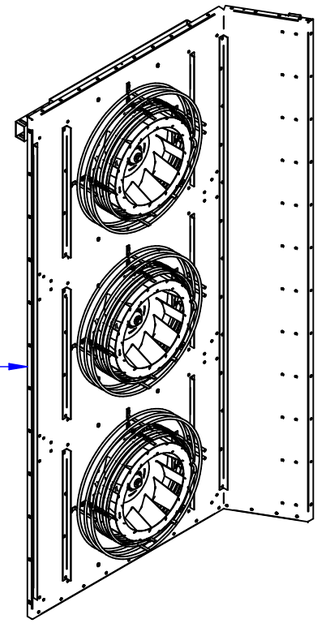

Стенка под ТЭНы
РПШ-18-8-6ШР.009 РС
60000006599

Ввод кабельный герметичный
КГВ-21
12000006578

Ввод кабельный герметичный
КГВ-36
12000130218

Щит монтажный
РПШ-18-8-6ШР.007 РС
60000015726

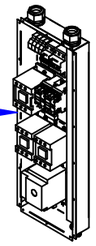

Прочие изделия
РПШ-18-8-6ШР.006-01 РС

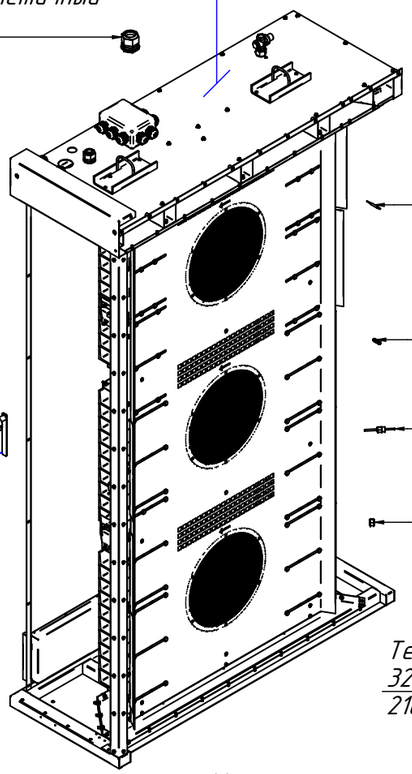

WYF190C-датчик

Штуцер
РПШ-2451.03.07.01.003
12000044536

Преобразователь ТС1763 ХК-32-1500
12000060618

Гайка для трубки газовой
диаметр 10 мм арт. 0907/6
12000071653

Ручка внутренняя
РПШ-18-8-6ШР.008 РС
60001002797

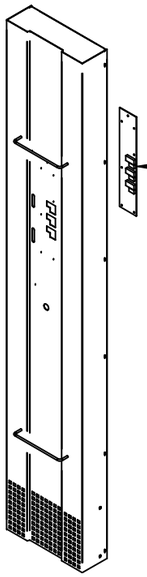

Контроллер 38РКА3_7124
12000076344

Клавиатура
Абат-РПШ-16NEW
12000074891

Кнопка аварийного останова
SHNXB4BS8445
12000060263

Вентилятор (ebm) осевой 4656 N
12000019341

Терморегулятор
320 *C 55.13569.070
21000001053

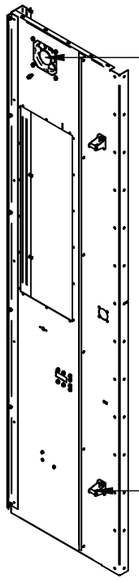

Микропереключатель МП1107Л УХЛ3
12000006909

Ось РПШ-2451.01.02.02.002
12000044615

Звонок электронный проводной "Телефон"
модель СП 1105-Р, 220В
12000076378

Ось
РПШ-2451.01.02.03.002
12000044611

РПШ-18-8-6ШР.006-01 РС
Корпус с двигателями
РПШ-18-8-6ШР.16.00.000 СБ

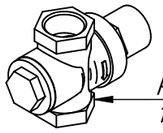

Редуктор давления от 1 до 5,5 бар 1/2"
12000070617

Переходник 1/2-3/4
12000002231

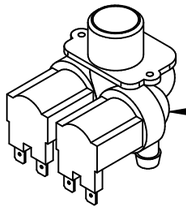

Клапан 3Wx90 K031
12000069903

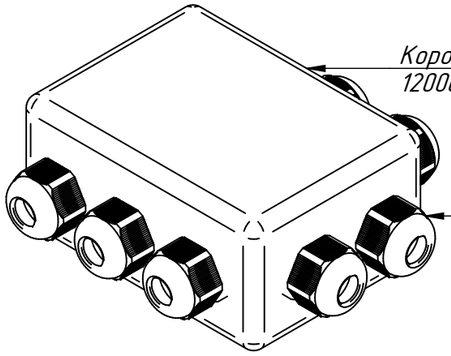

Коробка распределительная150x110x70 мм (IP55, 10 вводов)
12000054893

Ввод кабельный герметичный КГВ-21 (7 шт.)
12000006578

Заглушка боковая к ЗНИ-4
12000078544

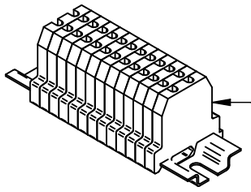

Зажим наборный ЗНИ-4 (13 шт.)
12000078542

Ограничитель ОПН-113 УХЛ4
с наконечниками РПИ-0
12000061970

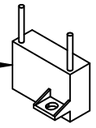

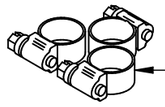

Хомут 12-22 KOVOPOL
12000070052

РПШ-18-8-6ШР.007 РС
Щит монтажный
РПШ-18-8-6ШР.16.14.000 СБ

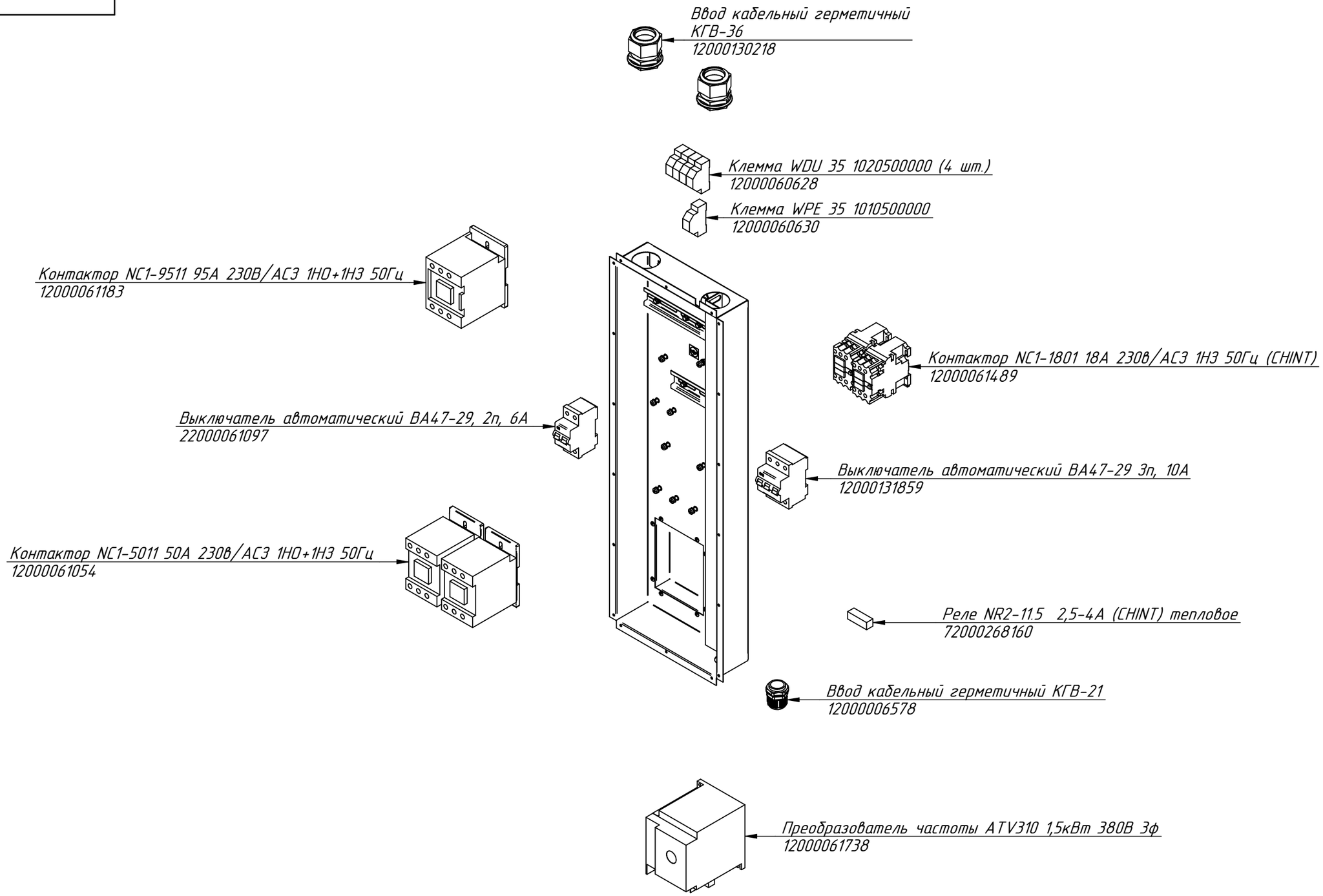

РПШ-18-8-6ШР.008 РС
Ручка внутренняя
РПШ-2451.12.00.000СБ

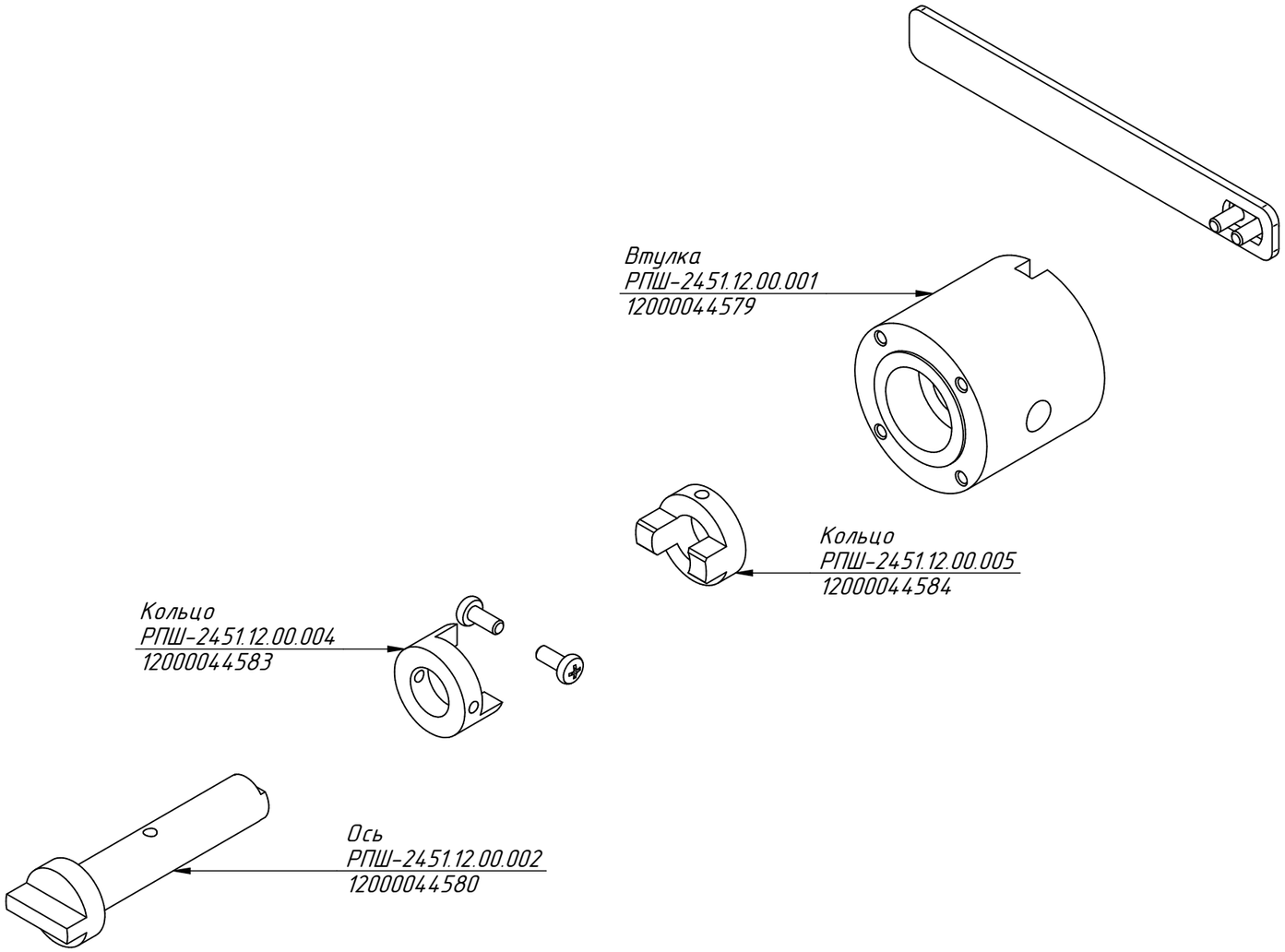
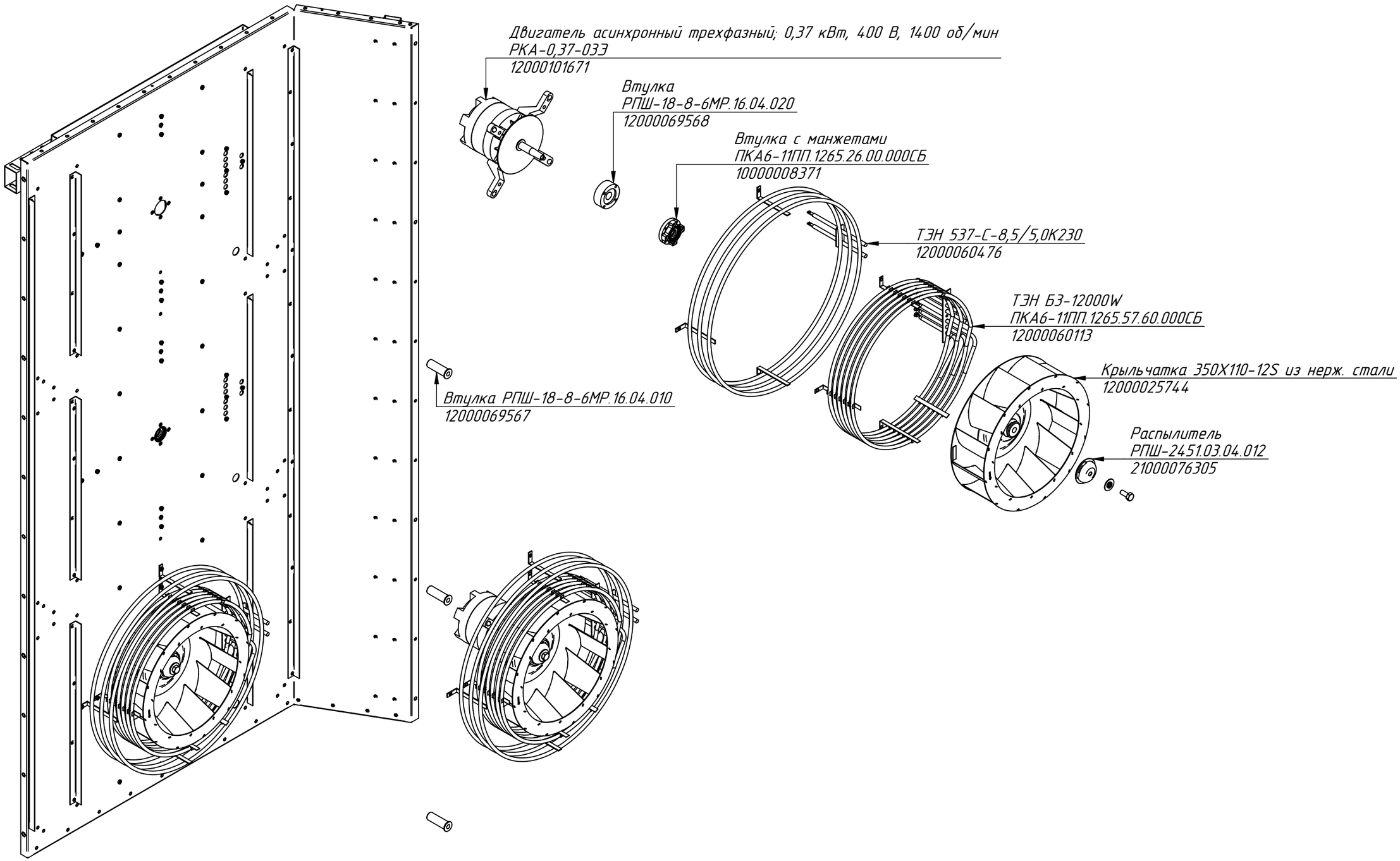
РПШ-18-8-6ШР.009 РС
Стенка под ТЭНы
РПШ-18.5555.16.04.000 СБ