1 GRUPPO LAVAGGIO
2 GRUPPO RISCIACQUO
3 GRUPPO VASCA
4 QUADRO ELETTRICO
5 GRUPPO POMPA SCARICO
6 SPORTELLO
7 CARRROZZERIA
8 GRUPPO DEPURATORE
9 DOSATORI

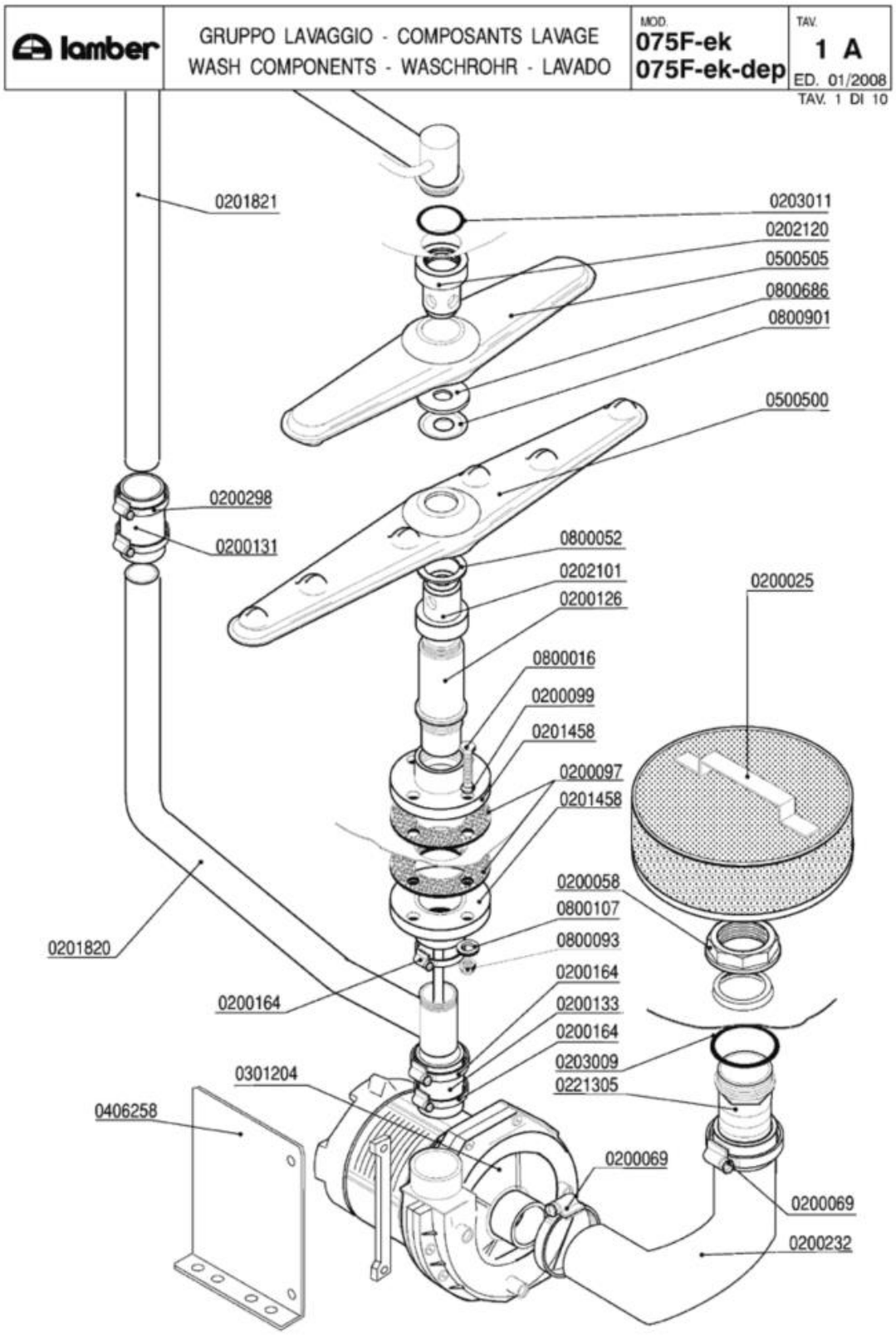
lamber
GRUPPO LAVAGGIO - COMPOSANTS LAVAGE
WASH COMPONENTS - WASCHROHR - LAVADO
MOD.
075F-ek
075F-ek-dep
TAV.
1 A
ED. 01/2008
TAV. 1 DI 10
0201821
0203011
0202120
0500505
0800686
0800901
0500500
0200298
0200131
0800052
0202101
0200126
0200025
0800016
0200099
0201458
0200097
0201458
0200058
0800107
0800093
0200164
0200133
0200164
0203009
0221305
0201820
0200164
0301204
0406258
0200069
0200069
0200232

Codice	Descrizione	
0200025	Filtro d.215	
0200058	Ghiera 1" 1/2	
0200069	Fascetta 40-60	
0200097	Guarnizione gomma 105x45x3 4F Rif.167	
0200099	Guarnizione Nyltite M8	
0200126	Colonnina 031 Rif.5	
0200131	Manicotto Radior 30x100 F 1854-94	
0200133	Manicotto Radior 40x60 01-075F 1855-94	
0200164	Fascetta 32-50	
0200232	Manicotto aspirante 01F/075F 1583-93	
0200298	Fascetta 25-40	
0201458	Flangia a manicotto 1"1/4 d.115 ribass.	
0201820	Collettore lav/risc inferiore F85VS 3201	
0201821	Collettore lav/risc superiore F85VS 3200	
0202101	Testina lavaggio d.18 2F NSF	
0202120	Testina lavaggio d.22 4F NSF	
0203009	OR 149 aspirazione F85	
0203011	OR 6162 lavaggio superiore F	
0221305	Portagomma diritto 1"1/2x50	
0301204	Elettropompa Hp 0,75 ZF320	
0406258	Supporto pompa ZF320 LGB L20/21 6494	
0500500	Braccio di lavaggio 540/6F NSF	
0500505	Braccio di lavaggio 380/6F NSF	
0800016	Vite inox TEM8x40	
0800052	Rondella teflon 57x41x2	
0800093	Dado autobloccante M8 zincato	
0800107	Rondella piana OT diam.8	
0800686	Rondella nylon 50x22,2x2 2782-96	
0800901	Disco inox mulinello 50x22,2 2781	

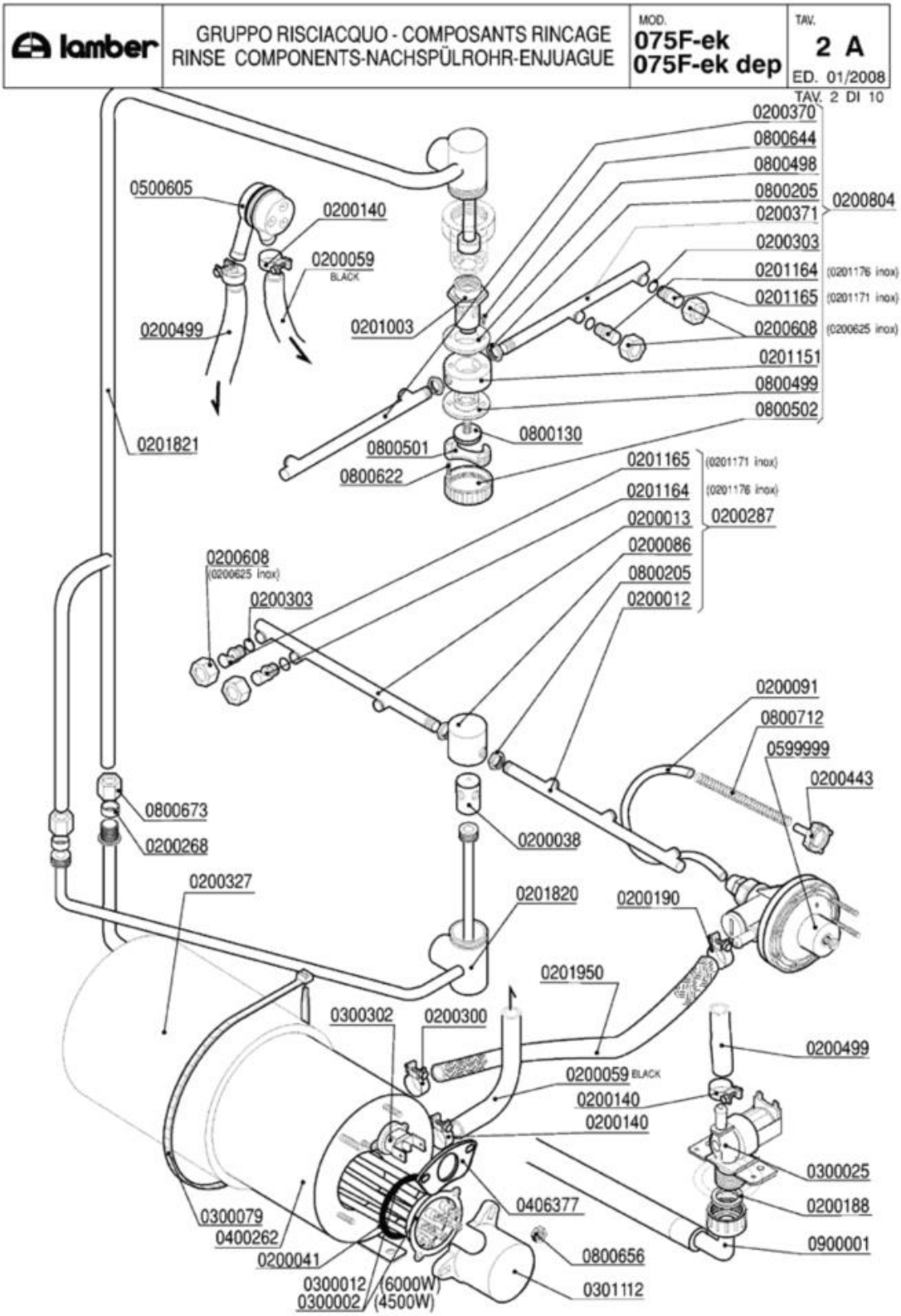
lamber
GRUPPO RISCIACQUO - COMPOSANTS RINCAGE
RINSE COMPONENTS-NACHSPÜLROHR-ENJUAGUE
MOD.
075F-ek
075F-ek dep
TAV.
2 A
ED. 01/2008
TAV. 2 DI 10
0200370
0800644
0800498
0800205
0200371
0200804
0200303
0201164 (0201176 inox)
0201165 (0201171 inox)
0200608 (0200625 inox)
0201151
0800499
0800502
0800130
0800501
0800622
0201165 (0201171 inox)
0201164 (0201176 inox)
0200013
0200086
0800205
0200012
0200287
0500605
0200140
0200059 BLACK
0200499
0201003
0201821
0200608 (0200625 inox)
0200303
0200091
0800712
0599999
0200443
0800673
0200268
0200038
0200327
0201820
0200190
0201950
0300302
0200300
0200499
0200059 BLACK
0200140
0200140
0300025
0200188
0900001
0406377
0800656
0301112
0300079
0400262
0200041
0300012 (6000W)
0300002 (4500W)

Codice	Descrizione
0200012	Braccio di risciacquo 230mm DX cesto 50
0200013	Braccio di risciacquo 230mm SX cesto 50
0200038	Perno risciacquo inox 1205
0200041	OR 6225 resistenza boiler
0200059	Tubo gomma 10x17 food quality
0200086	Testina mulinello risciacquo 1206
0200091	Tubo cristallo PP 4x6
0200140	Fascetta collare 17x19
0200188	Guarnizione gomma 25x16x2
0200190	Fascetta collare benzina 13x15
0200268	Bicono TEFLON 3/8"x12
0200287	**SOSTITUITO DA 0200286**
0200300	Fascetta collare benzina 15x17
0200303	OR 2021 ugelli risciacquo mescola FDA
0200327	Coibentazione boiler 5lt.d.110 2125
0200370	Braccio di risciacquo 200mm DX cesto 45
0200371	Braccio di risciacquo 200 mm SX cesto 45
0200443	Filtro fondo dos.idrico 3000
0200499	Tubo gomma 12x19,5 food quality
0200608	**SOSTITUITO DA 0200625**
0200625	Ghiera inox fissaggio ugelli 2611
0200804	**SOSTITUITO DA 0200852**
0201003	Perno risciacquo sup.rotante 2608/96 NSF
0201151	Testina risciacquo rotante 2142
0201164	Ugello risciacquo foro 1,2 D.2612 NSF
0201165	Ugello risciacquo foro 1,5 D.2609 NSF
0201171	Ugello risciacquo inox foro 1,5 2609
0201176	Ugello risciacquo inox foro 1,2 2612
0201820	Collettore lav/risc inferiore F85VS 3201
0201821	Collettore lav/risc superiore F85VS 3200
0201950	Tubo dos./boiler silicone/inox L=20cm
0300002	Resistenza 4500W/3 230/400V flangia inox
0300012	Resistenza 6000W/3 230/400V flangia inox
0300025	Elettrovalvola 1 via 329069
0300079	Fascetta coib. boiler 5231-540-78
0300302	Termostato unipolare riarmo 105° BN5
0301112	Copriresistenza 1 elemento 3x6mm
0400262	Boiler 5lt d.110 r.e. 2756
0406377	Piastrina termostato boiler DSP 7267
0500605	Valvola rompivuoto DVGW GD
0599999	Dosatore brillantante MOD.3000
0800130	Vite mulinello risc.rot.super.671/88
0800205	Dado inox M12x1 E16S5
0800498	Bussola mul.risc.PTFE/C25% d.16.2 2143
0800499	Bussola mul.risc.PTFE/C25% d.13.3 2606

Codice	Descrizione
0800501	Blocchetto vite mulinello risc.sup.7366
0800502	Coperchio vite mul.risc.sup.7898
0800622	Vite inox TPSTCR M3X16
0800644	Vite inox TPSTCR M3x8
0800656	Dado ottone esagonale M6
0800673	Dado bicono ottone 3/8"x12
0800712	Molla inox 160mm per tubo brillantante
0900001	Tubo carico gomma 90°C VDE

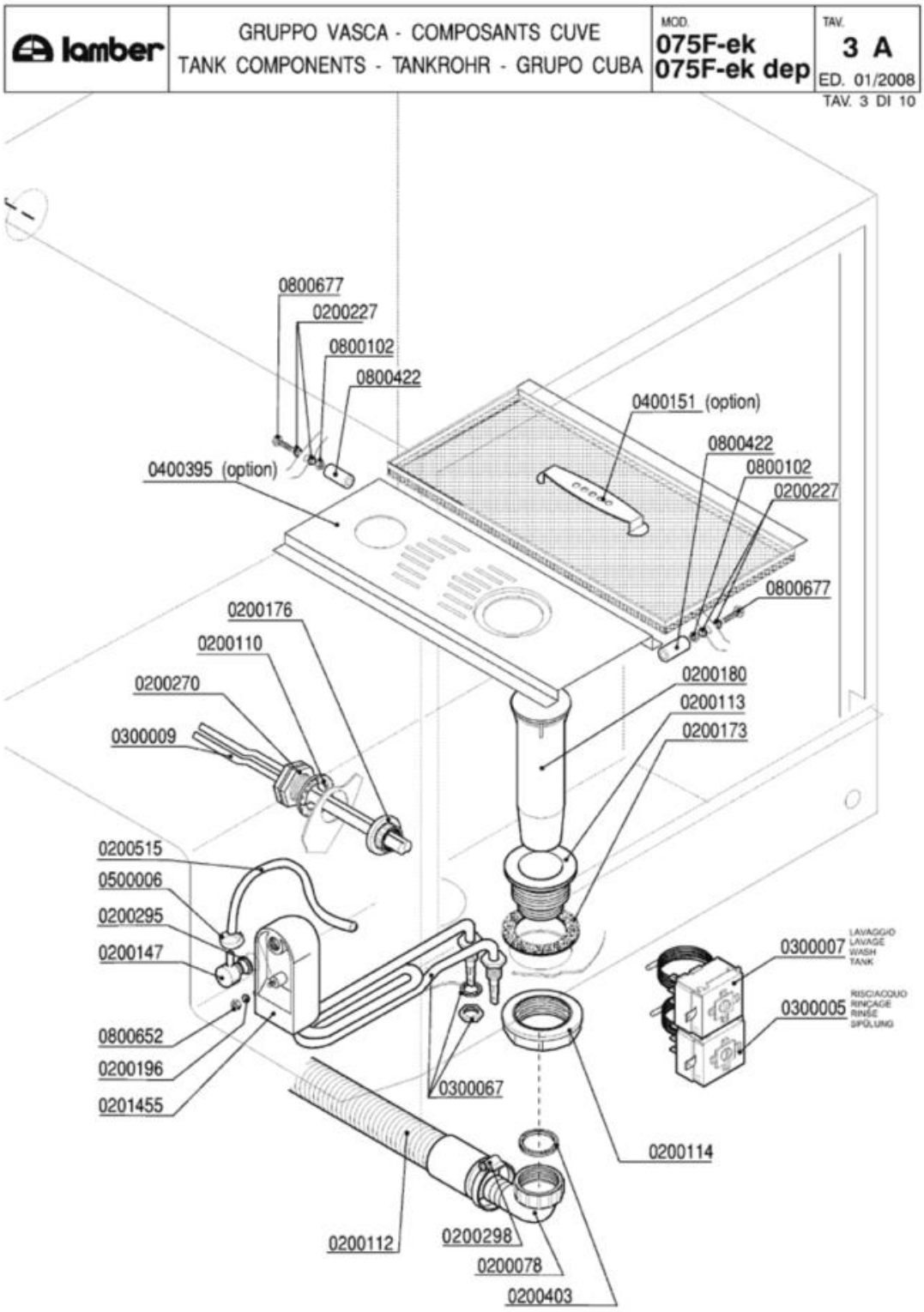
lamber
GRUPPO VASCA - COMPOSANTS CUVE
TANK COMPONENTS - TANKROHR - GRUPO CUBA
MOD.
075F-ek
075F-ek dep
TAV.
3 A
ED. 01/2008
TAV. 3 DI 10
0800677
0200227
0800102
0800422
0400151 (option)
0400395 (option)
0800422
0800102
0200227
0800677
0200176
0200110
0200270
0300009
0200180
0200113
0200173
0200515
0500006
0200295
0200147
0800652
0200196
0201455
0300007 LAVAGGIO LAVAGE WASH TANK
0300005 RISCIACQUO RINÇAGE RINSE SPÜLUNG
0300067
0200114
0200112
0200298
0200078
0200403

Codice	Descrizione
0200078	Raccordo scarico 1"1/4x32 2121 PP
0200110	Guarnizione piana 31x21x2
0200112	Tubo scarico d.28 DIR.C/317
0200113	Piletta scarico 007 Rif.18
0200114	Dado piletta scarico 2" 2190
0200147	Portagomma M12x4 90º 1821-94
0200173	Guarnizione gomma 75x58x2 Rif.19
0200176	Dado 1/2" 2190
0200180	Troppopieno EFFE/ELLE 1280
0200196	Guarnizione Nyltite M3
0200227	Guarnizione Nyltite M4
0200270	Guaina 1/2" ES25 doppia 7x8x120
0200295	Guarnizione Nyltite M12
0200298	Fascetta 25-40
0200403	Guarnizione piana 38x27x2 3794
0200515	Tubo pressostato 4,2x10,4
0201455	Trappola d'aria anteriore L=85 mm
0300005	Termostato 90ºC c.2000 1NONC boiler IMIT
0300007	Termostato 80ºC c.2100V.1NANC vasca IMIT
0300009	Molla a frizione Rif.134
0300067	Resistenza vasca 2000 W 220 V
0400151	Filtro a cassetto F92 VS 2682
0400395	Supporto intermedio filtri F92 VS 2675
0500006	Fascetta SNP2/CLIC 11,5-13,5
0800102	Dado inox M4
0800422	Distanziale filettato FF01 4080 15
0800652	Dado inox autobloccante M3
0800677	Vite inox TEM4x10

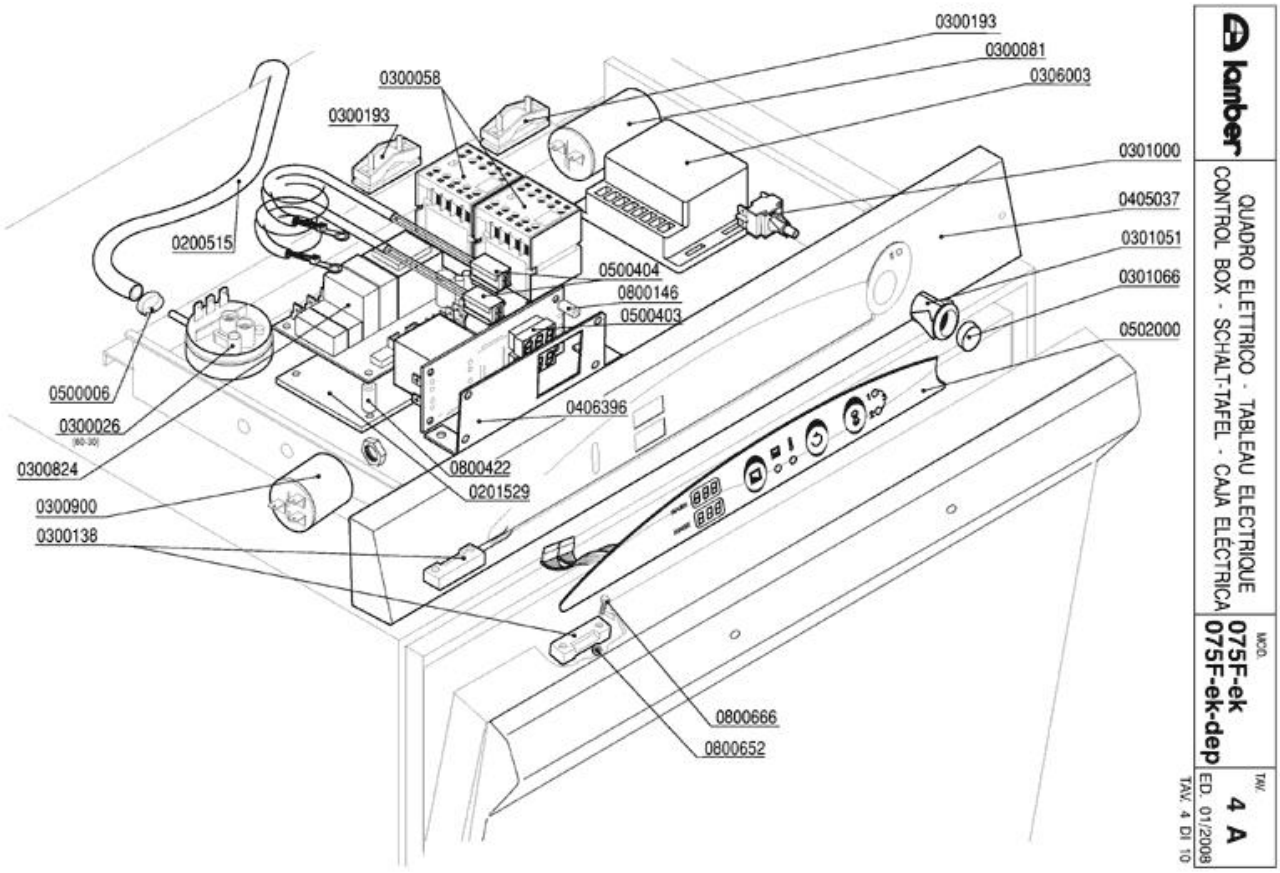
0300193
0300081
0306003
0300058
0300193
0301000
0405037
0301051
0301066
0502000
0200515
0500404
0800146
0500403
0500006
0300026
0406396
0300824
0800422
0201529
0300900
0300138
0800666
0800652
lamber
QUADRO ELETTRICO - TABLEAU ELECTRIQUE
CONTROL BOX - SCHALT-TAFEL - CAJA ELÉCTRICA
MOD.
075F-ek
075F-ek-dep
TAV.
4 A
ED. 01/2008
TAV. 4 DI 10

Codice	Descrizione
0200515	Tubo pressostato 4,2x10,4
0201529	Piastrina isolante timer 7461
0300026	Pressostato 60/30 16A 1NONC
0300058	Contattore 20A 4NO 230V LC1-K0610M7 TEL.
0300081	Condensatore 12,5 óf
0300138	Micro contatto magnetico 1NO +0800142
0300193	Fissacavo PA 268 + vite 3,5X25
0300824	Timer elettronico lavastoviglie ...-ek
0300900	Filtro antidisturbo 411135001
0301000	Interruttore bip. 0V 2N0 16 amp COMPLETO
0301051	Supporto tasto ovale
0301066	Tasto verde ovale
0306003	***SOSTITUITO DA 0306014****
0405037	Pannello comando EFFE ek tastiera membr
0500006	Fascetta SNP2/CLIC 11,5-13,5
0500403	Termometro doppio elettronico 230V
0500404	Sonda termometro elettronico
0502000	Tastiera membrana F92ek
0800146	Distanziale AVP M3x10 term.digit.GI.
0800422	Distanziale filettato FF01 4080 15
0800652	Dado inox autobloccante M3
0800666	Vite inox TEM3X10

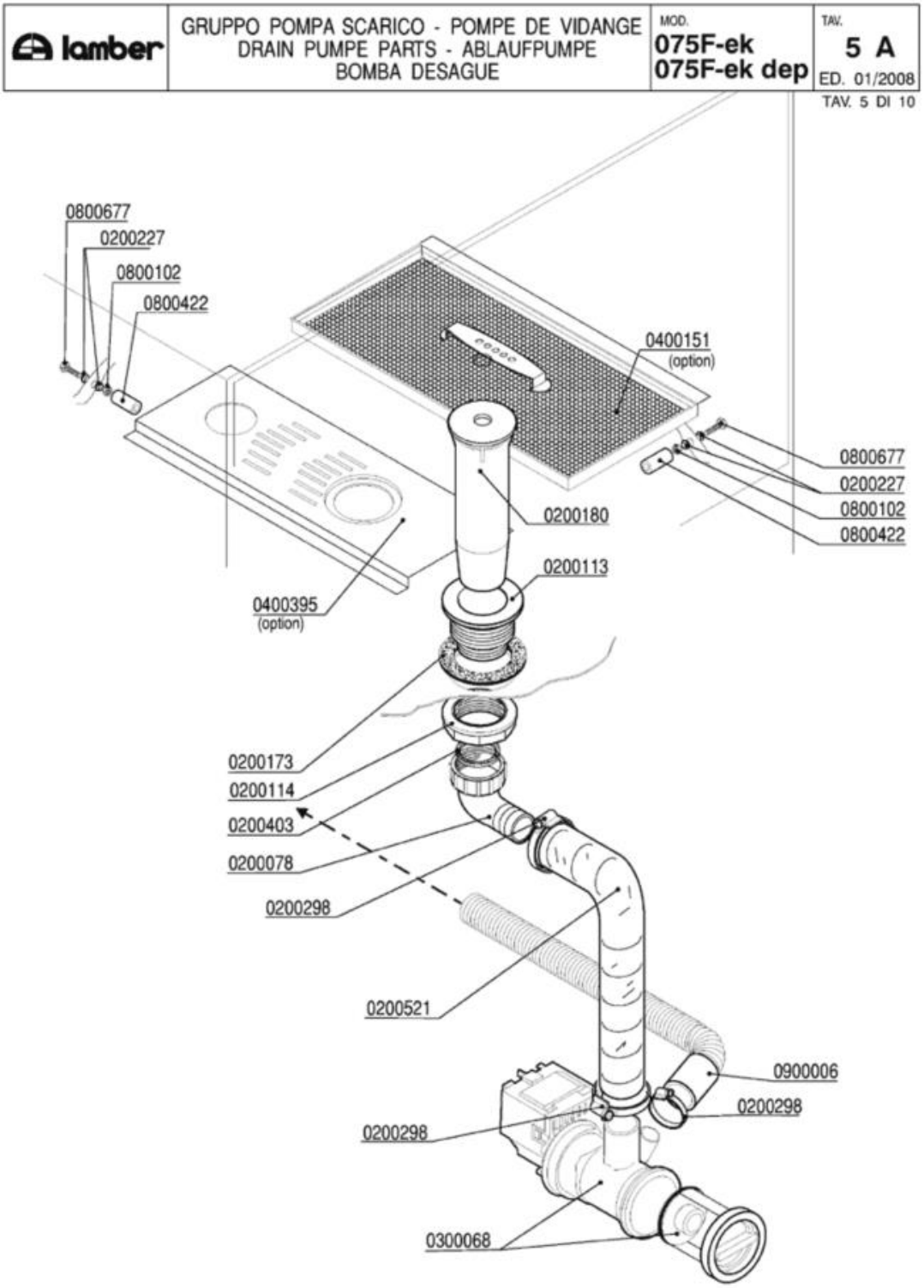
lamber
GRUPPO POMPA SCARICO - POMPE DE VIDANGE
DRAIN PUMPE PARTS - ABLAUFPUMPE
BOMBA DESAGUE
MOD.
075F-ek
075F-ek dep
TAV.
5 A
ED. 01/2008
TAV. 5 DI 10
0800677
0200227
0800102
0800422
0400151
(option)
0800677
0200227
0800102
0800422
0200180
0200113
0400395
(option)
0200173
0200114
0200403
0200078
0200298
0200521
0900006
0200298
0200298
0300068

Codice	Descrizione
0200078	Raccordo scarico 1"1/4x32 2121 PP
0200113	Piletta scarico 007 Rif.18
0200114	Dado piletta scarico 2" 2190
0200173	Guarnizione gomma 75x58x2 Rif.19
0200180	Troppopieno EFFE/ELLE 1280
0200227	Guarnizione Nyltite M4
0200298	Fascetta 25-40
0200403	Guarnizione piana 38x27x2 3794
0200521	Tubo armorvin d.i.32
0300068	Elettropompa scarico 40W/230/50 FILTRO
0400151	Filtro a cassetto F92 VS 2682
0400395	Supporto intermedio filtri F92 VS 2675
0800102	Dado inox M4
0800422	Distanziale filettato FF01 4080 15
0800677	Vite inox TEM4x10
0900006	Tubo scarico d.19,5 per pompa scarico

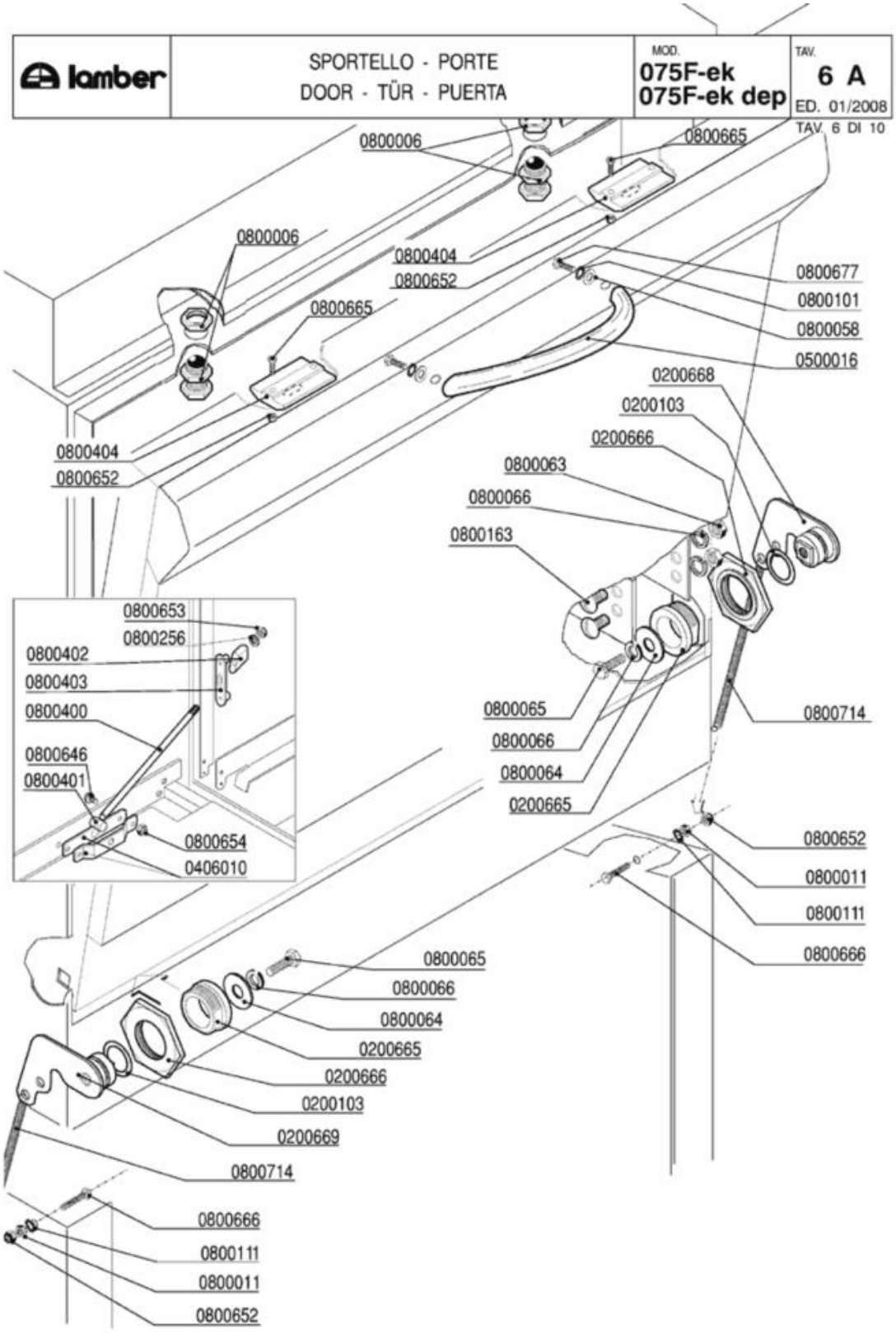
lamber
SPORTELLO - PORTE
DOOR - TÜR - PUERTA
MOD.
075F-ek
075F-ek dep
TAV.
6 A
ED. 01/2008
TAV. 6 DI 10
0800006
0800665
0800006
0800404
0800652
0800677
0800101
0800058
0500016
0800665
0200668
0200103
0200666
0800063
0800066
0800163
0800404
0800652
0800653
0800256
0800402
0800403
0800400
0800646
0800401
0800654
0406010
0800065
0800066
0800064
0200665
0800714
0800652
0800011
0800111
0800666
0800065
0800066
0800064
0200665
0200666
0200103
0200669
0800714
0800666
0800111
0800011
0800652

Codice	Descrizione
0200103	OR 2050 supporto ugello d.16mm
0200665	Bussola perno sportello c/molla 5952
0200666	Dado perno sportello c/molla 5952
0200668	Piastrina/perno tendimolla porta DX 6291
0200669	Piastrina/perno tendimolla porta SX 6291
0406010	Staffa tirante porta F/LB 2500-2501/95
0500016	Maniglia inox EFFE ELESA 192mm
0800006	Cricchetto Rif.32+33+32 con dadi 255-83
0800011	Dado inox M3
0800058	Rondella piana inox 4x12
0800063	Dado inox M6
0800064	Rondella piana inox diam.6x18
0800065	Vite inox TEM6x16
0800066	Rondella grower inox diam.6
0800101	Rondella dentellata inox d.4
0800111	Rondella dentellata inox d.3
0800163	Vite inox POELIER M6X10
0800256	Rondella piana inox d.5
0800400	Tirante sportello M5x305 795
0800401	Perno tirante sportello
0800402	Fermo tirante sportello
0800403	Piastrina scorrimento sportello
0800404	Bloccascrocchetto
0800646	Vite inox POELIER M4X10 largh.testa 9,5
0800652	Dado inox autobloccante M3
0800653	Dado inox autobloccante M5
0800654	Dado inox autobloccante M4
0800665	Vite inox TEM3X8
0800666	Vite inox TEM3X10
0800677	Vite inox TEM4x10
0800714	Molla sportelli LB/EFFE 6188

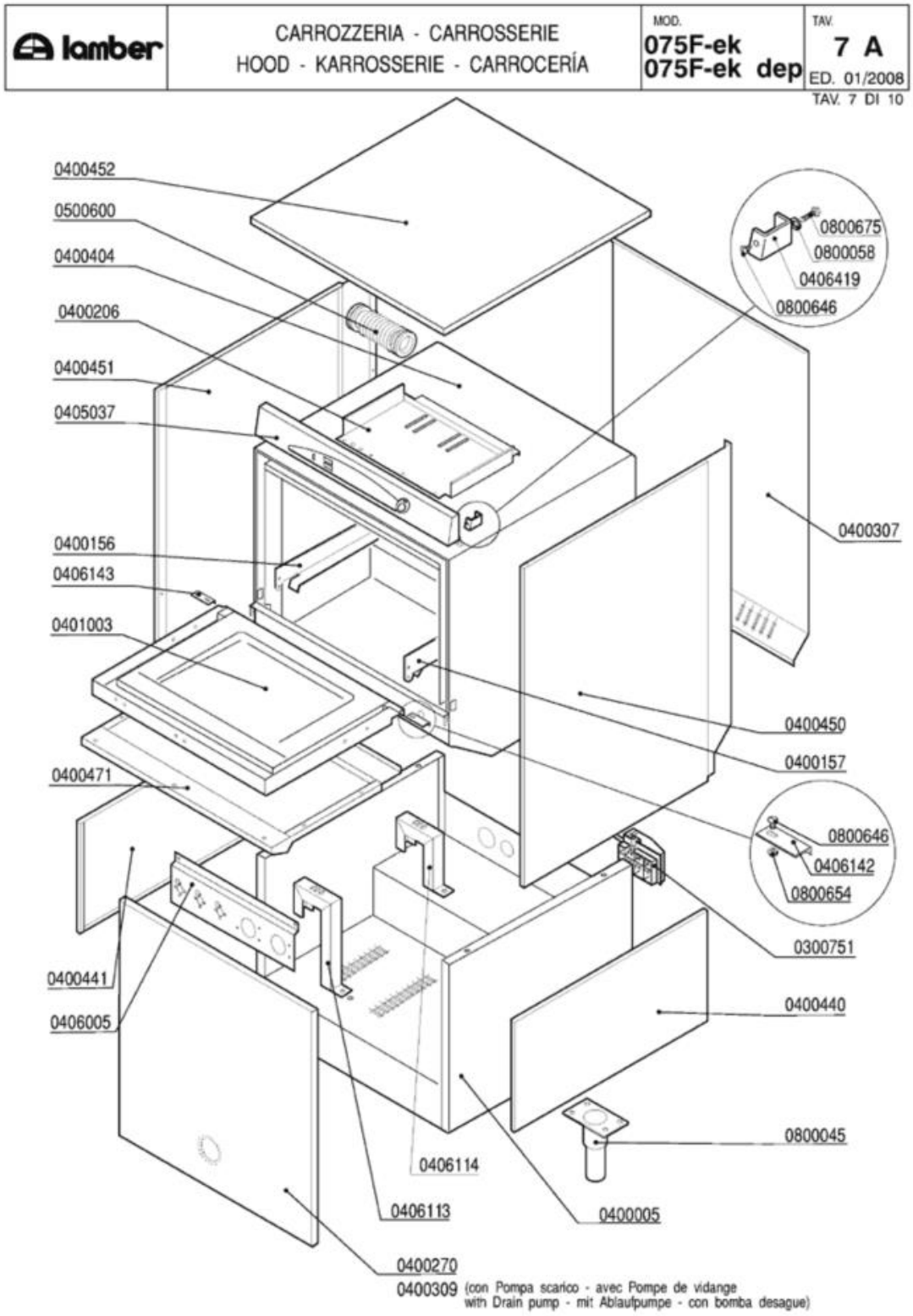
lamber
CARROZZERIA - CARROSSERIE
HOOD - KARROSSERIE - CARROCERÍA
MOD.
075F-ek
075F-ek dep
TAV.
7 A
ED. 01/2008
TAV. 7 DI 10
0400452
0500600
0400404
0400206
0400451
0405037
0400156
0406143
0401003
0400471
0400441
0406005
0406114
0406113
0400270
0400309 (con Pompa scarico - avec Pompe de vidange
with Drain pump - mit Ablaufpumpe - con bomba desague)
0800675
0800058
0406419
0800646
0400307
0400450
0400157
0800646
0406142
0800654
0300751
0400440
0800045
0400005

Codice	Descrizione
0300751	Fissacavo esterno PA223 6 poli
0400005	Basamento 01F/075F
0400156	Guida sx F92 1708
0400157	Guida dx F92 1708
0400206	Piastra cablaggio EFFE 2198-95
0400270	Pannello anteriore 01F/075F 2560
0400307	Pannello retro F92 2457-95
0400309	Pannello anteriore 01F/075F Pompa Scar.
0400404	Cassone F85 VS
0400440	Pannello laterale inferiore DX 075F 2505
0400441	Pannello laterale inferiore SX 075F 2505
0400450	Pannello laterale DX 050F-075F-F85-F92
0400451	Pannello laterale SX 050F-075F-F85-F92
0400452	Pannello superiore EFFE 1710-93
0400471	Pannello sportello 050F-F85-075F-F92
0401003	Sportello 050F-F85-075F-F92
0405037	Pannello comando EFFE ek tastiera membr
0406005	Supporto termostati/dosatori F85 VS 2663
0406142	Piastrina paraspruzzi sport.EFFE dx 2516
0406143	Piastrina paraspruzzi sport.EFFE sx 2516
0406419	Distanziale pannello comando 7747
0500600	Manicotto a soffietto sfiato vapore
0800045	Piedino inox 2"x160 100x85x2,5
0800058	Rondella piana inox 4x12
0800646	Vite inox POELIER M4X10 largh.testa 9,5
0800654	Dado inox autobloccante M4
0800675	Vite inox TEM4x12

lamber	GRUPPO DEPURATORE-GROUPE ADOUCISSEUR WATER-SOFTENER-WASSERENTKALKER DESCONCENTRADOR	MOD. 075F-ek-dep	TAV. 8 A ED. 01/2008

TAV. 8 DI 10

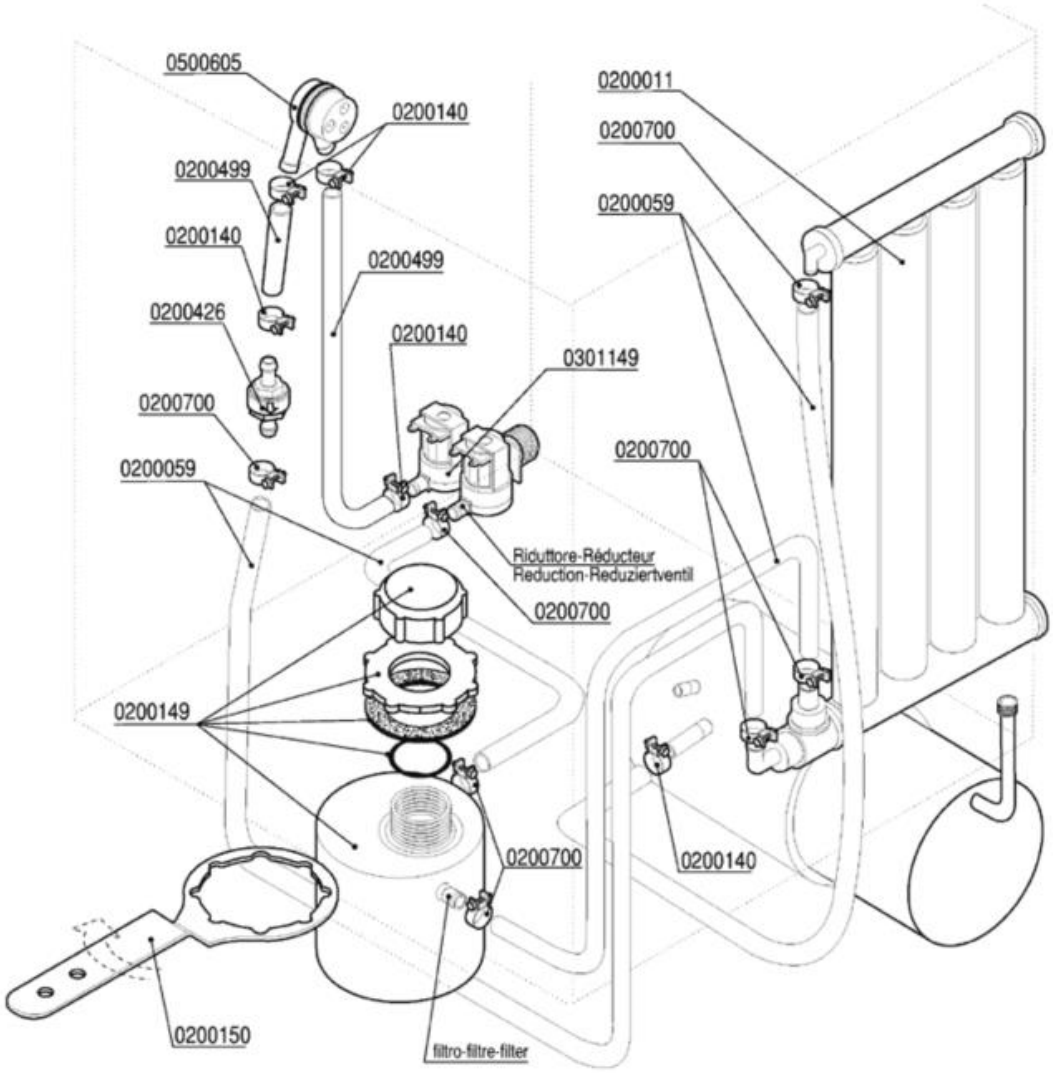

Codice	Descrizione
0200011	Decalcificatore a colonna
0200059	Tubo gomma 10x17 food quality
0200140	Fascetta collare 17x19
0200149	Contenitore sale per depuratore
0200150	Chiave serraggio contenitore sale DEP
0200426	Valvola antiritorno dep AuK WZ-165-004
0200499	Tubo gomma 12x19,5 food quality
0200700	Fascetta collare benzina 16x18
0301149	Elettrovalvola doppia c/regolatore 0,5lt
0500605	Valvola rompivuoto DVGW GD

lamber	DOSATORI - DOSEURS DISPENSERS - DOSIERGERÄTE-DOSIFICADORES	MOD. 075F-ek 075F-ek dep	TAV. 10 A ED. 01/2008

TAV. 10 DI 10

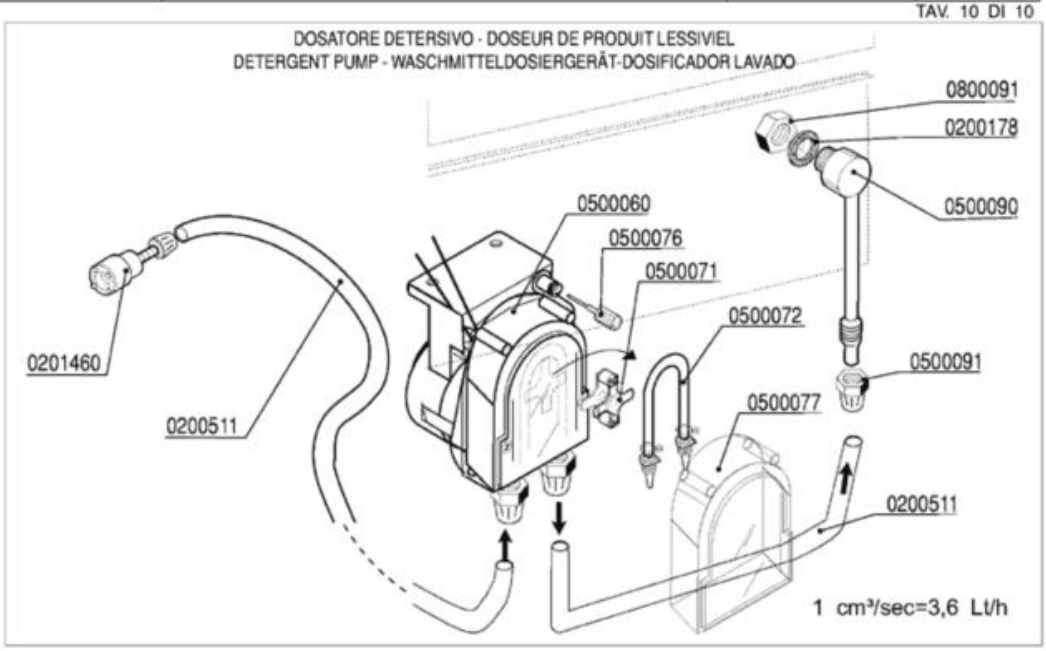

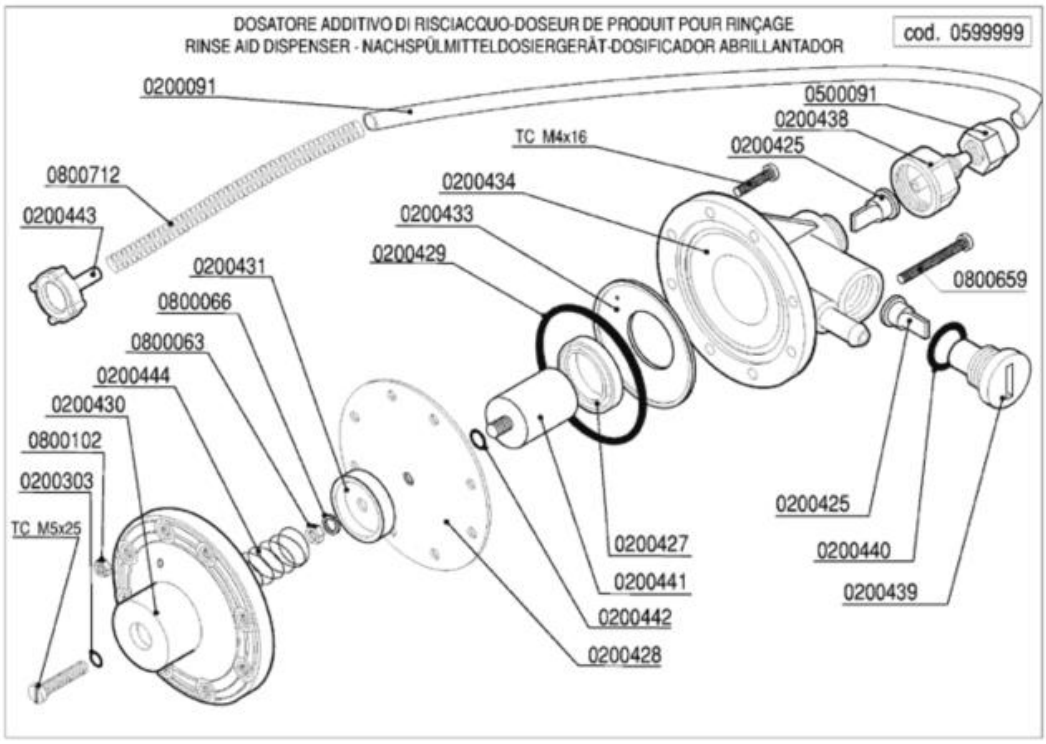

Codice	Descrizione	
0200091	Tubo cristallo PP 4x6	
0200178	Guarnizione piana 19x12x2 Rif.121	
0200303	OR 2021 ugelli risciacquo mescola FDA	
0200425	Valvola Dosatore Brillantante	
0200427	Anello MIN VITON Dosatore Idrico 3000	
0200428	Membrana Dosatore Idrico mod.3000	
0200429	OR 3218 Dosatore Idrico mod.3000	
0200431	Rosetta guida molla dos.idrico mod.3000	
0200433	Flangia interna dosatore idrico mod.3000	
0200434	Corpo dosatore idrico mod.3000	
0200438	Raccordo aspirazione dos.idrico 3000	
0200439	Tappo portavalvola dos.idrico 3000	
0200440	Guarnizione OR 3056 dos.idrico 3000	
0200441	Kit pistone completo dos.idrico 3000	
0200442	OR 2025 Dosatore Idrico 3000	
0200443	Filtro fondo dos.idrico 3000	
0200511	Tubo PVC cristallo 4x6 rosso (detersivo)	
0201460	Filtro inox di fondo dosatore lavaggio	
0500060	Dosatore detersivo tempo pausa F92	
0500071	Croce portarullini peristaltica 1PRL001	
0500072	Tubo SANTOPRENE peris.ET. new model	
0500076	Manopola trimmer dostore 403307	
0500077	Coperchio peristaltica PDP F ET.	
0500090	Iniettore inox detersivo 2101/2103/1821	
0500091	Dado PVC iniettore detersivo 2102	
0599999	Dosatore brillantante MOD.3000	
0800063	Dado inox M6	
0800066	Rondella grower inox diam.6	
0800091	Dado inox M12	
0800102	Dado inox M4	
0800659	Vite inox TCTCR M4x40	
0800712	Molla inox 160mm per tubo brillantante	