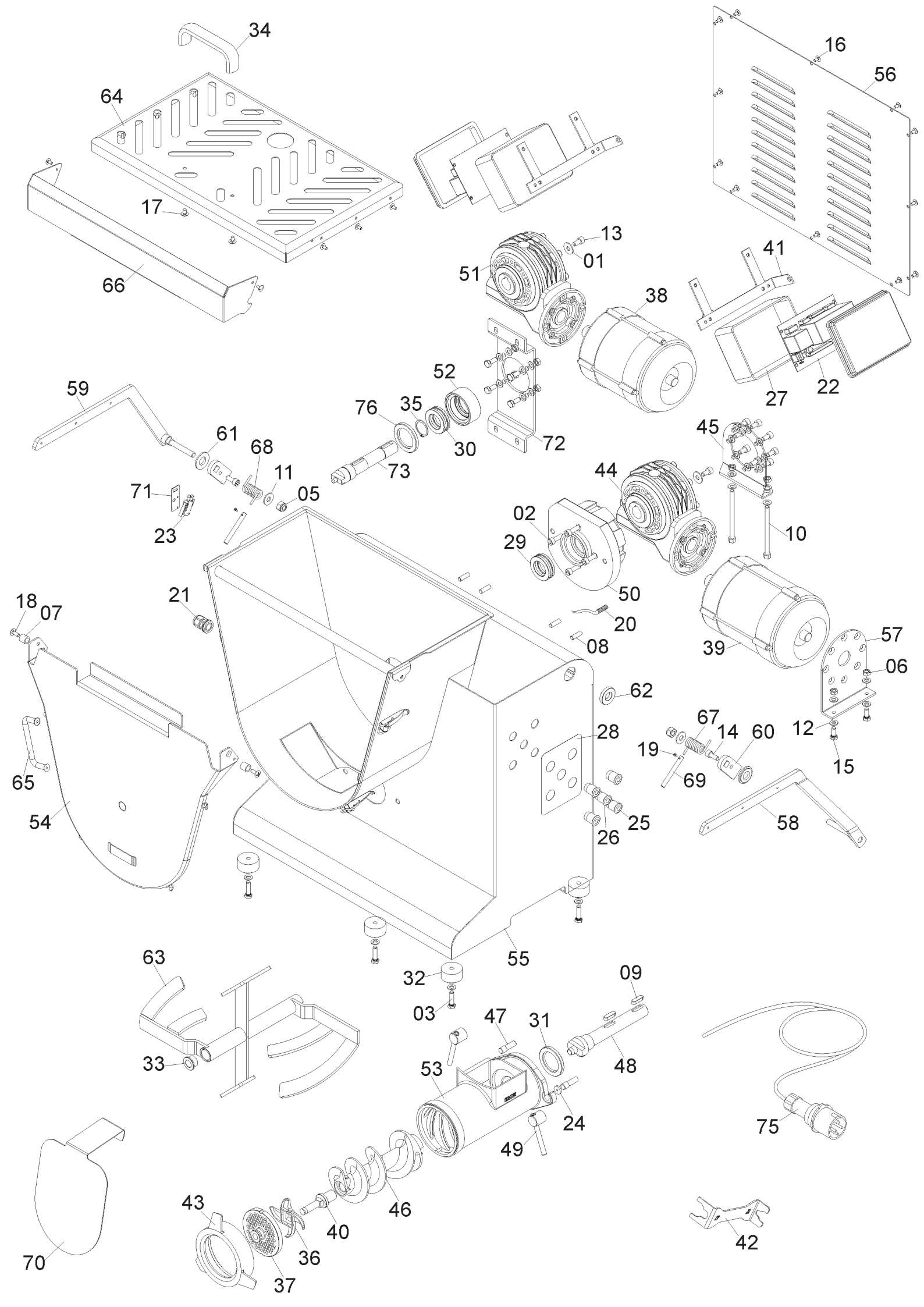
34
64
17
66
16
56
13
01
51
41
38
27
22
52
76
35
30
72
59
61
68
11
05
73
45
44
71
23
02
29
10
50
21
18
07
20
08
39
57
06
62
67
14
60
12
28
19
69
15
65
54
25
26
58
55
63
32
03
09
47
31
33
53
48
24
75
49
43
46
40
36
37
70
42

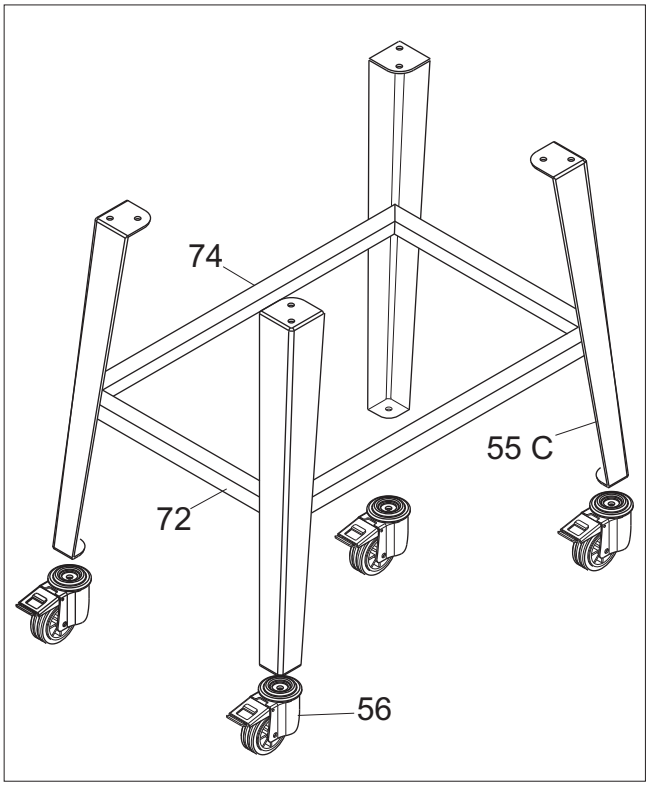
74
55 C
72
56

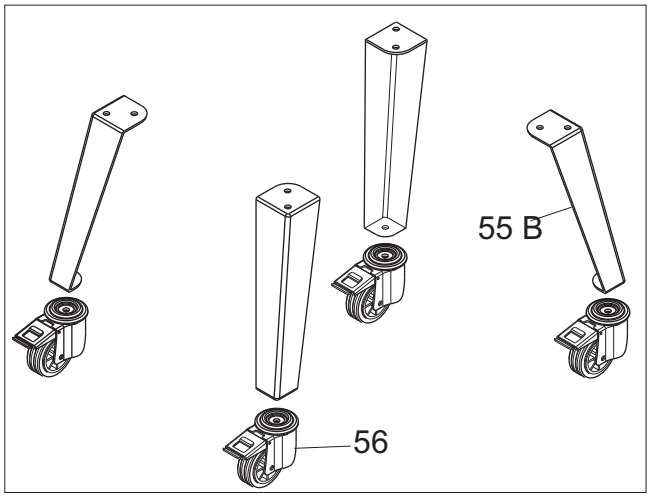
55 B
56

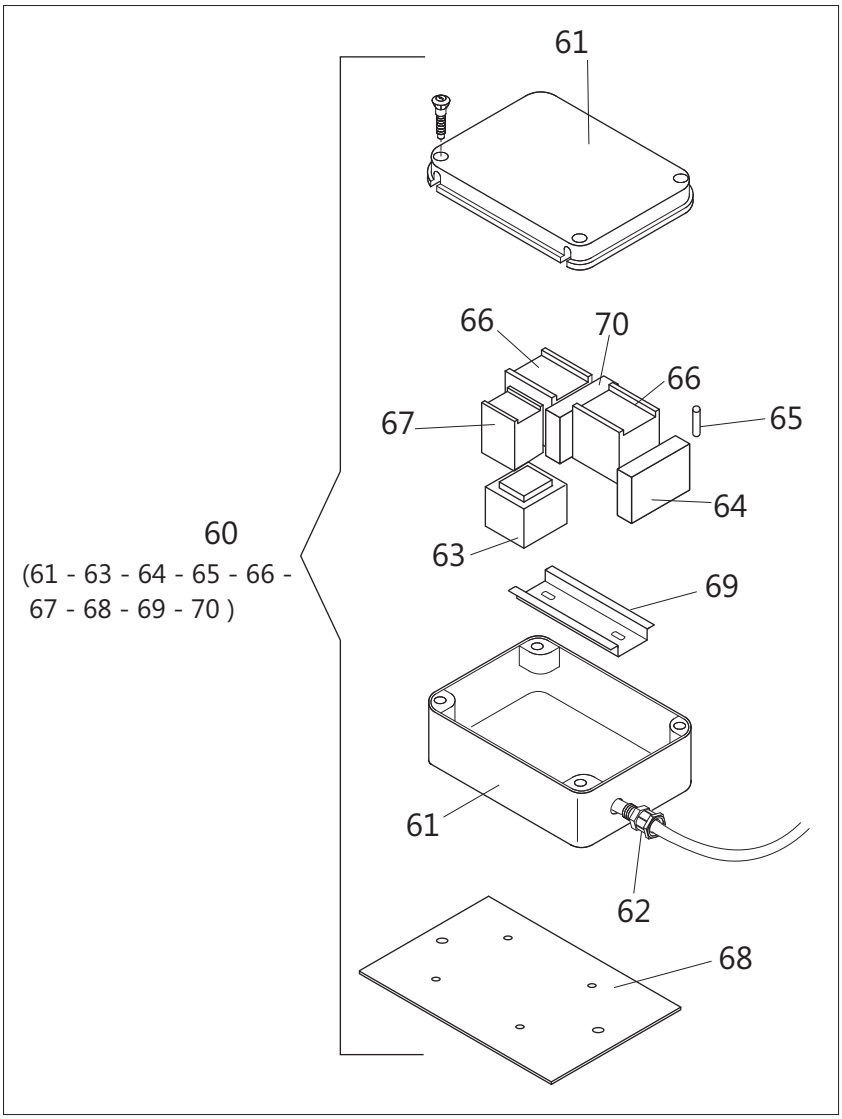
61
66
70
66
67
65
64
63
60
(61 - 63 - 64 - 65 - 66 -
67 - 68 - 69 - 70)
69
61
62
68

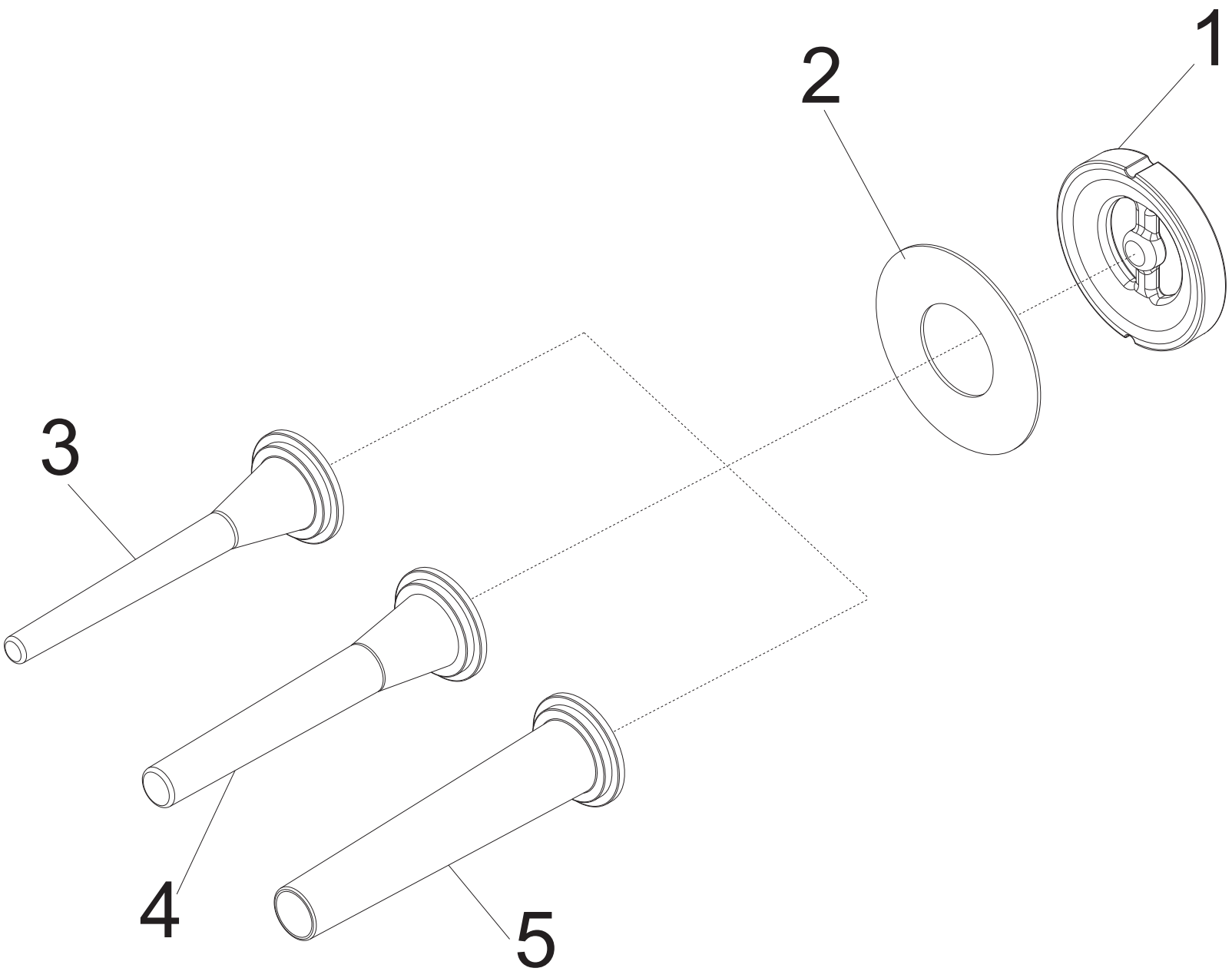
1
2
3
4
5

ENTERPRISE

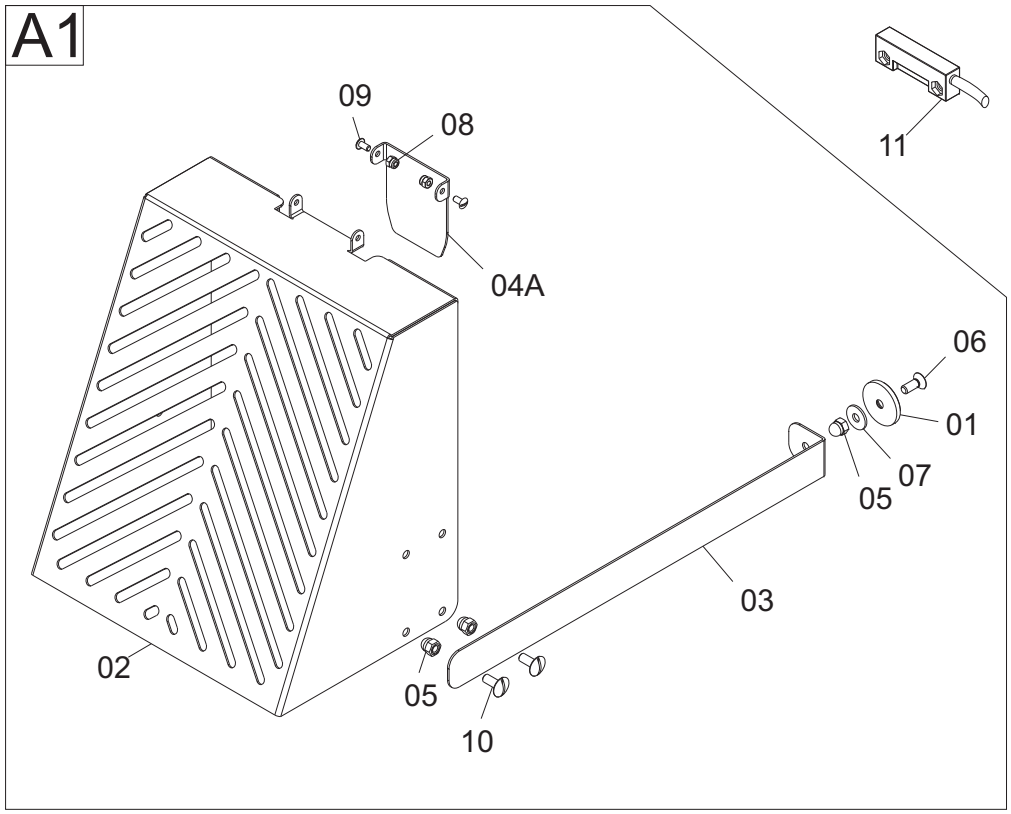

ENTERPRISE LONG
UNGER
UNGER LONG (Da / From 2011)

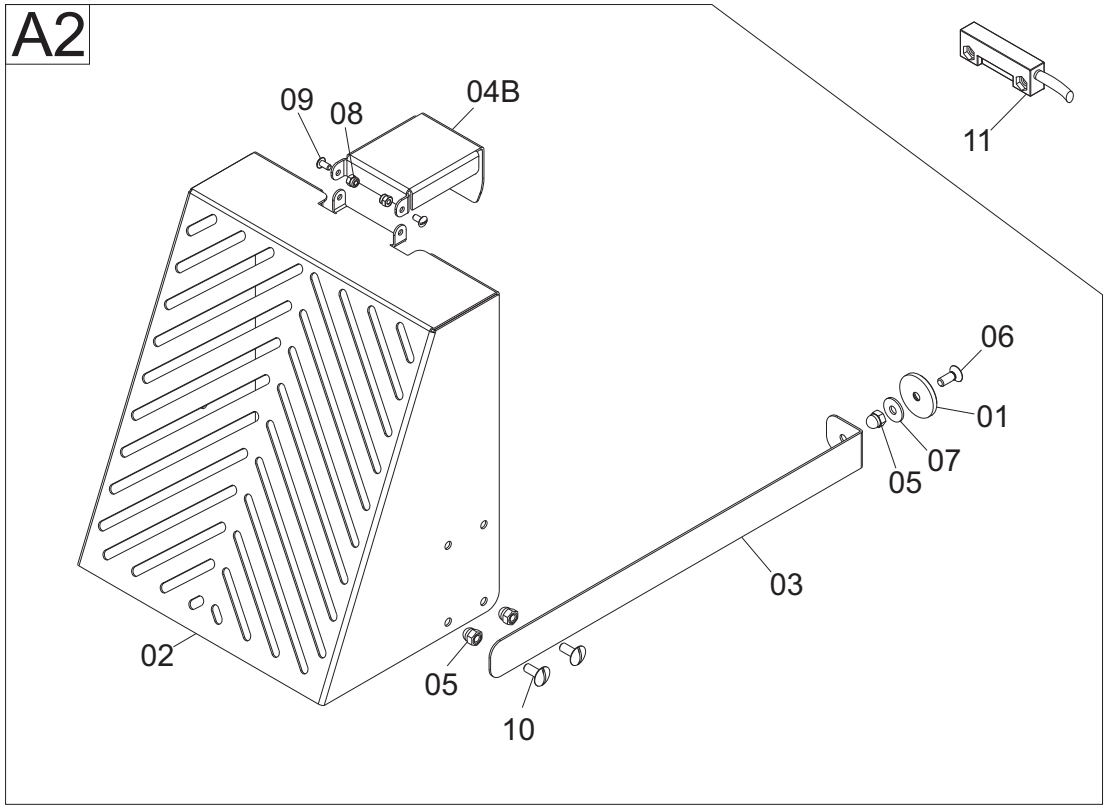

Unger

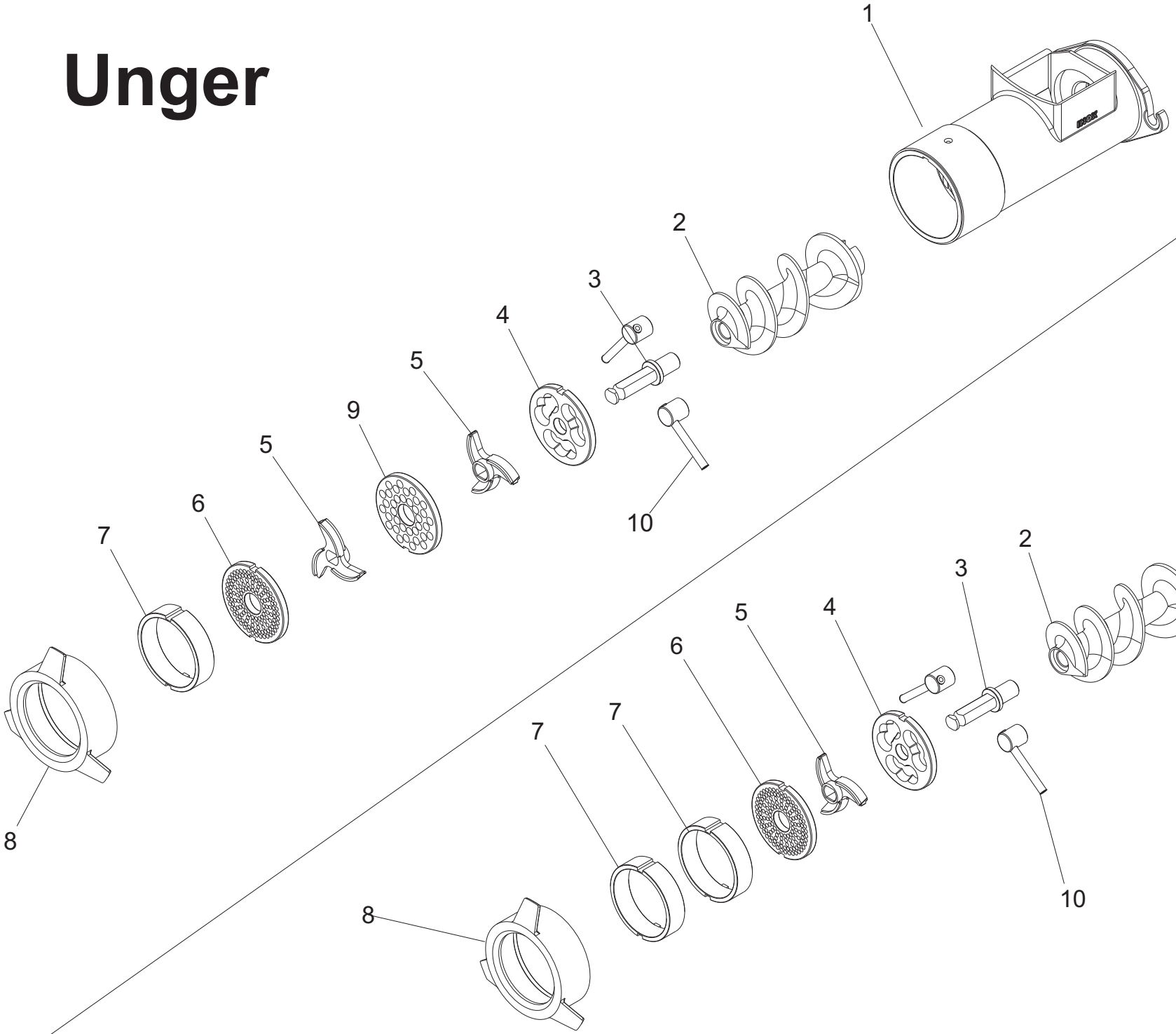

½Unger

MASTER 30 CE - from 2009.08.10

Riferim	Nome prodotto	Codice
21	PRESSACAVO OTT.NICH.PG 11	LF1010063
22	SCHEDA INVERSIONE TC-ME R3 EQ.	LF1033031
23	MICRO CON LEVA NO-NC X ULTIMA PIAST	LF1033306
25	PULSANTE SPIA ACCIAIO ITW NO-NC	LF1041000
26	PULSANTE ACCIAIO ITW NO-NC	LF1041001
27	SCAT.GRIGIA ELETTR. ABB. 0852	LF1041006
28	MOSTRINA PULSANTI MASTER 30-90	LF1095000
29	CUSCINETTO REGGISPINTA 51206	LF1134001
30	CUSCINETTO REGGISPINTA 51106 IP30	LF1143001
31	ANELLO TENUTA 40-62-7 TC32 RIX/RFR	LF1239401
32	PIEDIN0 GOMMA DIAM 40 H=25	LF1433001
33	BOCCOLA BZ SINT. 15x22x28 L=15	LF1495001
34	MANIGLIA PIENA 236-148 M6	LF1510010
35	ANELLI D ARRESTO DIN 471 D 30E	IX2471030
36	COLTELLO 32 INOX SALDOBRASATO	LF1533000S
38	MOTORE TC 22 FRZ 380/50 HZ	LF1838301
39	MOTORE TRIT. SM 32 4 HP TF 380/50	LF1839701
40	PERNO ELICA TC 32	LF2033013
41	SUPPORTO SCHEDA TC 32	LF2033310
43	GHIERA INOX LONG PS 3 TC 32 TIT	LF2035965
44	RID. 063 FB B14 SM 32 PA/PA X/+	LF2038614
45	PIEDINO SUP. RID. 050 FB B14 TC32	LF2039415
46	ELICA LUCIDA INOX TC 32 BUF.	LF2039703
47	PRIGIONIE.SBLOC.BOCCA TC 32 SM	LF2039722
48	PERNO TRASCINAT. INOX TC 32 SM	LF2039725
49	DADO BLOCCAGGIO BOCCA TC 32 SM	LF2039743
50	FLANGIA ALL RIDUT TC 32 SM	LF2039783
51	RIDUTTORE 063 FB B14 IP	LF2043015
52	SPESSORE PERNO TRASCINATORE IP	LF2043021
53	BOCCA INOX 2 CHIAV. TCM 30 BZ	LF2091030095
54	FRONTALE CARCASSA TCM 32 SM	LF2093008
55	CARCASSA INOX TCM 32 SM	LF2093010
56	LAMIER.CHIUS.POST.CARC.IX TCM 32 SM	LF2093013
57	SUPPORTO MOTORE TC TCM 32 SM	LF2093016
58	SUPPORTO COPECHIO DX TCM 32 SM	LF2093019
59	SUPPORTO COPECHIO SX TCM 32 SM	LF2093022
60	LAMA INTERNA SUPP.COP. TCM 32 SM	LF2093024
61	BOCCOLA INT.SUPP.COP TCM 32 SM	LF2093025
62	BOCCOLA EST.SUPP.COP TCM 32 SM	LF2093028
63	PALA COMPLETA TCM 32 SM	LF2093033
64	COPERCHIO VASCA TCM 32 SM	LF2093040
66	MANIGLIONE CHIUS. COP TCM 32 SM	LF2093044
67	MOLLA DESTRA TCM 32 SM	LF2093046
68	MOLLA SINISTRA TCM 32 SM	LF2093049
69	ASTINA MOLLA X TCM32 SM	LF2093051
70	PARASPRUZZI TCM 32-42	LF2093349
71	PIASTRINA SUPPORTO MICRO	LF2093363

72	SUPPORTO MOTORIDUTTORE TCM 42	LF2095006
73	PERNO TRASCINATORE PALA TCM 42	LF2095010
75	CAVO + SPINA CEE 3P + T.	LF1010047
76	ANELLO TENUTA 30-62-7 MESCOLAT. ME	LF1243001
55 C	GAMBA CAVAL.LUNGA	LF2039766
55 B	GAMBA CAVAL.MEDIA	LF2039755
56	RUOTA MOBILE CON FRENO D 80 C/PERNO	LF1539701
60	KIT PROTETTORE SC 4-5 HP CON INV	LF1034501
61	SCAT.GRIGIA ELETTR. ABB. 0852	LF1041006
63	TRASF. MONOF 30 VA 400/12-12 CE	LF1034507
64	PORTAFUS. BCH1X38 32A 690V	LF1034509
65	FUSIB. RIT. 10,3X38 CH10GL 1A	LF1034511
66	CONTATT. A 16-30-10 24V 50/60 H	LF1034515
67	PROTETTORE SOVRACORRENTE 6,0-8,5A	LF1034519
68	PIASTRA DI FONDO X CAS 180X140	LF1034505
69	GUIDA DIN OMEGA H.7MM ZINC BI	LF1034513
70	CONTATTO AUSILIARE 1NA+1NC	LF1034517
72	ASTA LAT GAMB LUNGA CAV X TCM 32SM	LF2039773
74	ASTA 592 POST CAV X TCM 30 TC 42	LF2039776
1	BOCCA UNGER LONG LUCIDA TCM 32 SM	LF2093007
2	ELICA LUCIDA INOX TC 32 BUF.	LF2039703
3	PERNO ELICA TC 32 UNGER	LF2033202
4	PIASTRA 32 UNG ZIG ZAG B/98	LF15332ZZ
5	COLTELLO DOPPIO 32 UNG B/98	LF1533200
6	PIASTRA 32 UNG FORO 5 2 CHIA B/98	LF1533250/2
7	DISTANZIALE INOX X 2 CHIAV TC 32	LF15332DD2X
8	GHIERA SATIN LONG TC 32 POL	LF2035966
9	PIASTRA 32 UNG FORO 10 B/98	LF1533210
10	DADO BLOCCAGGIO BOCCA TC 32 SM	LF2039743
1	DISTANZIALE APPLIC. CONTINUA TC 32	LF2038615
2	ANELLA BLOC. IMB.APPL.INS.CON.TC 32	LF2038618
3	IMBUTO PICCOLO IS	LF2011015A
4	IMBUTO MEDIO IS	LF2011015B
5	IMBUTO GRANDE IS	LF2011015C
A1	ASS.PROTEZ.BOCCA IX TCM 30-60-90	LF0950002
A2	ASS.PROTEZ.BOCCA IX/UNG L TCM 30	LF0950003
1	MAGNETE RICOPERTO M634 NA BA PS00	LF1039710
2	PROTEZIONE BOCCA TC TCM 32	LF2093062
3	ASTA SUPP MAG PROT BOCCA TC TCM 32	LF2093064
04A	SUPP CORTO PROTEZ. BOCCA TCM 32	LF2093066
04B	SUPP LUNGO PROTEZ. BOCCA TC 32	LF2093068
5	DADO CIECO DIN 1587 M 6	IX21587LC006
6	VITE TSP TORX DIN 7991 M 6X16 TX30	IX27991PINTX616
7	RONDELLA F.LARGA DIN 9021 D 6X18	IX29021006018
8	DADO AUTOBLOCC. ES DIN 982 M 4 ALTO	IX2982004
9	VITE POELIERS M 4X8	IX2POEL004008
10	VITE POELIERS M 6X10	IX2POEL006010
11	CONTATTO MAGNETICO	LF1010005