SAGI - BASE REFRIGERATA lt. 325, prof.60 cm, 0/+10°C
KUJBM - 24-07-2006 » 25-07-2006

/A=PIANO CON ALZATINA
/A=SHELF+ RIDGE
/A=PLATTE MIT RUECKLEISTE
/A=RAYON AVEC ETAGERE
/A=TOPE CON ELEV.

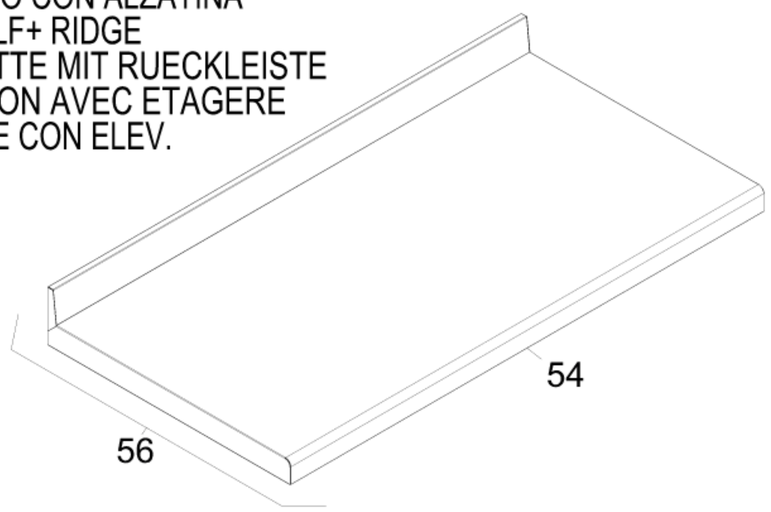


/M=PIANO SENZA ALZATINA
/M=SHELF WITHOUT RIDGE
/M=PLATTE OHNE RUECKLEISTE
/M=RAYON SANS ETAGERE
/M=TOPE SIN ELEV

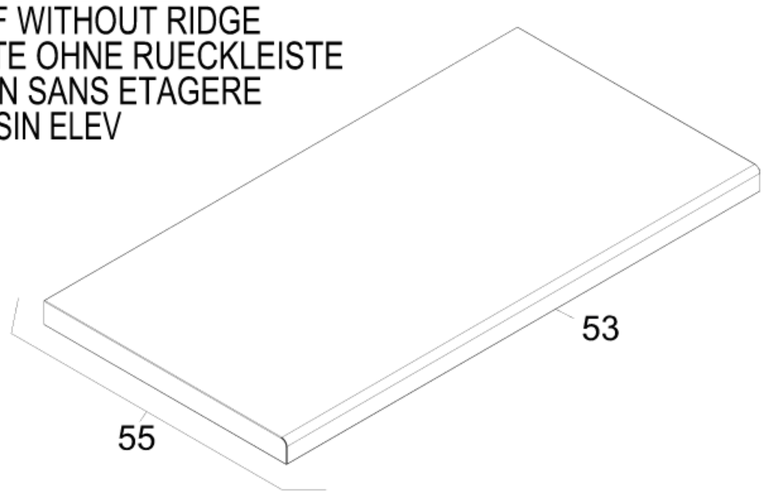


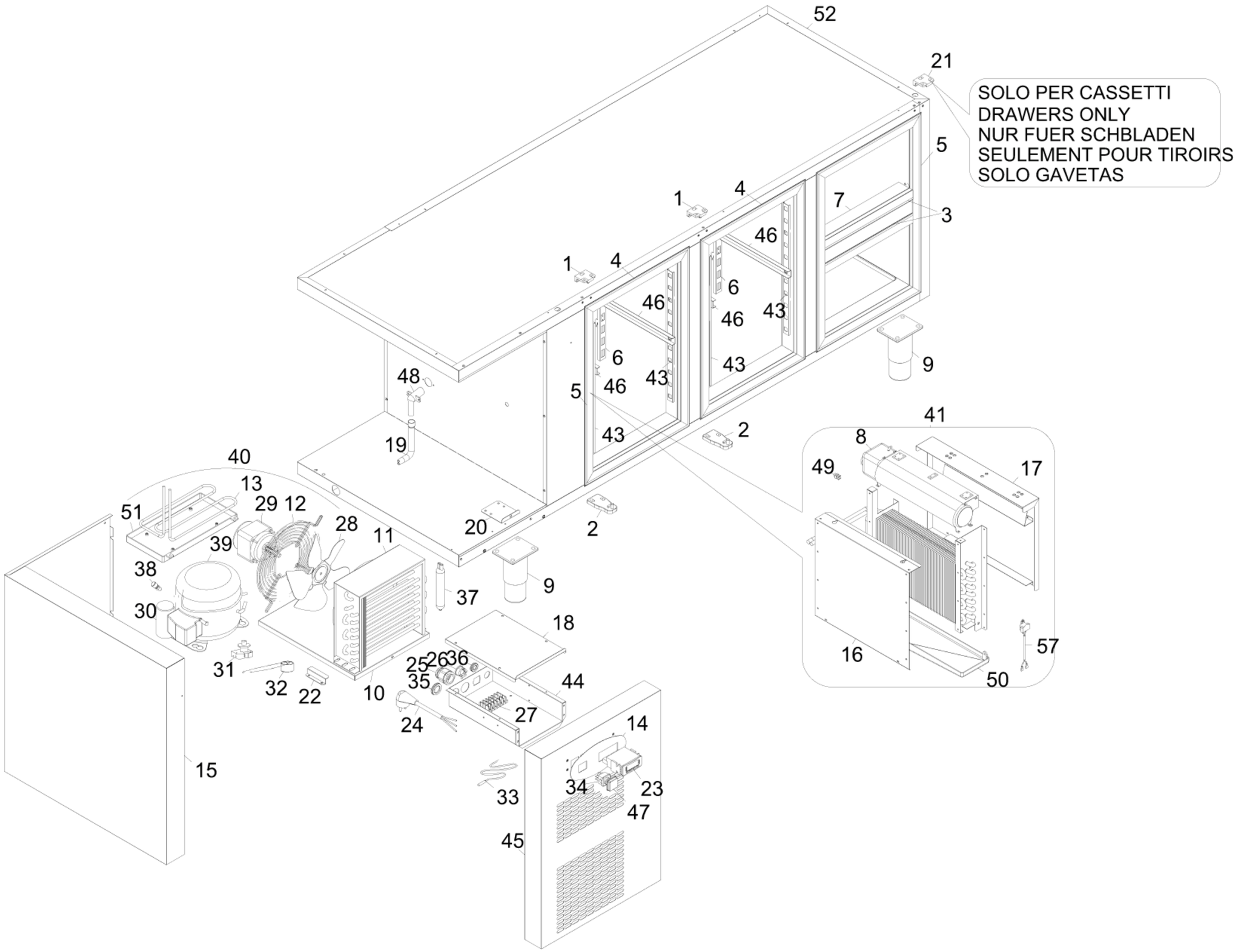

# Modello Typ Model Modele Modelo

| | | KUJA<br>KUJAA<br>KUJAM | KUJA2<br>KUJA2A<br>KUJA2M | KUJB<br>KUJBA<br>KUJBM | KUJB2<br>KUJB2A<br>KUJB2M | KUJB4<br>KUJB4A<br>KUJB4M |
|---|---|---|---|---|---|---|
| Num.cassetti<br>Schublad<br>Drawers<br>Tiroirs<br>Gabetas | 1/2SUP | - | 1 | - | 1 | 2 |
| | 1/2INF | - | 1 | - | 1 | 2 |
| Porte<br>Türen<br>Doors<br>Portes<br>Puertas | | 2 | 1 | 3 | 2 | 1 |

