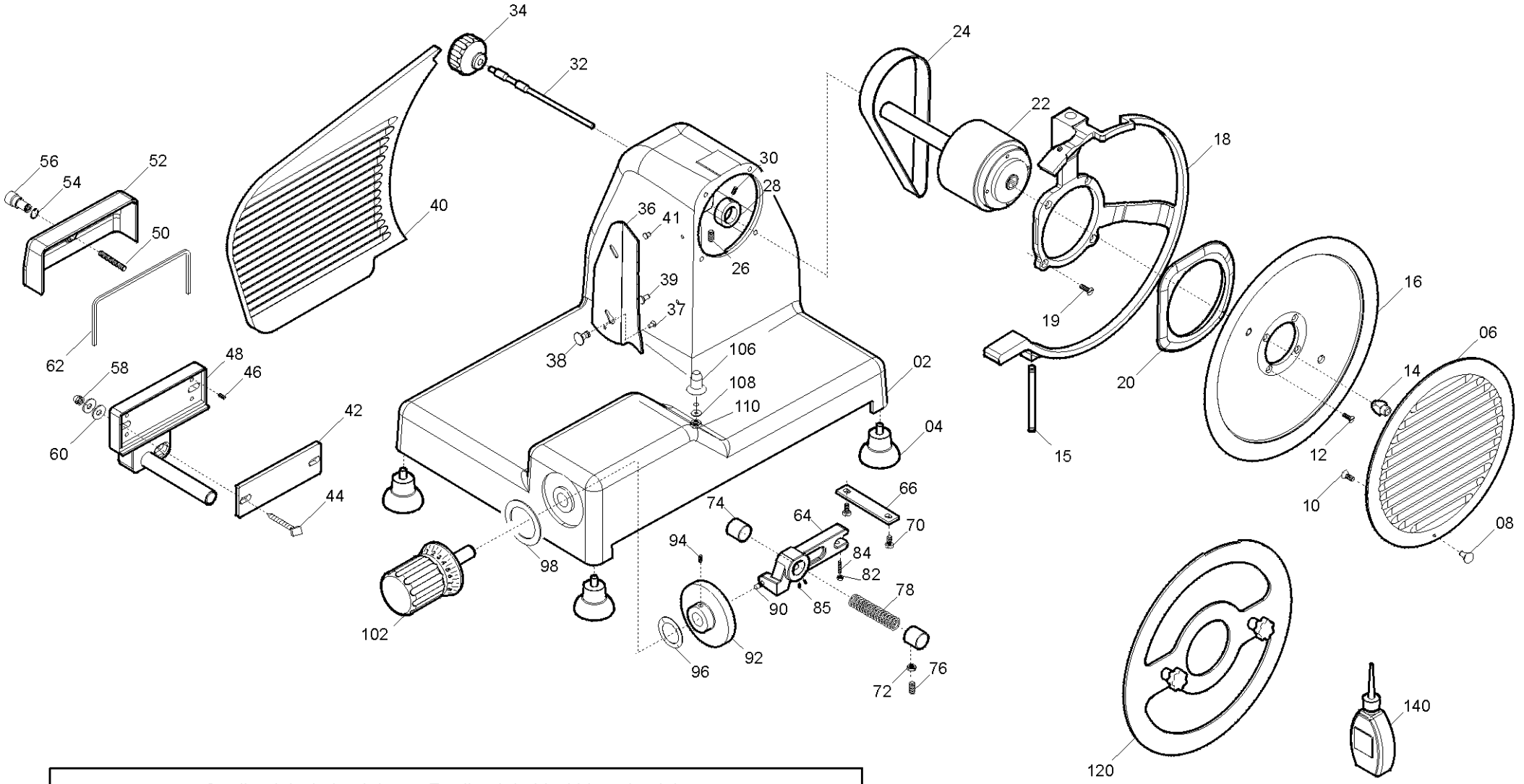

A=alluminio / *aluminium* - **B**=alluminio blu / *blue aluminium*
C=plastica nera / *black plastic* - **D**=plastica blu / *blue plastic*

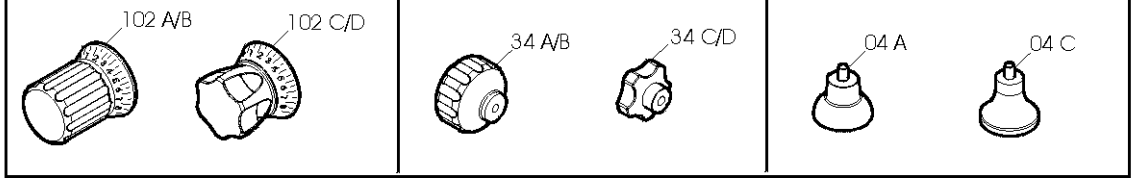

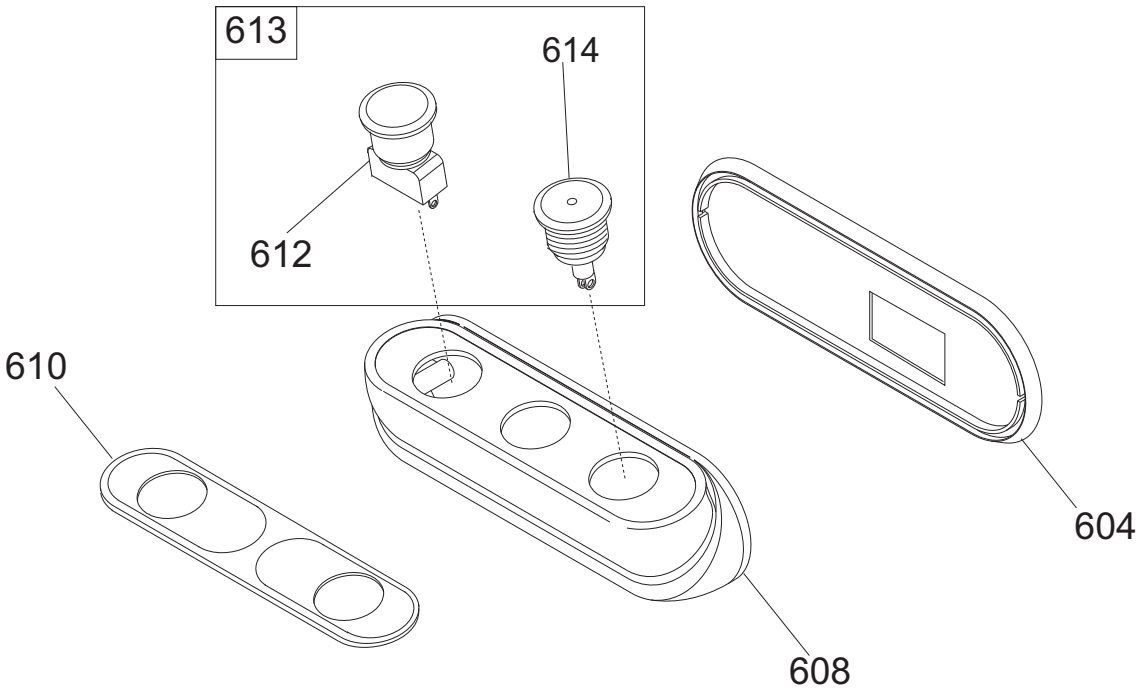
613
614
612
610
608
604

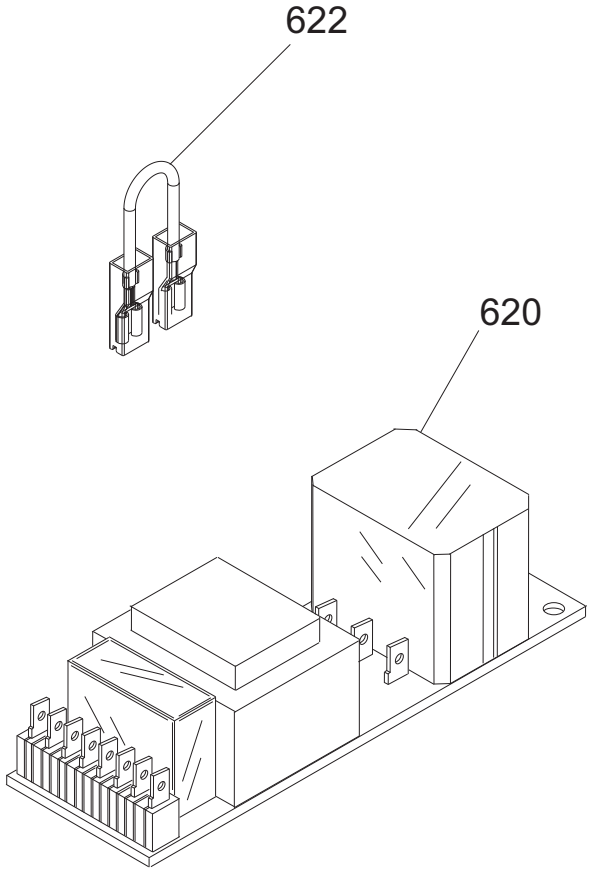
622
620

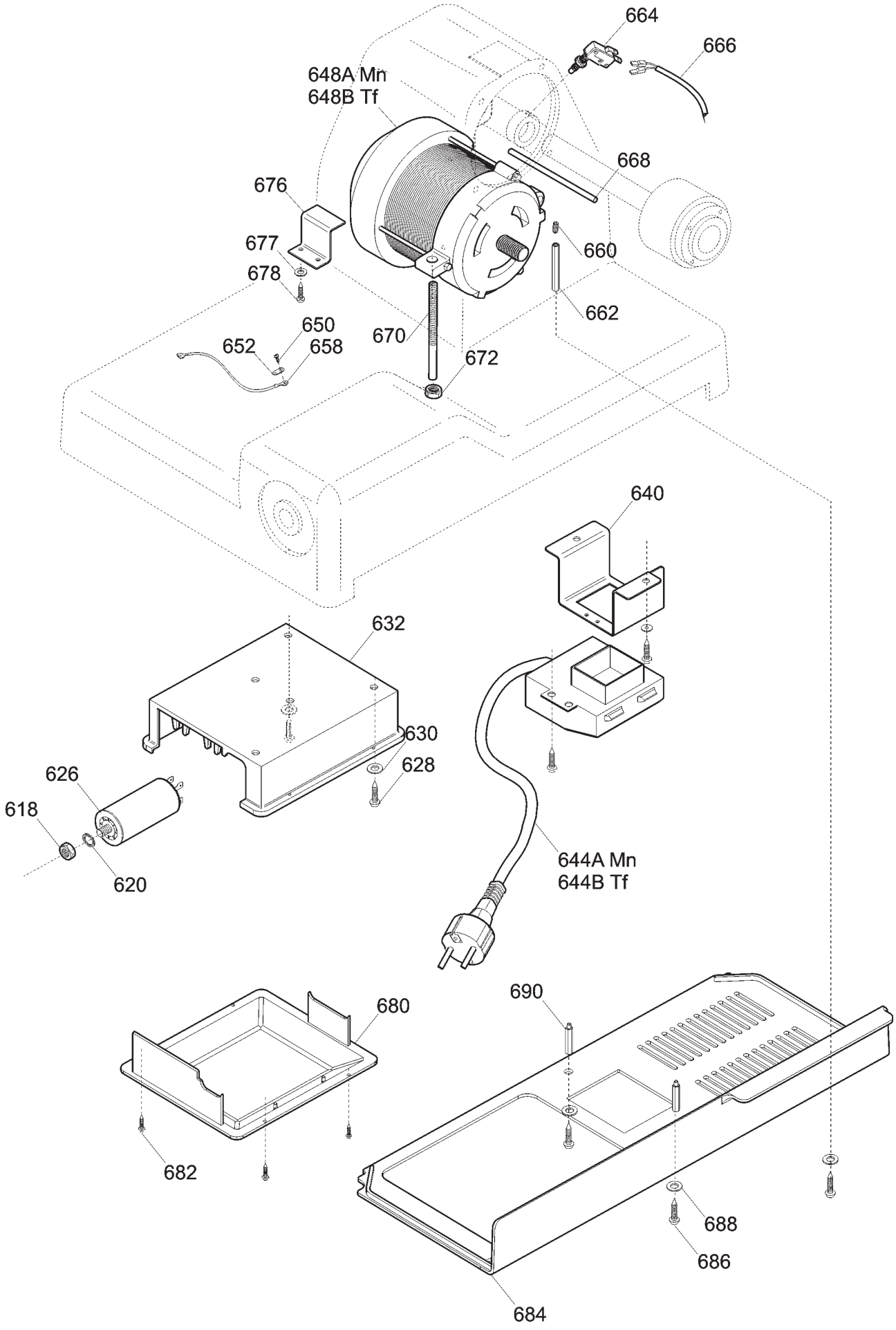
664
666
648A Mn
648B Tf
668
676
677
678
660
662
650
652
658
670
672
640
632
630
628
626
618
620
644A Mn
644B Tf
680
690
682
688
686
684

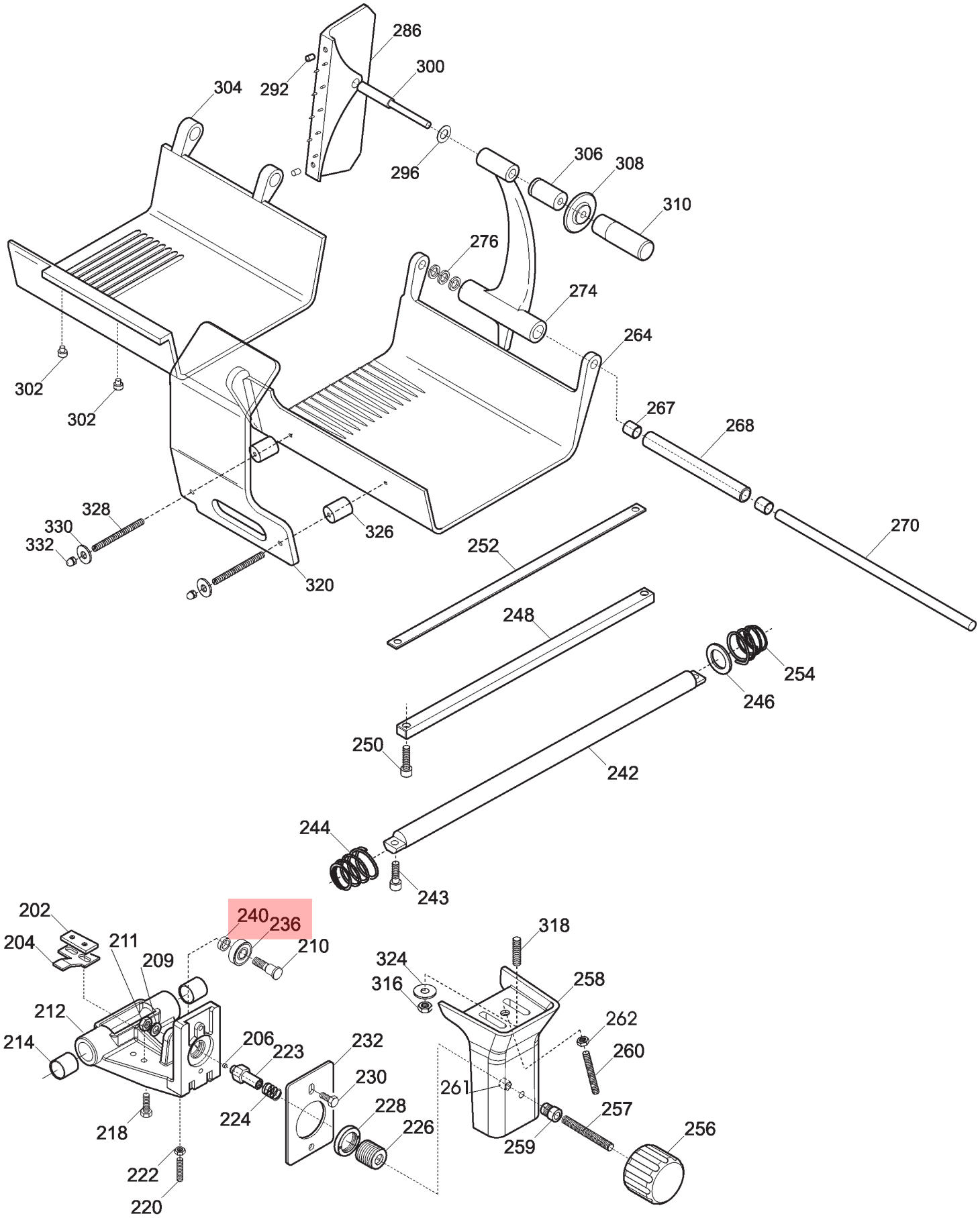

A=alluminio / *aluminium* - **B**=alluminio blu / *blue aluminium* **C**=plastica nera / *black plastic* - **D**=plastica blu / *blue plastic*			
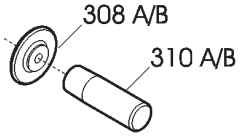	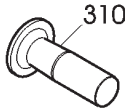	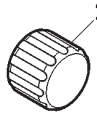	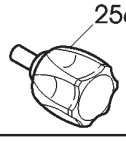

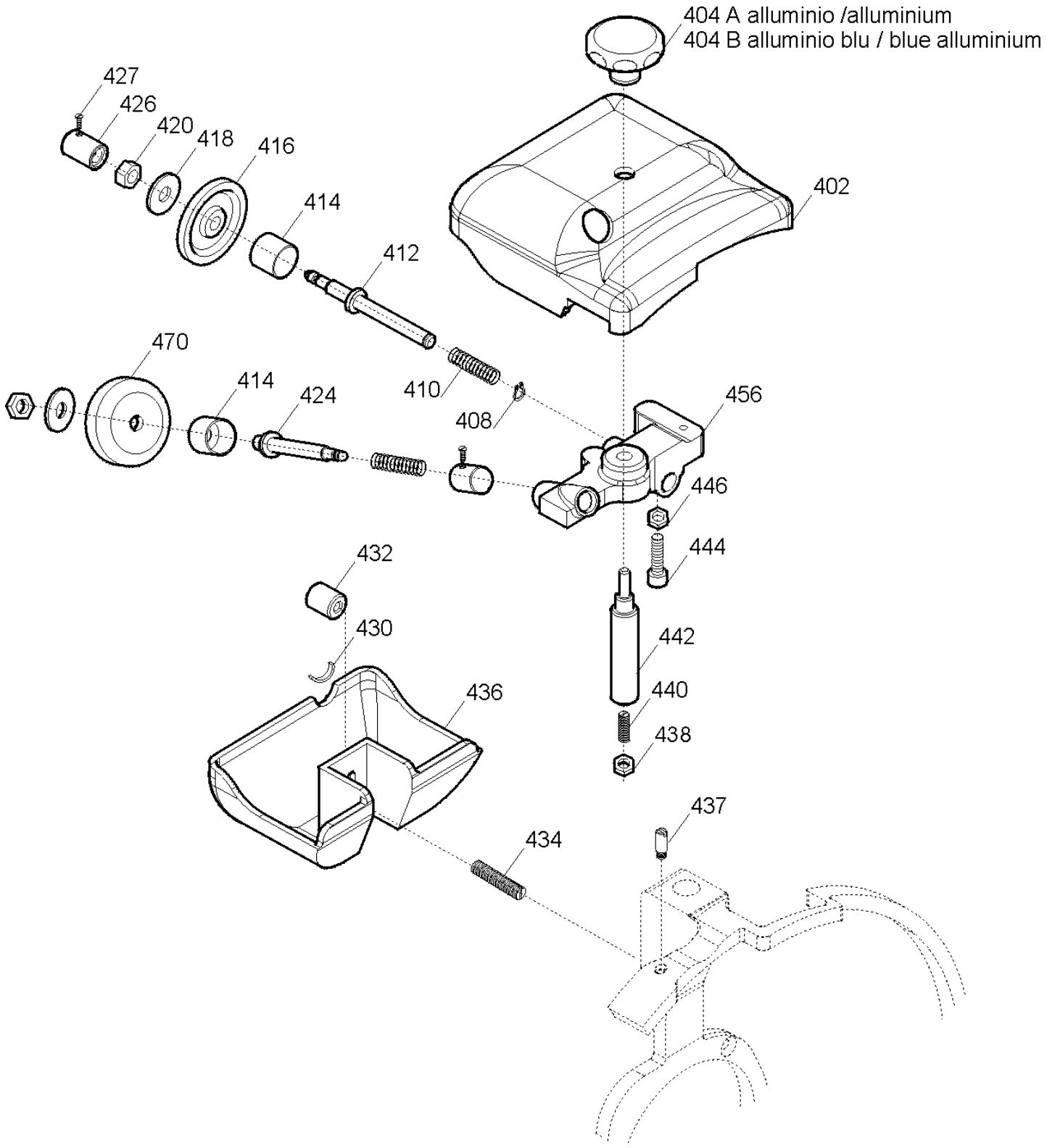
404 A alluminio /alluminium
404 B alluminio blu / blue alluminium
427
426
420
418
416
414
412
402
470
414
424
410
408
456
446
444
432
430
442
436
440
438
437
434

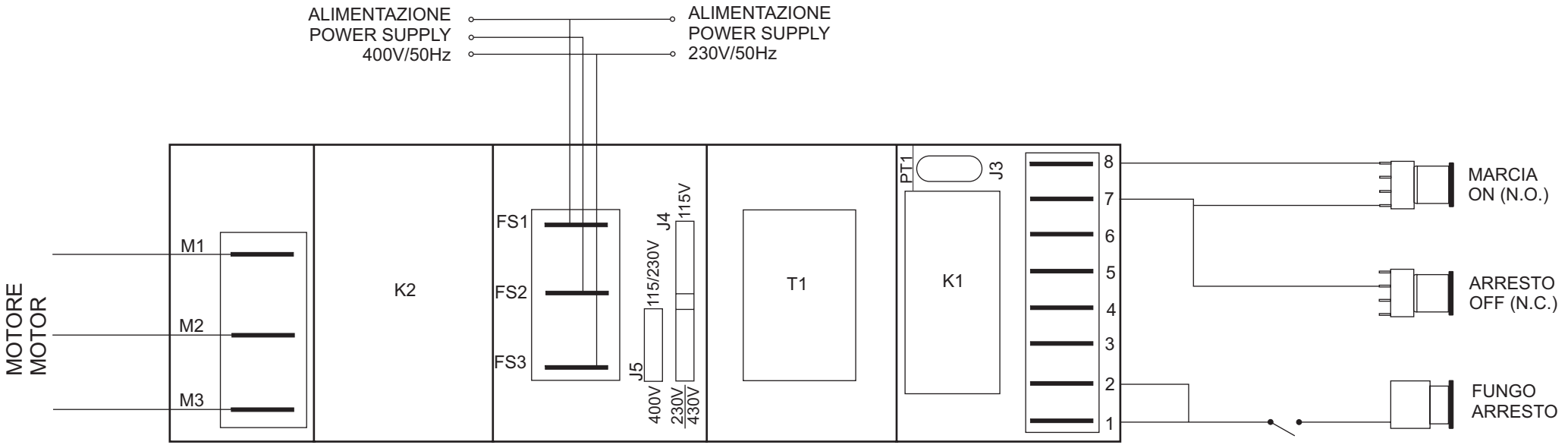
ALIMENTAZIONE
POWER SUPPLY
400V/50Hz
ALIMENTAZIONE
POWER SUPPLY
230V/50Hz
MOTORE
MOTOR
M1
M2
M3
K2
FS1
FS2
FS3
J5
400V
115/230V
J4
230V
115V
430V
T1
PT1
J3
K1
8
7
6
5
4
3
2
1
MARCIA
ON (N.O.)
ARRESTO
OFF (N.C.)
FUNGO
ARRESTO

Pulsantiera LEONARDO 330 VCS CE

Riferime	Nome prodotto	Codice
-	CORPO PUL.SIDNEY MONTATA NO GUAR	19702030
604	GUARNIZIONE PULSANT.NEUTRA TONDA	19563034
608	SCATOLA PULSANTI SIDNEY	19563124
610	MASCHERINA X PULSANTIERA SIDNEY	19420163
612	PULS.ACC. NO	19410135.08
613	PULS.ACC.+PULS.SP.NO-NC STAG.+CABL.	19410135C.08
614	PULS.ACC.CON SPIA	19410136.08
620A	SCHEDA POT.LED SID 110-230 OM.UL CB	19411102
620B	SCHEDA POT.LED SID 400 OM. CB	19411103
622	CAVETTO X PONTE SCHEDA POT SID.UL	19410742
2	CASSA SV 300-330 MNZ-LNR OSSIDATA	19510152
4	PIEDINO 275:370 M8	19560202
04/A	PIEDINO ALLUMINATO LNR 300-330	19560252
6	INT.LAMA 330 PLD+MNT Y09 H.9 OSSID.	19510243
8	POMELLO PARALAMA _ LAV	19021110
10	PERNO X ANELLO LNR 370	19534070
14	QUADRETTO PARALAMA 250-330	19530905
15	PERNO X ANELLO LNR 370	19534070
16	LAMA 330 - 57/4/270 NAZ. F.ESTR.	18330574270F
16T	LAMA 330 - 57/4/270 TEFLON. F.ESTR.	18330574270TF
18	AN.PR.LAMA 330 LNR SV	19513053A
20	PARA ACQUA PULEGGIA D.08 LEO 300	19562152.08
24	CINGH.PIAT.(MNT) TB2 526 X 10	19310252
28	ANELLO PORTA MICRO 350-370	19540909
32	TIRANTE PARALAMA SG 300-330	19530507
34/A	MAN. TIR.PARALAM. LNR	19522610
34/B	MAN. TIR.PARALAM.BLU LNR	19522612
34/D	MANOPOLA TIR.PAR.M8 5 LOB BLU	19564013
34/C	POM. TIR.PARAL.300-370 M8 5 LOBI	19562504
36	PARAFETTA MNZ 330	19531053
37	VITE TSP- DIN 963 M 4X10	IX2963004010
38	POMELLO ALLUMINIO PARALAMA BULTH	19521110
39	VITE INOX PARAFETTA 300:385	19335011
40	VELA SV 330 LNR OSSIDATA	19510353
41	PRIGIONIERO PARAF.LNR MNZ 250/385	19336052
42	PIASTR.REG.VELA MNZ - LNR 300:330	19520123
44	VITE BLOCC.VELA TQ 8 X 34 AF 300	19335006
52	COP.SUP.VELA 300 MNZ OSSIDATO	19512252
56	MANOP.IX.COPERC.SUPP.VELA LNR	19335021
66	PIASTRINA MOV. 300-370 ZINCATA	19540609
74	BOCCOLE BRONZO 19.22.20 PC032 MOVIM	19324005
76	GRANO BRONZINA MOVIMENTO M6X18	19335040
78	MOLLA MOVIMENTO VELA UNIFICATA	19390205
84	PRIGIONIERO 6 X 25 OTTONE	19337002
90	RULLINO MOVIMENTO E MNZ 300-370 SV	19336069
92	CAMMA LNR 300/330 MNZ 300 LAVORATO	19563552LV
96	RONDELLA ONDULATA 19	19342006

98	RONDELLA PLEX MAN.NUM.300-370	19562150
102/A	MAN. NUM. LNR 300-330	19522605
102/B	MAN. NUM. BLU LNR 300-330	19522607
102/D	MANOPOLA NUMERATA BLU GHIERA30	19564017
102/C	MANOPOLA NUMERATA GRANDE GH.30 BIZ.	19562406BZ
106	GHIERA SUPP ANELLO LNR 300-385	19534066
120	DISCO ESTRATTORE LAMA PER 330	19702510
140	AMPOLLA X OLIO PIENA	19563008
202	PIAST. SGANCIO FILET.AFF.CE	19533200
204	PIAST. SGANCIO CARR. MNZ 300	19533252
206	PUNTALE SGANCIO 300-385 CE	19565001
210	PERNO CUSCINETTO 250-330	19540805
212	CARRELLO 300-330 CE LAVORATO	19500517
214	BOCCOLA AUTOLUBR.22.25.30	19324106
220	PRIGIONIERO 6 X 25 OTTONE	19337002
223	PERNO PER SGANC. 300-370 CE	19534035
224	MOLLA PER SGANCIO 300-370 CE	19390601
226	BUSSOLA FIL.X SGANC.300-330 CE	19534025
228	GHIERA FILET.ESTER. 300-330 CE	19534030
232	PIASTRINA CARRELLO 300-330 CE	19533007
236	CUSCINETTO CARR. 6000 2RS R11	19320154
240	RONDELLA A SPESSORE CUSCINETTO	19346015
242	BARRA TONDA CARR. MNZ 300-330	19530652
244	MOLLA BARRA TONDA 300-330 SG	19390107
246	VITE T.26 BARRA TONDA	19335002
248	BARRA QUADRA 300-330 ZINCATA	19540107
252	PIASTRINA TEMPR. 300-330	19530807
254	MOLLA BARRA TONDA 300-330 SG CE	19390117
256/A	MAN. BLOCCA GAMB. LNR	19522615
256/B	MAN. BLOCCA GAMB.BLU LNR	19522617
257	PRIGIONIERO M10 X GAMBO X CE	19336038
258	GAMBO MNZ-LNR 300-330 OSSIDATO	19510652
259	BUSSOLA INOX GAMBO 300 SG-PLD	19534020
261	BUSS.FRES FERMA MAN.300-370 CE	19534016
264	PIATTO SC 300 OSSIDATO	19510417
267	BUSSOLA PAP 12X14X15	SM06002001
268	TUBO X BUSSOLE D20X3 L157	SM16008002
270	ASTINA PRESSAMERCE SC 300 D12X316	19530417
274	LEVA 300 SC OSSIDATA	19511817
284	MANOPOLA PRES.MERC.CON FLANG.X CE	19562904
286	CREMAGLIERA SC 300 CROMATA	19531203
286A	DISTANZIALI PARAMANO D.20X31MM	19521603
288	PRIG.MED.AFFIL.PARAMAN.M5 X 47	19336006
292	GOMMINO PARAC.D14MM LNR 350/385	19560102
294	P.MANO PIATTO AFFETT. 300-370	19562336
296	STAFFA COMPLETA BS 300-370	19700150
300	PERNO STAFFA AFF. VCS 300 CE	19531307
302	GOMMINO PARAC.D14MM LNR 350/385	19560102
304	SCORREV. 300 SC OSSIDATA	19511617
306	DIST.PRESSAMERCE LNR 300-385	19522635

308/A	ELSA PRESSAMERCE LNR OSSIDATO	19522640
308/B	ELSA PRESSAMERCE LNR BLU OSSIDATO	19522641
310/A	MAN. PRESSAMERCE LNR OSSIDATO	19522645
310/B	MAN. PRESSAMERCE LNR BLU OSSIDATO	19522646
310/D	MANOPOLA A VOLANO PRESSAM BLU	19564012
320	P.MANO PIATTO AFFETT. 300-370	19562336
326	DISTANZIALI PARAMANO 300-385	19521609
328	PRIGIONIERO DIST.PARAM.M6X62 VCS-CG	19336103
330	RONDELLA 6 X 24	19340165
332	DADO CIECO M 06	19362008
-	AFFILAT.INC. LNR 300-385	19800020
402	CAPPOTT. 300-385 LNR CE OSSIDATA	19511252C
404/A	MAN.CAPP.AFF.LNR OSSIDATO	19522652
404/B	MAN.CAPP.AFF.LNR BLU OSSIDATO	19522653
410	MOLLA PERNO AFF.+SBAV. 300:385	19390309
412	PERNO SBAVATURA 330:370	19540709
414	BICCHIERINO AFF. LNR	19540718
416	MOLA SB.350 D.50 H.8 F.8	19300209
424	PERNO AFFILATURA 330:370	19540708
426	PULSANTE AFFILATOIO 330:370	19550208
427	VITE BLOC.PULSANTE AFF.250-370	19335025
430	GOMMINO ANTIVIBRANTE CAPP. LNR	19560152
432	MANOP.IX.VASCHETTA AFF. LNR	19335023
436	VASC.AFF.300-385 LNR OSSIDATA	19511253C
437	VITE RISCONT.CONICA ANELLO DAL 09	19336055.09
442	PERNO COL.AFFILATOIO FRESATO LNR	19540452.09
444	CAPPUCCIO RISCONT.AFFIL. LNR	19336056
456	CORPO AF.300-385 LNR LAV	19021352
470	MOLA AF.330-385 D.48 H.15 F.8 Y10	19300108C.10
626	CONDENSATORE SG300 10UF CODOLO M8	19410307
632	SCATOLA RELAIS DAL 09	19563127.09
640	PIASTRINA AD U P.CAVO LNR 300-385	19541740
644A	CAVO ALIM.COMP. MN + MOR BOX AD 030	19410541.07
644B	CAVO ALIM.COMP. TF + MOR BOX AD 030	19410542.07
648B	MOTORE LNR 300 C.PIATTA TF 380-50	19400407L
652	TARGHETTA MASSA TERRA	19420177
658	CAVETTO MASSA TERRA 300-385 UL	19410739
662	PERNO ESAG.MOT. COPER. LNR	19540754
664	MICRO INTERRUTT.MN X AFFETTATR	19410201
666	CAVO MICRO 300-370 AFF.PULSANTIERA	19410703
668	PERNO MOTORE MNZ LNR 300 330	19540552
670	VITE SENZA TESTA DIN 913 M 8X45 CE	IX2913008045
676	STAFFA TIR. MOTORE SV 300	19540314
680	COPERCHIO SCATOLA DAL 09	19563148.09
684	COPERTURA INFERIORE MNZ-LNR 300-330	19563146
690	PERNO ESAG.SUP. COPER. LNR	19540752