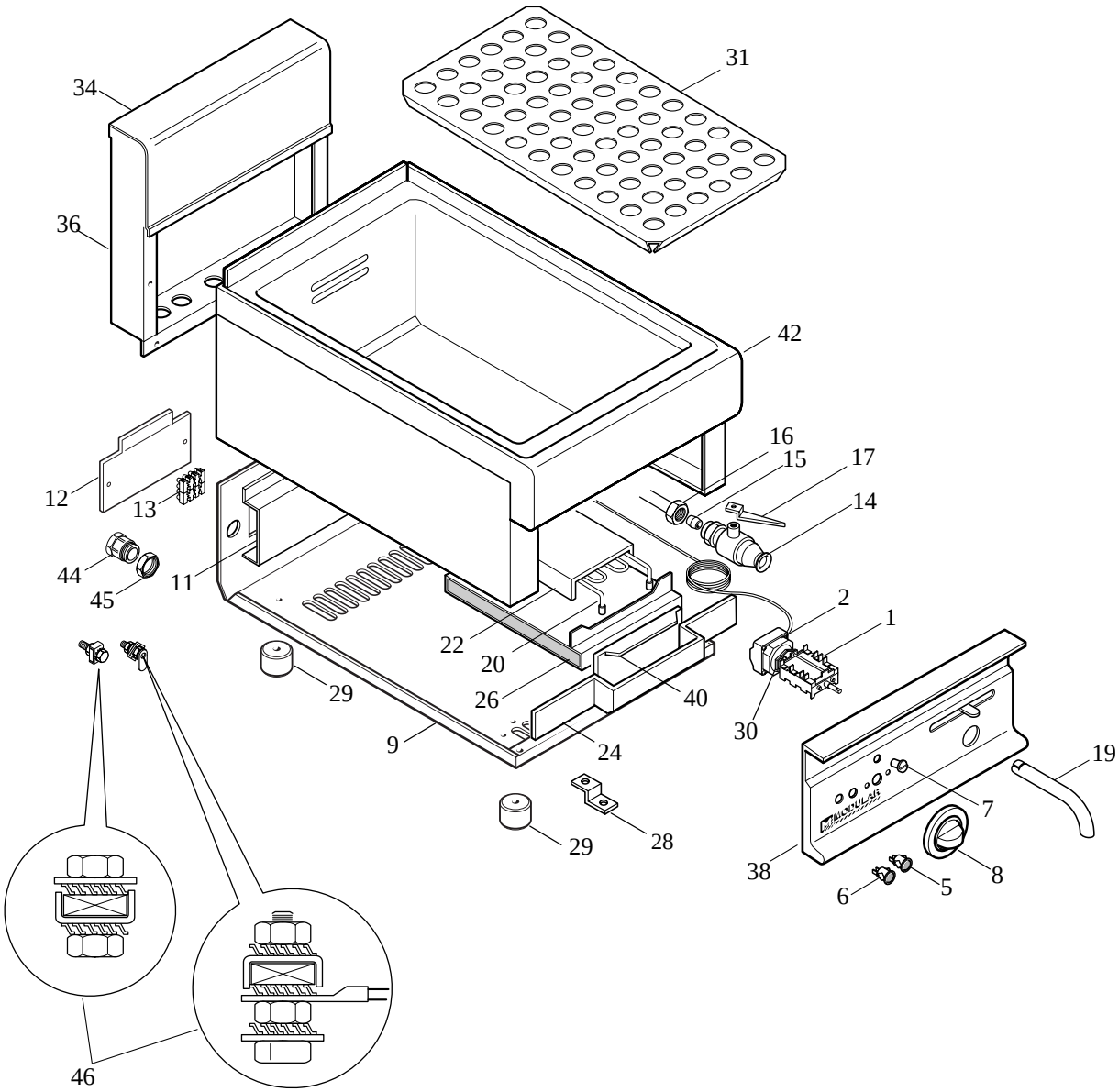
34
31
36
42
16
15
17
14
12
13
44
45
11
2
1
22
20
26
40
30
29
9
24
19
7
29
28
38
8
6
5
46

MODULAR

LISTA RICAMBI

cod. 253.009.00

BAGNOMARIA ELETTRICI

ED. 01-99

MOD. 65/40 BME

POS.	CODICE	RIF. MODIFICHE	DENOMINAZIONE	PREZZO
1	661.000.00		Commutatore ang. 15A-EGO 4941015.300	
2	661.004.00		Termostato uni. 30÷110 °C EGO 55.19022.800	
5	663.001.00		Segnalatore arancio 41F2 + dente	
6	663.000.00		Segnalatore verde 41F2 + dente	
7	682.003.00		Placchetta indice	
8	612.005.00		Ass. manopola el. 30÷90 °C De 62	
9	622.005.00		Fondo top da 40 elettrico	
11	623.007.00		Supporto morsettiera	
12	623.006.00		Coperchio per morsettiera	
13	663.005.00		Morsettiera PA 44 a 4 poli	
14	678.001.00		Rubinetto di scarico 3/4" con blocco	
15	673.000.00		Bicono D.18	
16	673.010.00		Dado per rubinetto 3/4" D.18	
17	623.027.00		Leva sx per rubinetto	
19	631.000.00		Tubo scarico esterno D. 22 con feritoia	
20	665.003.00		Resistenza BME 40-1500W-230V	
22	622.074.00		Piastra per resistenze 40	
24	622.055.00		Protezione anteriore resistenze 40	
26	611.077.00		Ass. supporto resistenze BME 40	
28	623.002.00		Squadretta fissaggio cruscotto	
29	651.001.00		Piedino D.30xH. 20	
30	661.013.00		Staffa fissaggio termostato EGO 617078	
31	621.035.00		Falsofondo BME 40	
34	611.005.00		Ass. alzatina post. neutra da 40	
36	621.027.00		Schienale da 40	
38	611.064.00		Ass. cruscotto BME 40	
40	622.064.00		Supporto anteriore resistenze 40	
42	611.104.00		Ass. piano-vasca-fianchi 40	
44	663.027.00		Pressacavo pg16-art.V-TEC16	
45	663.023.00		Controdado pg 16-CN14P	
46	611.320.00		Viti di terra gen.-equipotenziale	