GB **SPARE PARTS LIST**

F **LISTE DES PIECES DE RECHANGE**

E **DESCRIPCION PIEZAS DE REPUESTO**

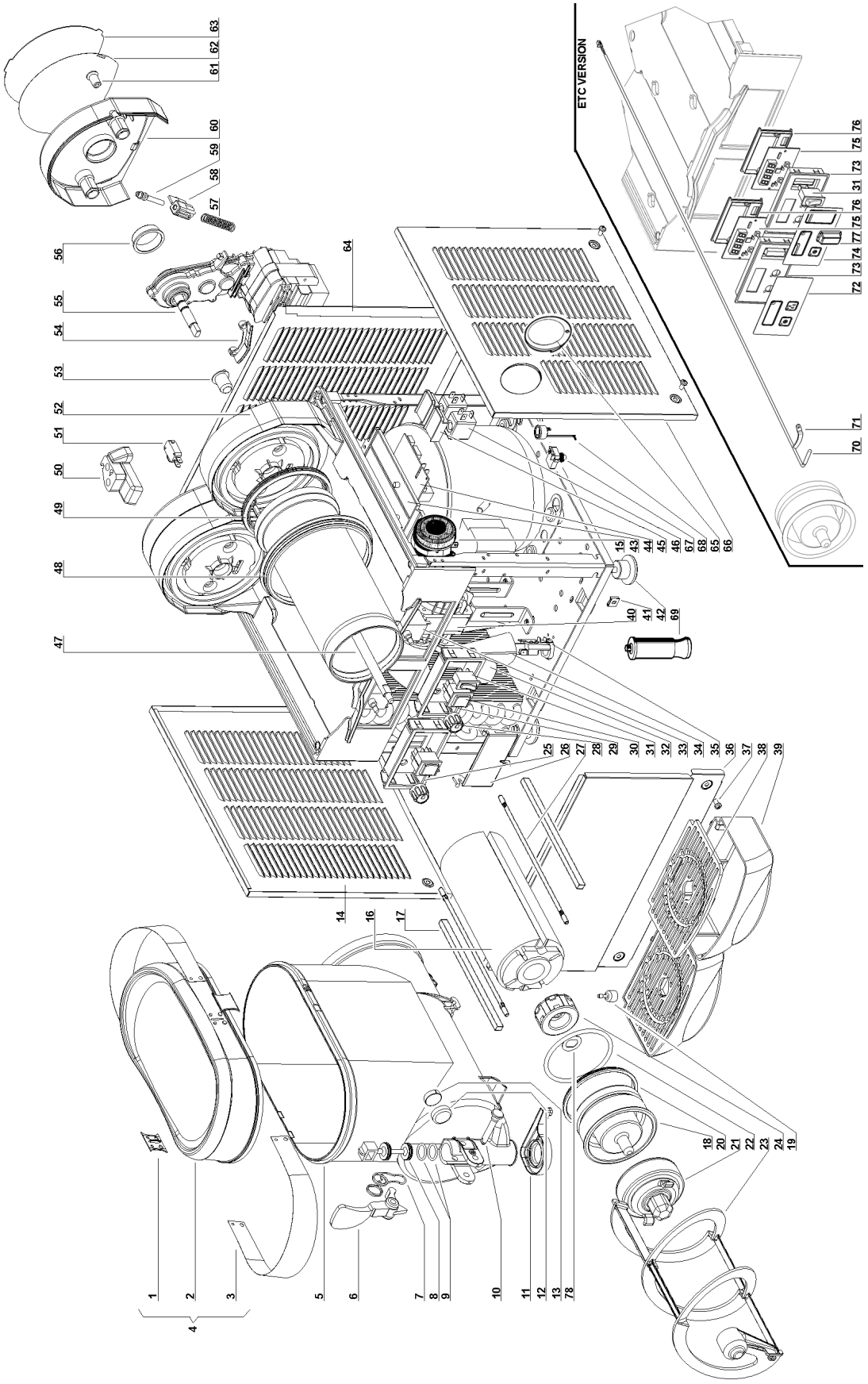

1	**22700-01500**	Cover fixing plate	Plaquette du couvercle	Placa para tapa
1	**22700-01501**	Black cover fixing plate	Plaquette du couvercle noir	Placa para tapa nero
1	**22700-01560**	White cover fixing plate	Plaquette du couvercle blanche	Placa para tapa blanco
2	**22700-01400**	Cover	Couvercle	Tapa
2	**22700-01401**	Black cover	Couvercle noir	Tapa nera
2	**22700-01460**	White cover	Couvercle blanche	Tapa blanco
3	**22700-01600**	Picture	Photo	Fotografia
3	**22700-01610**	Picture (white version)	Photo (version blanche)	Fotografia (versión en blanco)
4	**33700-00100**	Complete cover	Couvercle eclaire complet	Tapa
4	**33700-00110**	Black complete cover	Couvercle eclaire complet noir	Tapa nera
4	**33700-00160**	White complete cover	Couvercle eclaire complet blanche	Tapa blanco
5	**22700-00200**	Bowl	Réservoir	Contenedor
6	**22700-01800**	Faucet handle	Levier de débit	Palanca grifo
6	**22700-01801**	Black faucet handle	Levier de débit noir	Palanca grifo nera
7	**22800-15002**	Faucet handle spring	Ressort du livier de débit	Muelle de la palanca grifo
8	**22800-14802**	Faucet piston	Piston du robinet	Pistón del grifo
9	**22800-15100**	Faucet piston OR	Joint OR du piston du robinet	Junta OR del pistón grifo
10	**22800-22100**	Faucet handle pin	Pivot pour levier de débit	Pivote de la palanca
10	**22800-22160**	Black faucet handle pin	Pivot pour levier de débit noir	Pivote de la palanca nero
11	**2R000-04110**	Condensate collection seal	Joint de recueil de la condensation	Junta colectora de condensación
12	**22800-23502**	Thrust washer rubber cap	Calotte pour coussinet	Tapa de goma para buje
13	**22800-23501**	Thrust washer	Butée	Arandela de empuje
14	**22800-00300**	Left side panel	Panneau latéral gauche	Panel lateral izquierdo
14	**22800-00308**	Black left side panel	Panneau latéral gauche noir	Panel lateral izquierdo nero
14	**22800-33100**	White side panel	Panneau latéral blanche	Panel lateral blanco
15	**22800-26201**	Timer switch	Regleur de degivrage	Contador de descongelación
16	**22700-01302**	Evaporator insulating material	Insolation de l'évaporateur	Espuma aislante para evaporador
17	**22700-01301**	Evaporator inside insulation profile	Profil pour isolation interne de l'évaporateur	Perfil de aislamiento interno evaporador
18	**22700-00500**	Evaporator rotor housing	Siège rotor de l'évaporateur	Base rotor evaporador
19	**22900-06300**	Float level	Le niveau du flotteur	nivel de flotación
20	**22700-00000**	Evaporator front gasket	Joint antérieur de l'évaporateur	Junta anterior evaporador
21	**33700-00760**	Outside magnetic rotor assembly	Rotor magnétique extérieur complet	Rotor magnetico externo completo
22	**22700-02300**	Rotor housing O-ring	Joint du siège rotor	O-ring para rotor
23	**22700-00300**	Outer spiral	Racloir extérieur	Rascador exterior
24	**33800-09601**	Magnetic drive	Rotoe intérieure	Rotoe interior
25	**22800-16502**	Switch box	Boîte porte-interrupteurs	Panel para interruptores
25	**22800-16505**	Black switch box	Boîte porte-interrupteurs noir	Panel para interruptores nero
25	**22800-16562**	White switch box	Boîte porte-interrupteurs blanche	Panel para interruptores blanco
26	**22800-16603**	Switch panel cover	Couvercle boîte interrupteurs	Tapa panel interruptores
26	**22800-16602**	Black switch panel cover	Couvercle boîte interrupteurs noir	Tapa panel interruptores nera
26	**22800-16603**	White switch panel cover	Couvercle boîte interrupteurs blanche	Tapa panel interruptores blanco
27	**22700-00901**	Evaporator screw stay	Tirant de l'évaporateur	Tirante evaporador
28	**22800-14500**	Thermostat knob	Pommeau du thermostat	Pomo para termostato
29	**22800-16506**	Power switch box	Boîte porte-interrupteur général	Panel para interruptor general
29	**22800-16507**	Black power switch box	Boîte porte-interrupteur général noir	Panel para interruptor general nero
29	**22800-16564**	White power switch box	Boîte porte-interrupteur général blanche	Panel para interruptor general blanco
30	**22800-24200**	3-position switch	Interrupteur 3-positions	Interruptor de 3 posiciones
31	**22800-24300**	Switch	Interrupteur	Interruptor
32	**22800-13200**	Fan blade MINI 2/3	Hélice MINI 2/3	Aspas MINI 2/3
33	**21087-00001**	Thermostat	Thermostat	Termostato
34	**22800-12701**	Terminal block protection	Protection borne	Protección pasacable
35	**22800-05500**	Terminal block with cable clamp	Borne avec fixage du câble	Pasacable
36		Dispensing side panel	Panneau côté robinet	Panel lado grifo
36a		Black dispensing side panel	Panneau côté robinet noir	Panel lado grifo nero
36b		White dispensing side panel	Panneau côté robinet blanche	Panel lado grifo nero blanco
37	**10502-55010**	Stainless steel fixing screw for panel	Vis inox de fixation du panneaux	Tornillo inox fijacion paneles
37	**10500-15010**	Black stainless steel fixing screw for panel	Vis noir inox de fixation du panneaux	Tornillo inox fijacion paneles nera
38	**22900-03700**	Drip tray cover	Couvercle tiroir égouttoir	Rejilla cajón recoge-gotas
38a	**22900-03701**	Black drip tray cover	Couvercle tiroir égouttoir noir	Rejilla cajón recoge-gotas nero
38b	**22900-03700-200**	White drip tray cover	Couvercle tiroir égouttoir blanche	Rejilla cajón recoge-gotas blanco
39	**22900-03800**	Drip tray	Tiroir égouttoir	Cajón recoge-gotas
39	**22900-03801**	Black drip tray	Tiroir égouttoir noir	Cajón recoge-gotas nero
39	**22900-03800-200**	White drip tray	Tiroir égouttoir blanche	Cajón recoge-gotas blanco
40	**33800-06901**	Fan motor MINI 1 GL	Moteur ventilateur MINI 1 GL	Motor ventilador MINI 1 GL
40	**33800-00602**	Fan motor MINI 2 / 3 GL	Moteur ventilateur MINI 2 / 3 GL	Motor ventilador MINI 2 / 3 GL
41	**10554-45001**	Clip	Clip	Clip
42	**22800-10000**	Rubber leg	Petit pied	Pie nivelador
43	**22800-14652**	PWB housing	Support du circuit imprimé	Soporte circuito electrónico
44	**22700-00600**	Delay electronic device	Circiut imprimé de contrôle	Circuito electronico
45	**22800-23799**	Solenoid valve plastic cap	Couvercle plastique pour soupape èlectrique	Protecciòn de plastico para bobina electrovalvula

46	***	Solenoid valve coil	Bobine électrovanne	Bobine electròlvula
47	**22700-01100**	Shaft	Arbre	Eje
48	**22800-17200**	Bowl gasket	Joint du réservoire	Junta del contenedor
49	**22700-00100**	Evaporator back gasket	Joint postérieur de l'évaporateur	Junta posterior evaporador
50	**10028-03222**	Micro-switch protection	Protection micro-interrupteur	Goma de protección microinterruptor
51	**22800-09301**	Microswitch	Microinterrupteur	Microinterruptor
52	**33700-00960**	Complete evaporator (white version)	évaporateur complet (vers. blanc)	evaporador completa (vers. blanco)
52	**33700-00910**	Complete evaporator (black version)	évaporateur complet (vers. noir)	evaporador completa (vers. negro)
52	**33700-00900**	Complete evaporator (grey version)	évaporateur complet (vers. gris)	evaporador completa (vers. gris)
52	**33700-00970**	Complete evaporator ETC (white version)	évaporateur complet ETC (vers. blanc)	evaporador completa ETC (vers. blanco)
52	**33700-00930**	Complete evaporator ETC (black version)	évaporateur complet ETC (vers. noir)	evaporador completa ETC (vers. negro)
52	**33700-00920**	Complete evaporator ETC (grey version)	évaporateur complet ETC (vers. gris)	evaporador completa ETC (vers. gris)
54	**22700-01000**	Thermostat probe holder	Support sonde du thermostat	Lleva sonda termostato
55	**33700-00011**	Gear motor	Motoréducteur	Motoreductor
56	**22800-22300**	Rear bushing	Douille postérieur	Buje posterior
57	**22800-16800**	Spring	Ressort	Muelle
58	**22800-16961**	Shaped nut	Ecrou-guide du ressort	Tuerca-guida del muelle
59	**22800-16700**	Density adjustment screw	Vis de régulation densité	Tornillo regulador densidad
60	**22800-17540**	Rear cover	Carter postérieur	Tapa posterior
60	**22800-17541**	Black rear cover	Carter postérieur noir	Tapa posterior nero
60	**22800-17562**	White rear cover	Carter postérieur blanche	Tapa posterior blanco
61	**22800-22260**	Rear cover fixing screw	Vis de fixation du carter	Tornillo de fijación de la tapa
62	**22700-02500**	Rear cover picture	Photo carter postérieur	Fotografia para tapa posterior
62	**22700-02510**	Rear cover picture (white version)	Photo carter postérieur (version blanche)	Fotografia para tapa posterior (versión en blanco)
63	**10028-03703**	Rear cover picture screen	Porte-photo carter postérieur	Armazón para fotografia tapa posterior
64	OOO	Back panel	Panneau postérieur	Panel posterior
64a	OOO	Black back panel	Panneau postérieur noir	Panel posterior nero
64b	OOO	White back panel	Panneau postérieur blanche	Panel posterior blanco
65	**10028-02002**	Timer cover	Couvercle timer	Tapa para timer
66	**22800-00205**	Right side panel	Panneau latéral droit	Panel lateral derecho
67	***	Overload protector	Protége moteur	Guardamotor
68	***	Relay	Relais	Relé
69	**22800-04100**	4” leg	Petit pied 4”	4” pie nivelador
70	**22700-02900**	Temperature probe	Sonde de temperature	Sonda de temperatura
71	**22700-01001**	Temperature probe holder	Porte sonde de température	Porta sonda de temperatura
72	**22700-02701**	Adhesive for keyboard without main switch	Adhésif clavier sans intérrupteur général	Adhesivo botonera sin interruptor general
72	**22700-02761**	Adhesive for keyboard without main switch (white version)	Adhésif clavier sans intérrupteur général (version blanche)	Adhesivo botonera sin interruptor general (versión en blanco)
73	**22700-02801**	Display card support	Support fiche display	Soporte placa display
73	**22700-02800**	Display card support	Support fiche display	Soporte placa display
73	**22700-02860**	White Display card support	Support fiche display blanche	Soporte placa display blanco
74	**22700-02700**	Adhesive for keyboard with main switch	Adhésif clavier avec intérrupteur général	Adhesivo botonera con interruptor general
74	**22700-02760**	Adhesive for keyboard with main switch (white version)	Adhésif clavier avec intérrupteur général (version blanche)	Adhesivo botonera con interruptor general (versión en blanco)
75	**22700-00640**	Display card	Fiche display	Placa display
76	**22700-02811**	Display card holder cover	Couvercle pour support fiche display	Tapa soprte placa display
76	**22700-02810**	Display card holder cover	Couvercle pour support fiche display	Tapa soprte placa display
76	**22700-02870**	White display card holder cover	Couvercle pour support fiche display blanche	Tapa soprte placa display blanco
77	**22800-24390**	Switch cap	Capuchon interrupteur	Protección interruptor
78	**10028-02805**	Magnetic drive washer	Rondelle pour rotor intérieure	Arandela para rotor interior
	***	**Please order what printed on piece**	**Mentionner indicatif imprimé sur la pièce**	**Pedir com la identificación marcada en la pieza**
	OOO	**See table**	**Voir tableau**	**Ver tabla**

OOO	MT 1 MINI	MT 2 MINI	MT 3 MINI
36	22800-21600	22800-21700	22900-04000
36a	22800-21606	22800-21703	22800-21802
36b	22800-30000	22800-30200	22800-30300
64	22700-02200	22800-00002	22800-06102
64a	22800-02201	22800-00006	22800-06105
64b	22700-02202	22800-31200	22800-31300

GB **GEAR MOTOR**

F **MOTOREDUCTEUR**

E **MOTORREDUCTOR**

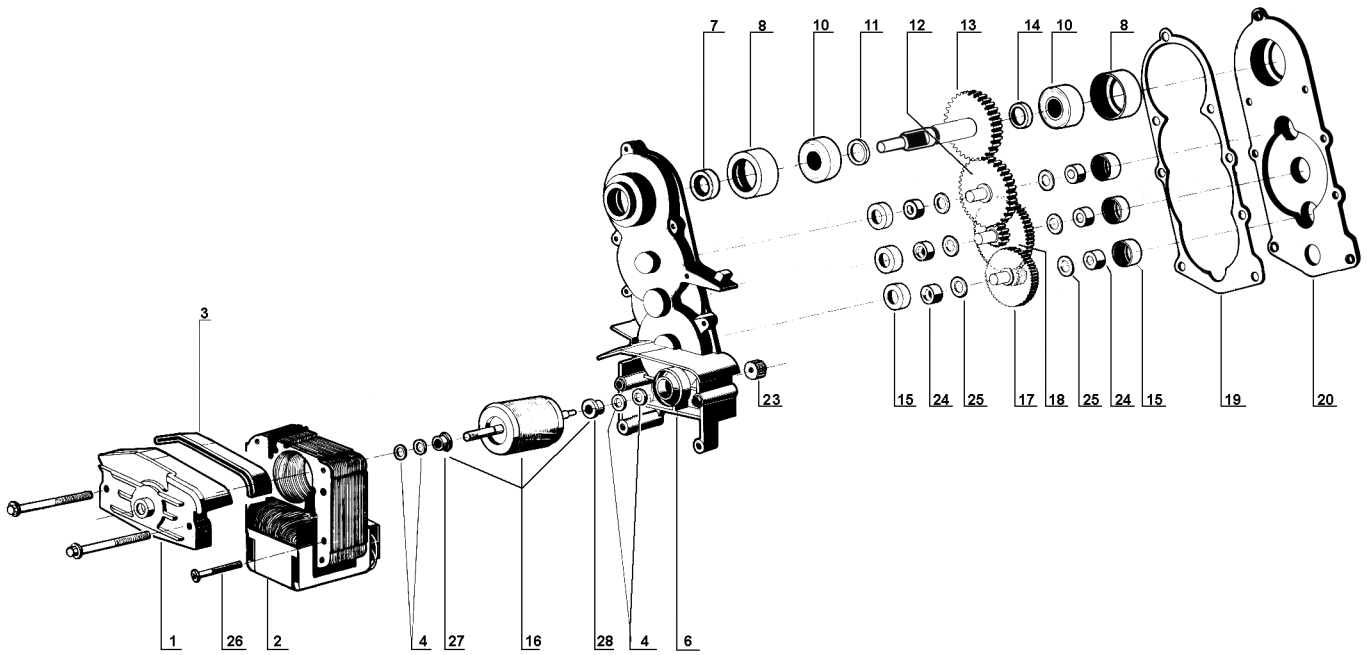

1	**22800-22651**	Bracket with bush	Support avec coussinet	Soporte con buje
2	**22800-22501**	Stator	Stator	Estator
3	**10028-03213**	Stator protection gasket	Joint protection du stator	Junta de la cobertura estador
4	**10028-03201**	Washer	Rondelle	Arandella
6	**33800-03802**	Gear box with bushing	Boîte du réducteur avec coussinet	Caja reductor con buje
7	**22800-22615**	Seal retainer	Anneau d'étanchéité	Junta de retencion
8	**10028-03216**	Ball bearing Æ 28 mm rubber cap	Calotte pour roulement à billes	Tapa de goma para cojinete
10	**22800-22613**	Ball bearing Æ 28 mm	Roulement à billes Æ 28	Cojinete de bolas Æ 28
11	**10028-03202**	1.5 mm spacer	Entretoise 1,5 mm.	Distancial 1,5 mm.
12	**22800-22611**	Third gear	Troisième engrenage	Tercero engranaje
13	**22800-22652**	Fourth gear	Quatrième engrenage	Cuarto engranaje
14	**10028-03203**	3.3 mm spacer	Entretoise 3,3 mm.	Distancial 3,3 mm.
15	**10028-03215**	Bushing rubber cap	Calotte pour coussinet	Tapa de goma para buje
16	**22800-22680**	Rotor with spacer	Rotor avec entretoise	Rotor con distancial
17	**22800-22639**	First gear	Premier engrenage	Primero engranaje
18	**22800-22640**	Second gear	Deuxième engrenage	Segundo engranaje
19	**10028-03221**	Gasket	Joint	Junta
20	**22800-22642**	Gear box cover	Carter du réducteur	Tapa de la caja reductor
23	**22800-22634**	Pinion	Pignon	Piñón
24	**10028-03204**	Bushing	Coussinet	Buje
25	**10028-03205**	Washer	Rondelle	Arandela
26	**10540-13532**	Bracket screw	Vis du stator	Tornillo del estador
27	**22800-22681**	Spacer (stator side)	Entretoise (côté rotor)	Distancial lado rotor
28	**22800-22682**	Spacer (box side)	Entretoise (côté boite)	Distancial lado caja