SAGI - ARMADIO 145 CM, VASCA-VETRINA REFRIGERATA CLAPPE
QE14VRV - 15-12-2004 » 21-03-2005

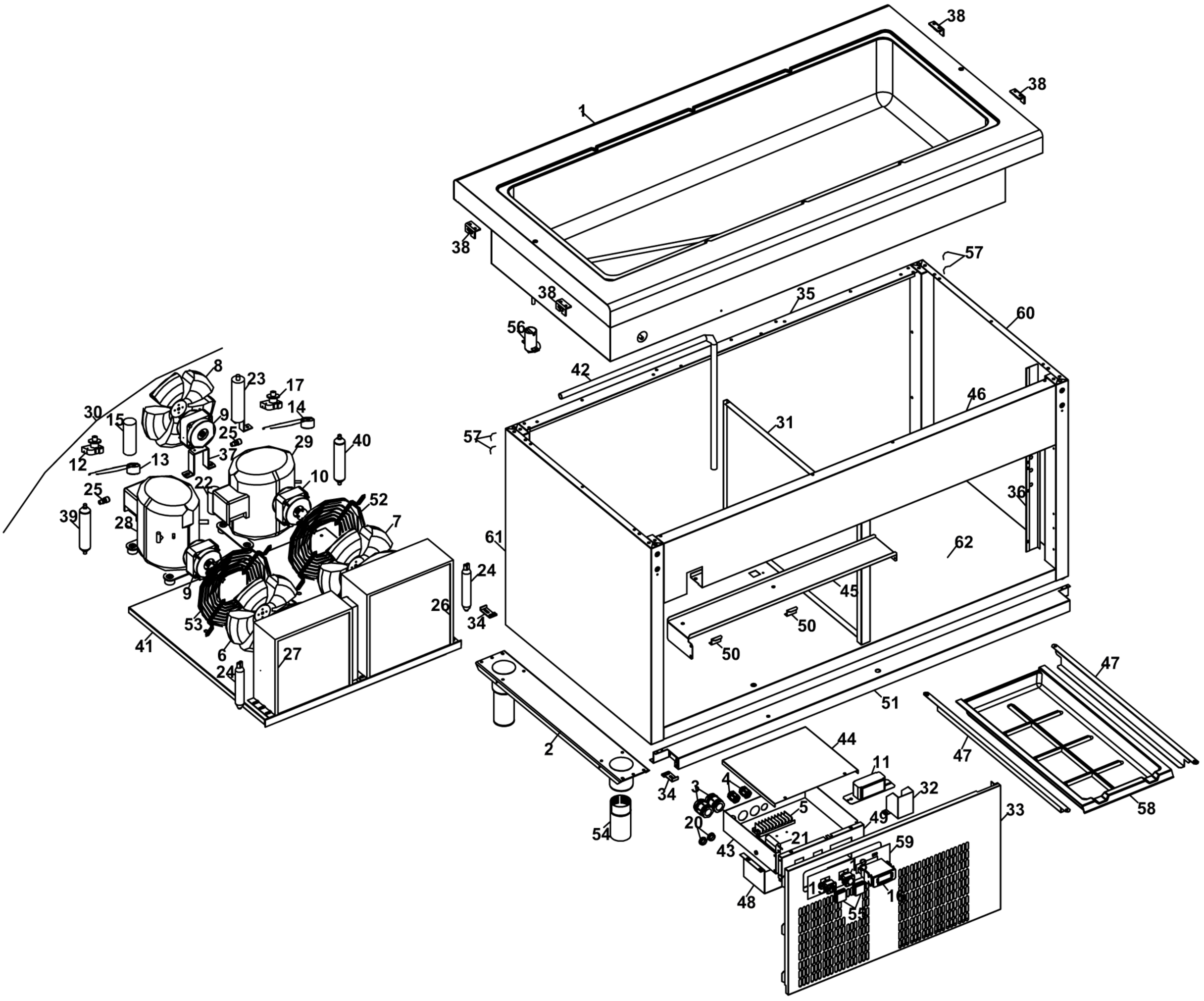

SAGI - ARMADIO 145 CM, VASCA-VETRINA REFRIGERATA CLAPPE
QE14VRV - A000290 - VETRINA REFRIGERATA CON CLAPPE - 15-12-2004 » 21-03-2005

