DESPIECE TECNICO

Cocinas Vitrocerámicas
Fourneaux Vitrocéramiques
Glass-Ceramics Ranges
Cucine Vitroceramiche
Placas Vitrocerâmicasa
Ceranherde Tischgeräte

GAMA SNACK

Modelos:

CV6-20
CV6-40

Junio 2009 June

Revisado Abril 2010

FAGOR

Fagor Industrial

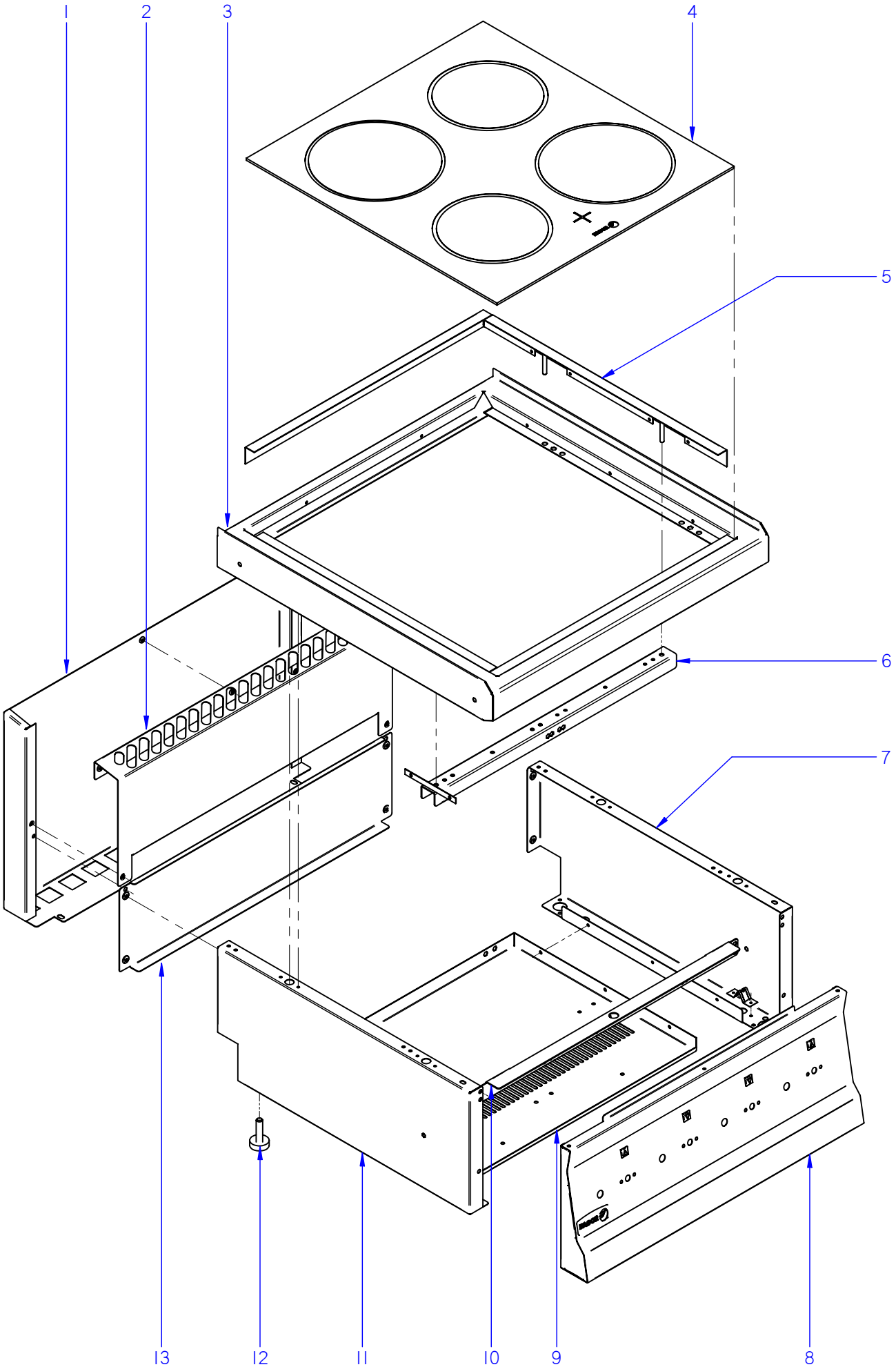

ITEM MARCADO EN COLOR = REPUESTO RECOMENDADO
COLOURED ITEM = RECOMMENDED SPARE PART

N plano	Firma	Fecha	Aparato	MUEBLE	Lamina	
C-2397		2009-06	VITROCERÁMICA CV6-20 / CV-40		1	Fagor Industrial S.Coop. FAGOR Oñate

MOD.	COCINAS VITROCERÁMICAS GLASS CERAMICS RANGES		ZONA	MUEBLE / UNIT						PLANO	C-2397

ITEM	CODIGO	DENOMINACION	TEXTO	CV6-20	CV6-40						NOTAS
1	J142809000	PROTECCION CHIMENEA POS. 400	PROTECTION CHIMEMEY POS.	1	_						
1	J142812000	PROTECCION CHIMENEA POS. 600	PROTECTION CHIMEMEY POS.	_	1						
	Q419005000	REMACHE 4X8 ALMG3 / ALUMINIO	RIVET 4X8 ALMG3 / ALUMINIUM	2	2						
2	J142810000	PROTECCION CHIMENEA ANT. 400	PROTECTION CHIMENEY ANT	1	_						ELIMINADA 01.04.2010
2	J142829000	PROTECCION CHIMENEA FREID.	PROTECTION CHIMENEY	1	_						INTRODUC. 01.04.2010
2	J142813000	PROTECCION CHIMENEA ANT. 600	PROTECTION CHIMENEY ANT	_	1						ELIMINADA 01.04.2010
2	J142830000	PROTECCION CHIMENEA ANT. 600	PROTECTION CHIMENEY ANT	_	1						INTRODUC. 01.04.2010
	Q012031000	TORNILLO EXAGONAL M5x10 A304	HEXAGONAL BOLT M5x10 A304	4	4						
	Q302022000	ARANDELA 16x6x1,2 A304	WASHER 16x6x1.2 A304	4	4						
	Q221342000	REMACHE EXAGONAL M5	HEXAGONAL RIVET M5	3	3						
3	J245418000	ENCIMERA CV6-20	TOP CV6-20	1	_						
3	J245419000	ENCIMERA CV6-40	TOP CV6-40	_	1						
	Q221342000	REMACHE EXAGONAL M5	HEXAGONAL RIVET M5	4	4						
	X012612000	PITON CIERRE	LOCK SPIKE	4	4						ELIMINADA 01.04.2010
	Z442919000	PITON CIERRE	LOCK SPIKE	4	4						INTRODUC. 01.04.2010
	Q221342000	REMACHE EXAGONAL M5	HEXAGONAL RIVET M5	2	2						
4	J245402000	CRISTAL ENCIMERA CV6-20	TOP GLASS CERAMIC CV6-20	1	_						
4	J245409000	CRISTAL ENCIMERA CV6-40	TOP GLASS CERAMIC CV6-40	_	1						
5	J245421000	SOPORTE CRISTAL CV6-20	GLASS SUPPORT CV6-20	2	_						ELIMINADA 30.07.2009
5	J245427000	SOPORTE CRISTAL CV6-20	GLASS SUPPORT CV6-20	2	2						INTRODUC. 30.07.2009
5	J245420000	SOPORTE CRISTAL CV6-40	GLASS SUPPORT CV6-40	_	2						ELIMINADA 30.07.2009
	Q419005000	REMACHE 4x8 ALMG3 / ALUMINIO	RIVET 4X8 ALMG3 / ALUMINIUM	10	10						
6	J242601000	SOPORTE RESISTENCIAS CV6-20	TIEDOWN RESISTANCES CV6-2	2	_						
6	J242602000	SOPORTE RESISTENCIAS CV6-40	TIEDOWN RESISTANCES CV6-40	_	2						
	Q162040000	TUERCA EXAGONAL M6	HEXAGONAL NUT M6	4	4						
	Q302022000	ARANDELA 16X6X1.2 A.304	WASHER 16X6X1.2 A.304	4	4						
S/Nº	J245422000	TOPE LISTON	STRIP BUFFER	4	4						
	Q419005000	REMACHE 4x8 ALMG3 / ALUMINIO	RIVET 4X8 ALMG3 / ALUMINIUM	8	8						

MOD.	COCINAS VITROCERÁMICAS GLASS CERAMICS RANGES	ZONA	MUEBLE / UNIT	PLANO	C-2397

ITEM	CODIGO	DENOMINACION	TEXTO	CV6-20	CV6-40						NOTAS
7	J002802000	PANEL LATERAL DERECHO	RIGHT SIDE PANEL	1	1						ELIMINADA 01.04.2010
7	J002834000	PANEL LATERAL DERECHO	RIGHT SIDE PANEL	1	1						INTRODUC. 01.04.2010
	Q221342000	REMACHE EXAGONAL M5	HEXAGONAL RIVET M5	1	1						
	Q419007000	REMACHE TUBULAR C/V D3.2X6	TUBULAR RIVET C/V D3.2X6	8	8						
	X010503000	CIERRE MUELLE	LOCK SPRING	4	4						ELIMINADA 01.04.2010
	Z442918000	CLIP CIERRE	LOCK SPRING	4	4						INTRODUC. 01.04.2010
8	J242802000	PORTAMANDOS INFRA. CV6-20	CONTROL HOLDER INF. CV6-20	1	_						
8	J242804000	PORTAMANDOS INFRA. CV6-40	CONTROL HOLDER INF. CV6-40	_	1						
	U022836000	ESCUDO FAGOR	FAGOR EMBLEM	1	1						
	Q221023000	CLIP SUJECIÓN RÁPIDA Ø5	RAPID CONNECT CLIP Ø5	2	2						
	Q419005000	REMACHE 4x8 ALMG3 / ALUMINIO	RIVET 4X8 ALMG3 / ALUMINIUM	6	6						
	Q012031000	TORNILLO EXAGONAL M5x10 A304	HEXAGONAL BOLT M5x10 A304	2	2						
	Q302022000	ARANDELA 16x6x1,2 A304	WASHER 16x6x1.2 A304	2	2						
9	J002604000	BASE INFERIOR 400	LOWER BASE 400	1	_						
9	J002607000	BASE INFERIOR 600	LOWER BASE 600	_	1						
	Q419005000	REMACHE 4X8 ALMG3 / ALUMINIO	RIVET 4X8 ALMG3 / ALUMINIUM	6	6						
10	J002610000	GUÍA PANEL PORTAMANDOS 400	GUIDE PANEL OF CONTROLS	1	_						
10	J002612000	GUÍA PANEL PORTAMANDOS 600	GUIDE PANEL OF CONTROLS	_	1						
	Q221342000	REMACHE EXAGONAL M5	HEXAGONAL RIVET M5	4	4						
	Q012031000	TORNILLO EXAGONAL M5x10 A304	HEXAGONAL BOLT M5x10 A304	4	4						
11	J002801000	PANEL LATERAL IZQUIERDO	LEFT SIDE PANEL	1							ELIMINADA 01.04.2010
11	J002833000	PANEL LATERAL IZQUIERDO	LEFT SIDE PANEL	1							INTRODUC. 01.04.2010
	Q221342000	REMACHE EXAGONAL M5	HEXAGONAL RIVET M5	1							
	Q419007000	REMACHE TUBULAR C/V D3.2X6	TUBULAR RIVET C/V D3.2X6	8							
	X010503000	CIERRE MUELLE	LOCK SPRING	4							ELIMINADA 01.04.2010
	Z442918000	CLIP CIERRE	LOCK SPRING	4							INTRODUC. 01.04.2010
12	Z200107000	PATA REGULABLE	ADJUSTABLE LEG	4	4						
13	J002803000	PANEL POSTERIOR 400	REAR PANEL 400	1	_						
13	J002804000	PANEL POSTERIOR 600	REAR PANEL 600	_	1						
	Q419005000	REMACHE 4x8 ALMG3 / ALUMINIO	RIVET 4X8 ALMG3 / ALUMINIUM	4	4						

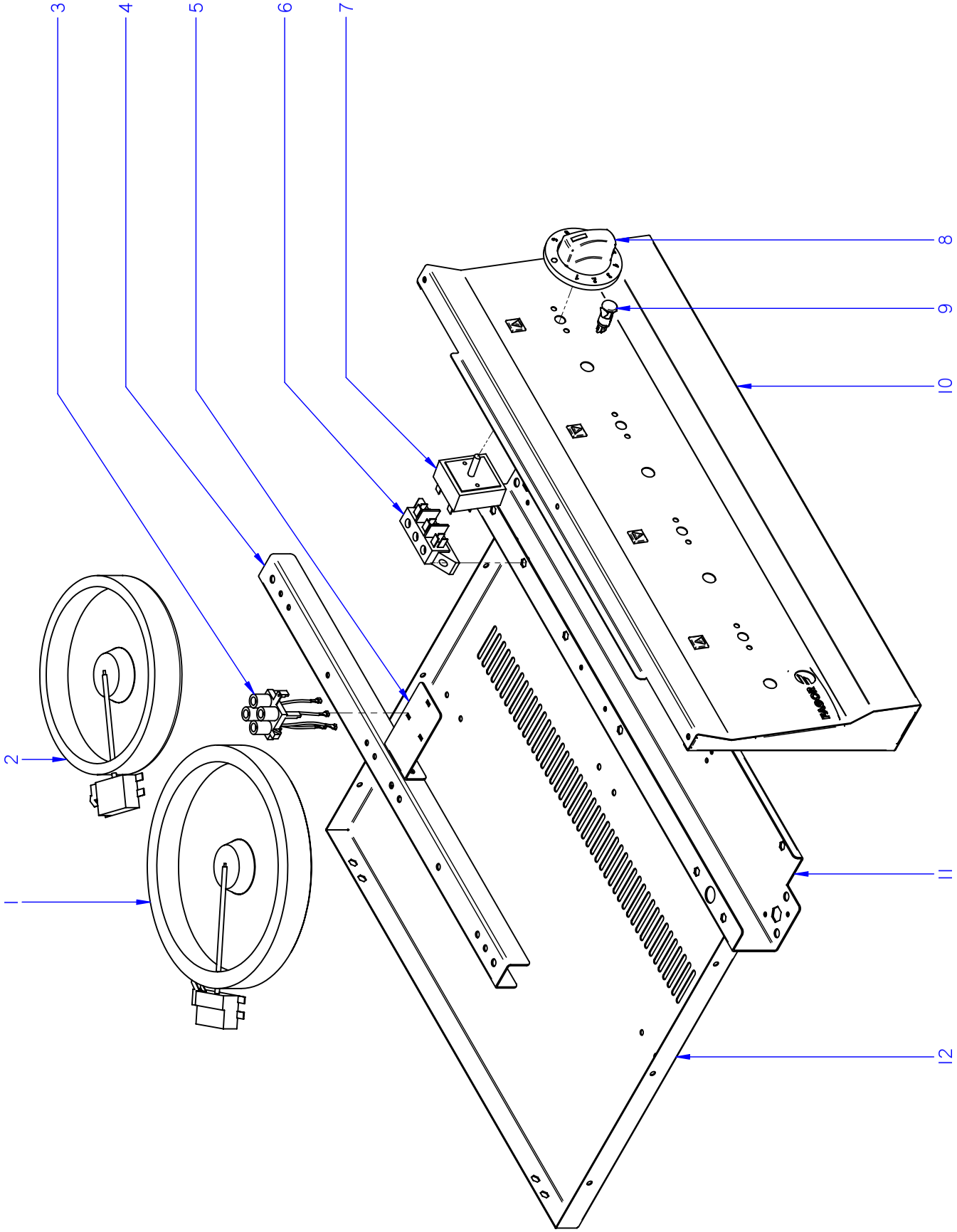

ITEM MARCADO EN COLOR = REPUESTO RECOMENDADO
COLOURED ITEM = RECOMMENDED SPARE PART

N plano	Firma	Fecha	Aparato	CONJUNTO FUNCIONAL	Lamina	
C-2398		2009-06	VITROCERÁMICA CV6-20 / CV-40		2	Fagor Industrial S.Coop. Oñate

MOD.	COCINAS VITROCERÁMICAS GLASS CERAMICS RANGES	ZONA	CONJUNTO FUNCIONAL / FUNCTIONAL UNIT	PLANO	C-2398

ITEM	CODIGO	DENOMINACION	TEXTO	CV6-20	CV6-40						NOTAS
1	J243001000	RESISTENCIAS 2000 W 230V	RESISTENCES 2000 W 230V	1	2						
2	J243004000	RESISTENCIAS 1500 W 230 V	RESISTENCES 1500 W 230 V	1	2						
3	J243010000	LAMPARAS DE CALOR RESIDUAL	RESIDUAL HEAT LAMPS	1	1						
4	J242601000	SOPORTE RESISTENCIAS CV6-20	TIEDOWN RESISTANCES CV6-2	2	_						
4	J242602000	SOPORTE RESISTENCIAS CV6-40	TIEDOWN RESISTANCES CV6-40	_	2						
5	J242605000	SOPORTE LAMPARAS DE CALENT.	HEAT LAMP BRACKET	1	1						
	Q152004000	TORNIL. APLASTADO M5X13 A 304	FLAT HEADED SCREW M5x13 A 3	2	2						
	Q221342000	REMACHE EXAGONAL M5	HEXAGONAL RIVET M5	2	4						
6	U183046000	REGLETA AUXILIAR	AUXILIARY TERMINAL	1	1						
	Q152004000	TORNIL. APLASTADO M5X13 A 304	FLAT HEADED SCREW M5x13 A 3	2	2						
7	S333001000	REGULADOR DE ENERGIA	ENERGY REGULATOR	2	4						
8	H413003000	BOTON MANDO Ø6 REGULADOR	CONTROL BUTTON Ø6ADJUSTM	2	4						
9	R693056000	PILOTO AMBAR 41227000A4	AMBER PILOT 41227000A4	2	4						
10	J242802000	PORTAMANDOS INFRA. CV6-20	CONTROL HOLDER INF. CV6-20	1	_						
10	J242804000	PORTAMANDOS INFRA. CV6-40	CONTROL HOLDER INF. CV6-40	_	1						
11	J002602000	FRONTAL SUPERIOR 400	FRONT SUPPORT 400	1	_						
11	J002605000	FRONTAL SUPERIOR 600	FRONT SUPPORT 600	_	1						
12	J002604000	BASE INFERIOR 400	LOWER BASE 400	1	_						
12	J002607000	BASE INFERIOR 600	LOWER BASE 600	_	1						

MOD.	COCINAS VITROCERÁMICAS GLASS CERAMICS RANGES	ZONA	VARIOS / MISCELLANEOUS	PLANO	

ITEM	CODIGO	DENOMINACION	TEXTO	CV6-20	CV6-40						NOTAS
	J246501000	FOLLETO DE INSTRUC. CV600	INSTRUC. LEAFLET CV600	1	1						
	J243005000	ESQUEMA TEORICO CV6-20	THEOR. DIAGRAM CV6-20	1	_						PLANO HB-80488
	J243006000	ESQUEMA TEORICO CV6-40	THEOR. DIAGRAM CV6-40	_	1						PLANO HC-81107
	J243008000	ESQUEMA MONTAJE	ASSEMBLY DIAGRAM	1	1						PLANO HC-81191
	J243007000	INSTALAC. ELECTRICA CV6-20	ELECTR. INSTALLATION CV6-20	1	2						
	J113006000	CABLEADO PILOTOS CALOR RES.	WIRING PILOT RESIDUAL HEAT	1	1						

CV 6 - 20

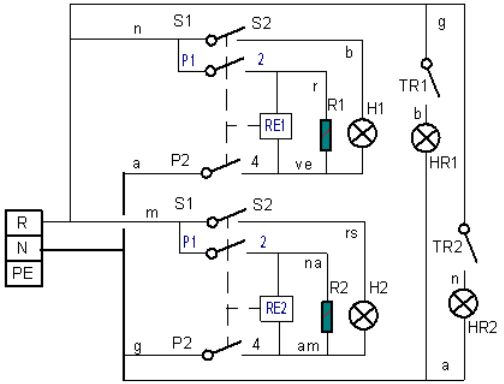

	% ±2%	P1 - 2 TON	P1 - 2 TON+TOF	P2-4	S1-S2
0	0	0	∞		
52°	6%	3"	45"	X	X
84°	10%	4"	38"	X	X
116°	15%	5"	32"	X	X
148°	25%	7"	29"	X	X
180°	30%	9"	30"	X	X
212°	40%	13"	32"	X	X
244°	55%	21"	37"	X	X
276°	75%	45"	60"	X	X
308°	100%	∞	∞	X	X

J243005000

TRX : Termostato Calor residual / Residual heating termostat

HX: Lámpara funcionamiento / Operating lamp REX: Regulador de energia / Energy Regulatory

HRX: Luz Calor residual / Residual heat lamp RX: Resistencia de Calentamiento / Resistance heating

a = azul-blue g = gris-grey vi = violeta - violet n = negro-black r = rojo-red

am = amarillo - yellow m = marron-brown rs =rosa - pink am/ve = amarillo/verde - yellow/green

-	**Theoretical diagram: CV6-40**	-	-	**J243005000**	-
Zk./N°	Pieza	Cant.	Materiala/Material	Klas. zk/N° Clas.	Gainazal akabera/Tratamiento
Zk./N°	Aldaketa/Modificaciones		Nork proposatua/Propuesta de	Data/Fecha	Perdoi orokorrak Tolerancias generales
-	-		-	-	
-	-		-	-	< 5 ± 0.2 / 5 ÷ 25 ± 0.4 / 25 ÷ 50 ± 0.6 / 50 ÷ 100 ± 0.8 / >100± 1 / α ± 1
-	-		-	-	
-	-		-	-	
-	-		-	-	

	Sinadura/Firma	Data/Fecha
Marraztua/Dibujado	**e.carrascal**	**2008-10-23**
Proiektatua/Proyectado	**e.carrascal**	**2008-10-23**
Egiaztatua/Comprobado	I.Alberdi	**2008-10-23**

FAGOR

Fagor Industrial,Koop.Elk, Mugatua

Gainazal perdoia
Mecanizado superficial

—

Eskala/Escala

-

COOKING

Plano Zk./Plano N°

HB-80488

- Zk. ord. du

- Zk.gaitik ord.

Plano hau ezin daiteke erabili, ez berriztatu, gure baimenik gabe.

CV 6 - 40

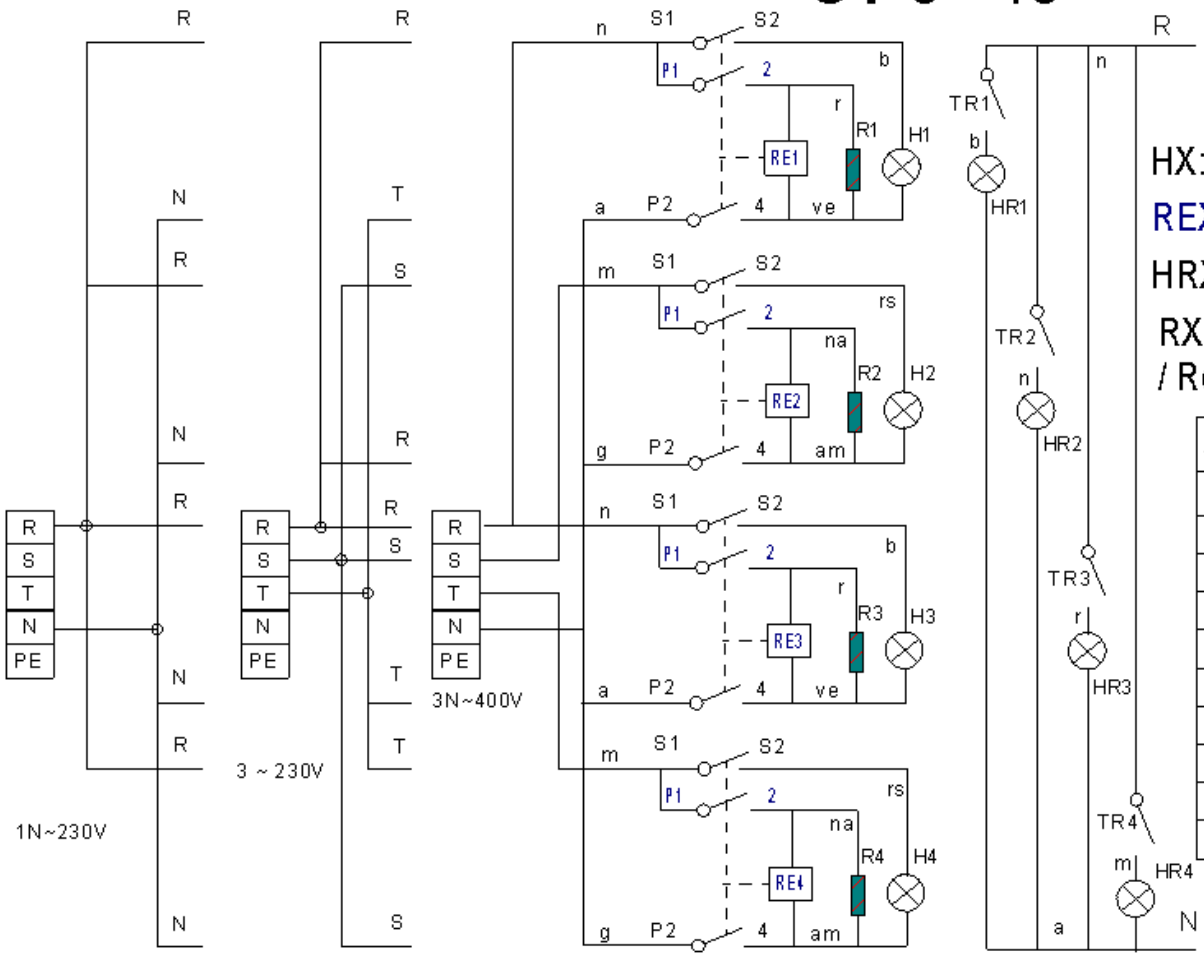

TRX : Termostato Calor residual / Residual heating termostat

HX: Lámpara funcionamiento / Operating Lamp

REX: Regulador de energia / Energy Regulatory

HRX: Luz Calor residual / Residual heat lamp

RX: Resistencia de Calentamiento / Resistance heating

∠	% ±2%	P1 - 2 TON	P1 - 2 TON+TOF	P2-4	S1-S2
0	0	0	∞		
52°	6%	3"	45"	X	X
84°	10%	4"	38"	X	X
116°	15%	5"	32"	X	X
148°	25%	7"	29"	X	X
180°	30%	9"	30"	X	X
212°	40%	13"	32"	X	X
244°	55%	21"	37"	X	X
276°	75%	45"	60"	X	X
308°	100%	∞	∞	X	X

a = azul-blue
am = amarillo - yellow
vi = violeta - violet
g = gris-grey
m = marron-brown
n = negro-black
r = rojo-red
rs =rosa - pink
am/ve = amarillo/verde - yellow/green

J243006000

-	Theoretical diagram: CV6-40	-	-	J243006000	-
Zk./Nº	Pieza	Cant.	Materiala/Material	Klas. zk/Nº Clas.	Gainazal akabera/Tratamiento
Zk./Nº	Aldaketa/Modificaciones		Nork proposatua/Propuesta de	Data/Fecha	Perdol orokorrak / Tolerancias generales
-	-		-	-	
-	-		-	-	< 5 ± 0.2 / 50 ÷ 100 ± 0.8
-	-		-	-	5 ÷ 25 ± 0.4 / >100± 1
-	-		-	-	25 ÷ 50 ± 0.6 / α ± 1
-	-		-	-	

	Sinadura/Firma	Data/Fecha
Marraztua/Dibujado	e.carrancal	2008-10-23
Proiektatua/Proyectado	e.carrancal	2008-10-23
Egiaztatua/Comprobado	[signature]	2008-10-23

FAGOR

Fagor Industrial, Koop. Elk., Mugatua

Gainazal perdola / Mecanizado superficial: —

Eskala/Escala: -

COOKING

Plano Zk./Plano Nº: HC-81107

- Zk. ord. du

- Zk. gaitik ord.

Plano hau ezin daiteke erabili, ez berriztatu, gure baimenik gabe.

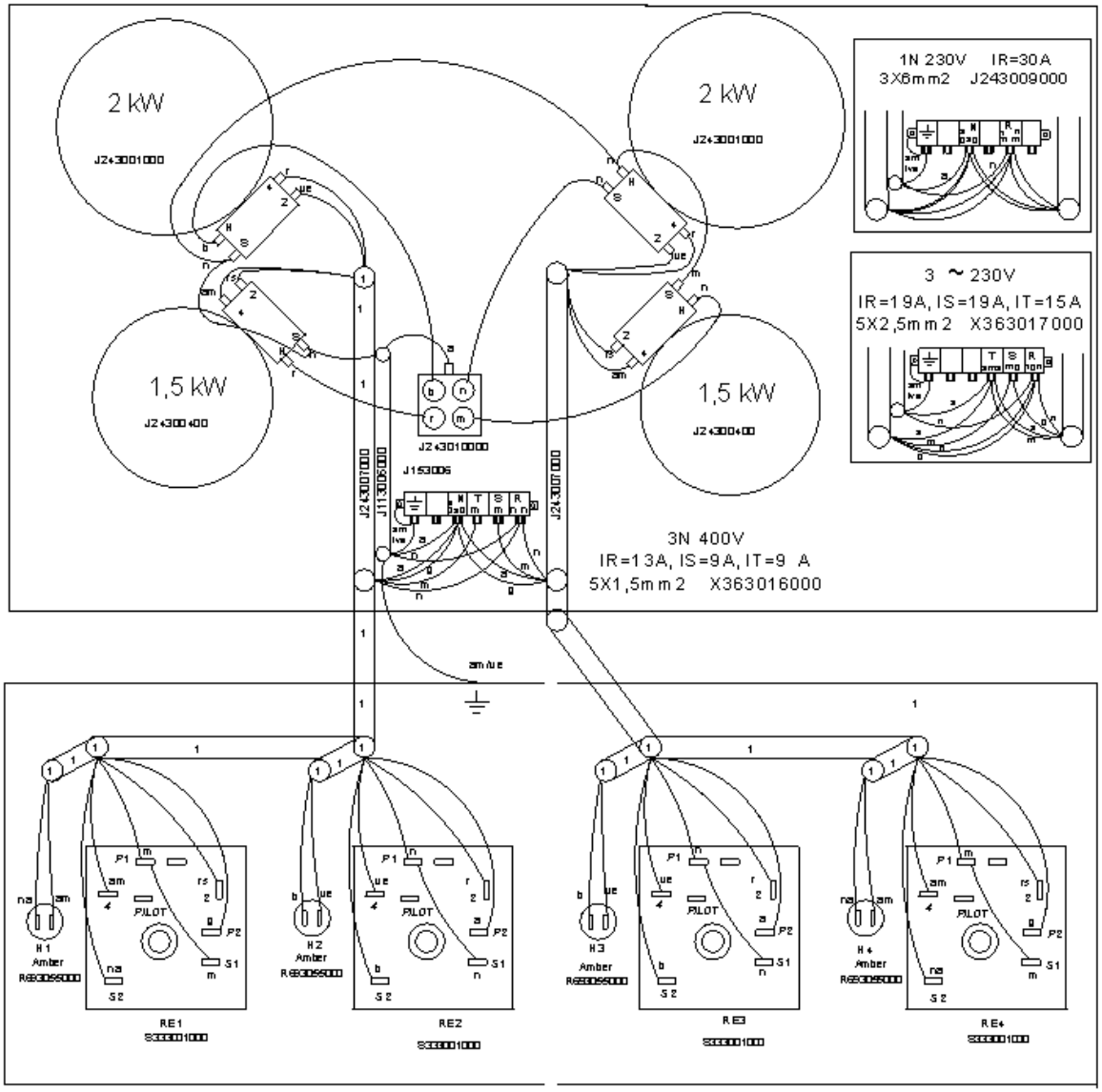

CV 6 - 40

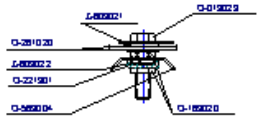

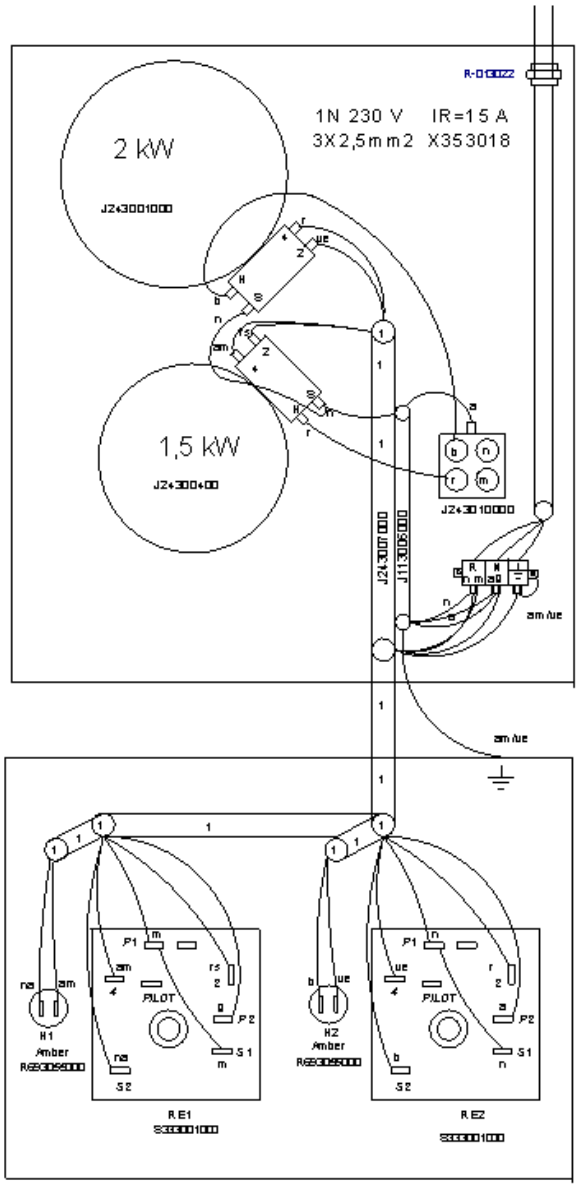

CV 6 - 20

-	Assembly instruction s: CV6-20, CV6-40	-	-	J24300 2000	-
ZAJN°	Para	Cant.	Material/Material	Uso JAJN° Clas	Consult a laboral Tratamiento
ZAJN°	Alzkatal/Modificaciones		Nolk. propoatalu/Propuesta de	Data/Fecha	Pardo onkorrak Tolerancias generales
-	-		-	-	
-	-		-	-	r 5 ± 0.2 / 50 - 100 ± 0.3
-	-		-	-	5 - 25 ± 0.4 / >100 ± 1
-	-		-	-	25 - 50 ± 0.8 / 0, ± 1
-	-		-	-	

	Sinadura/Firma	Data/Fecha
Mecan tu al/Dibujado	u.comercial	2008-/-/-U
Proiektatua/Proyectado	u.comercial	2008-/-/-U
Egiaztatua/Comprobado	u.comercial	2008-/-/-U
Data/Fecha Escala	-	

FAGOR
Fagor Industrial (Koop.EA, Mugalua

COOKING

Consult pardoa
Mecanizado superficial
—

Plano ZAJ/Plano N°
HC-81191

Plano honen datoka erabili, ez banatu, gure baimenik gabe. - ZA.ord.du - ZA.gehik.ord.