SAGI - ARMADIO 145 CM, PIANO-VETRINA REFRIGERATA TENDINA
QE14PRW - 25-09-2006 » 01-12-2013

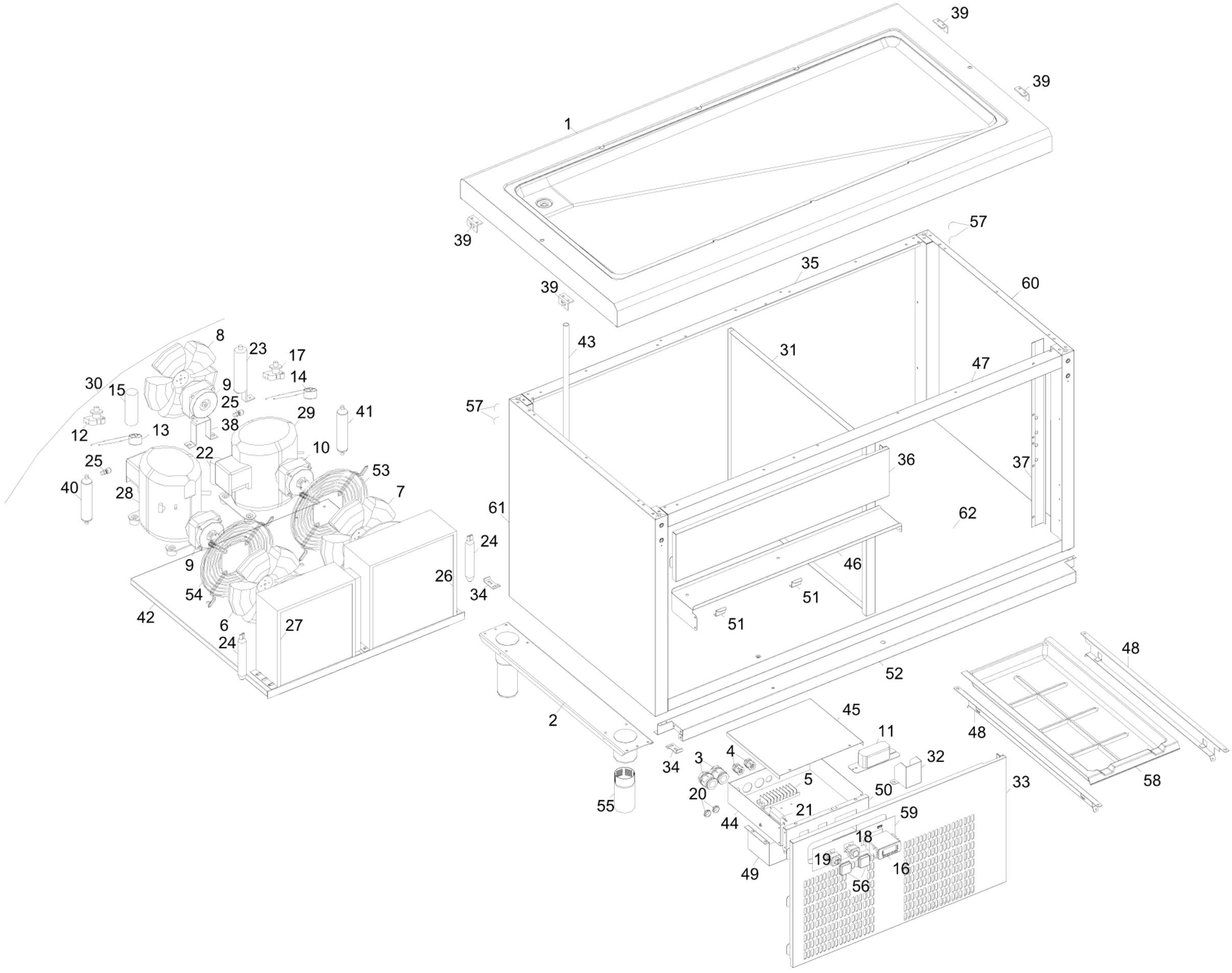

SAGI - ARMADIO 145 CM, PIANO-VETRINA REFRIGERATA TENDINA
QE14PRW - A000310 - VETRINA REFRIGERATA A TENDINA - 25-09-2006 » 01-12-2013

