SAGI - ARMADIO REFRIGERATO 145 CM CON VASCA REFRIGERATA
QL14RVR - 15-12-2004 » 25-09-2006

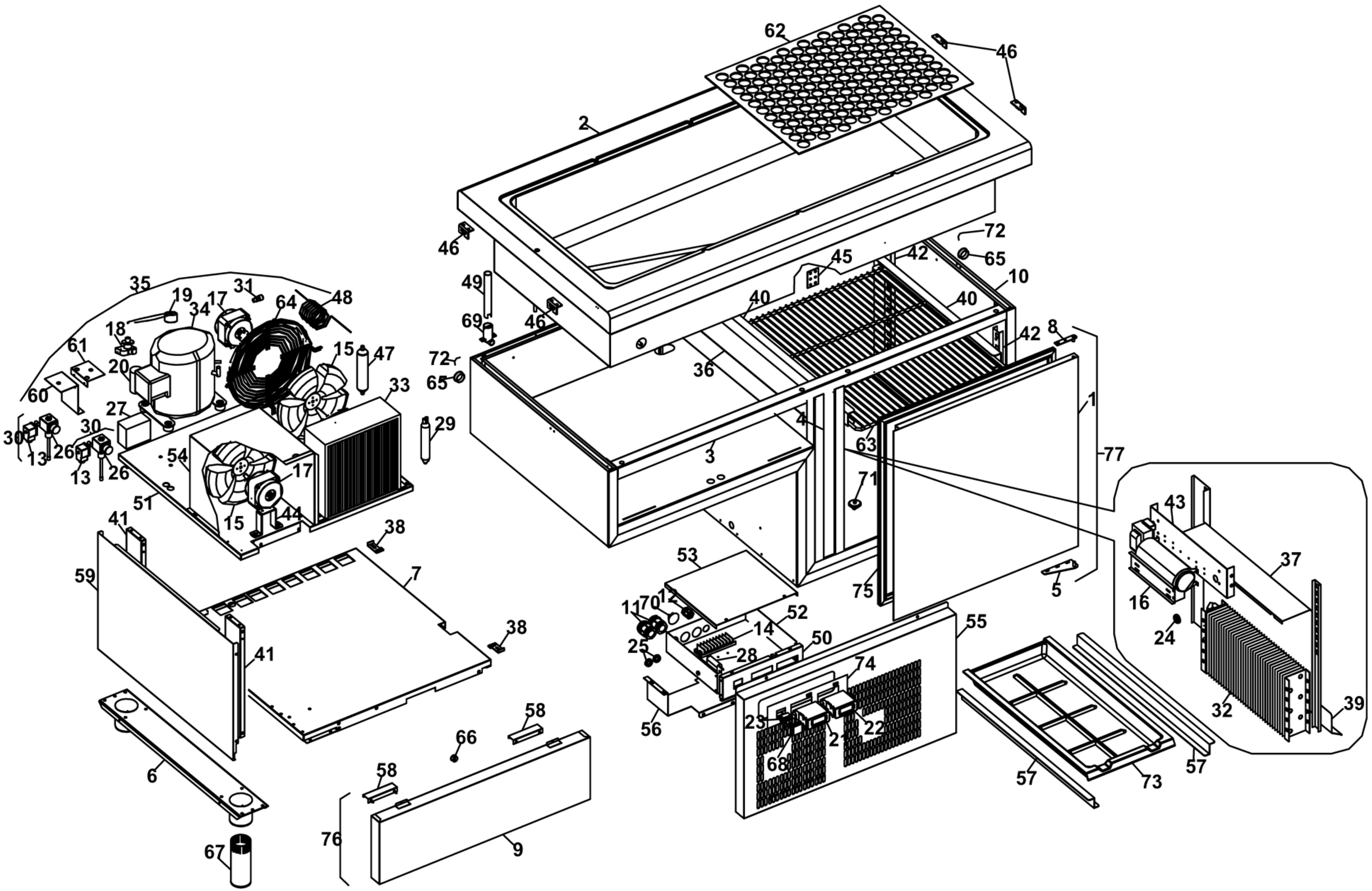

SAGI - ARMADIO REFRIGERATO 145 CM CON VASCA REFRIGERATA
QL14RVR - A000520-GRUPPO ALZATE DI DISTRIBUZIONE - 15-12-2004 » 25-09-2006

