SAGI - ARMADIO CALDO 145 CM CON PIANO NEUTRO
QL14CPN - 15-12-2004 » 20-04-2009

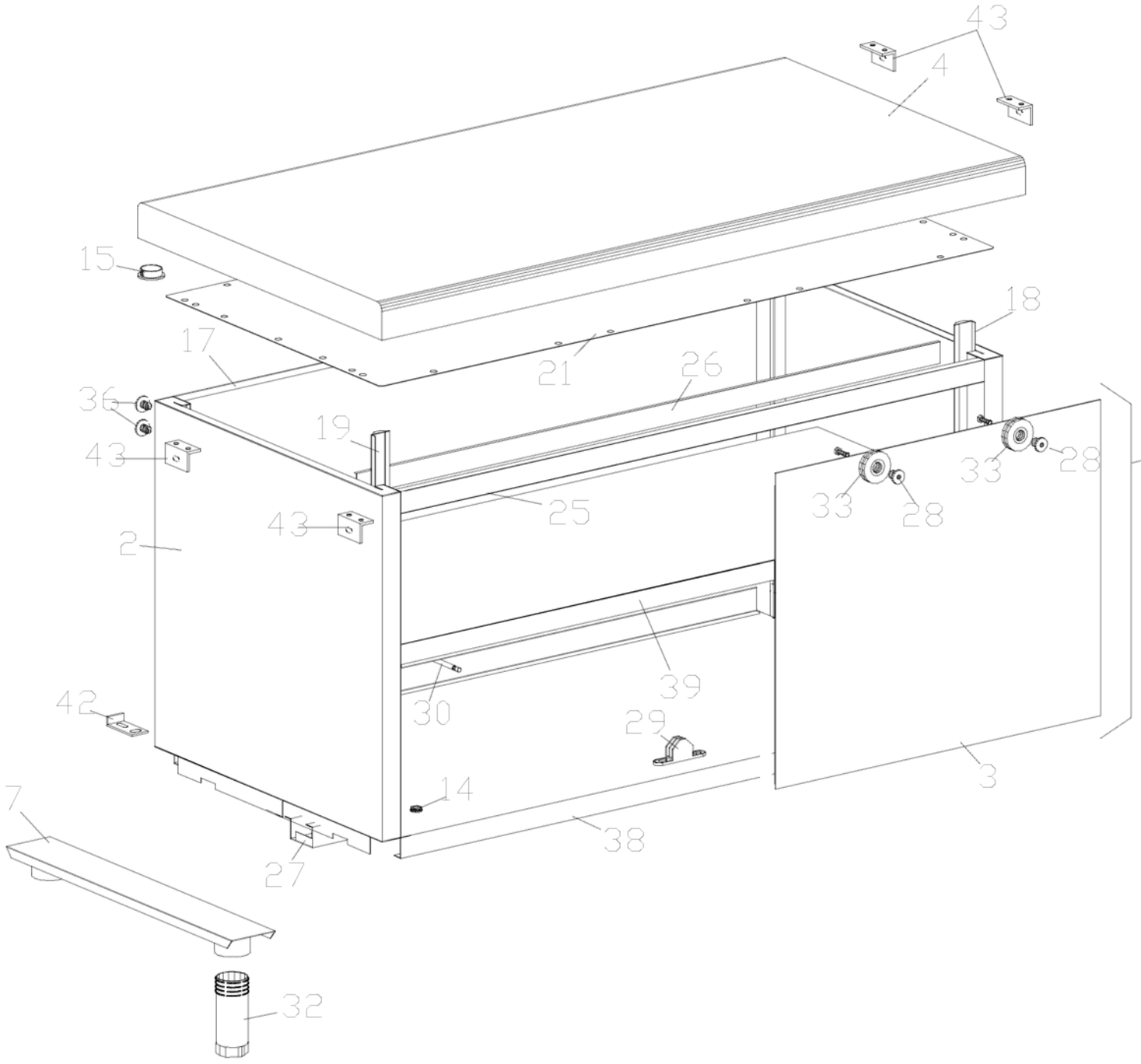

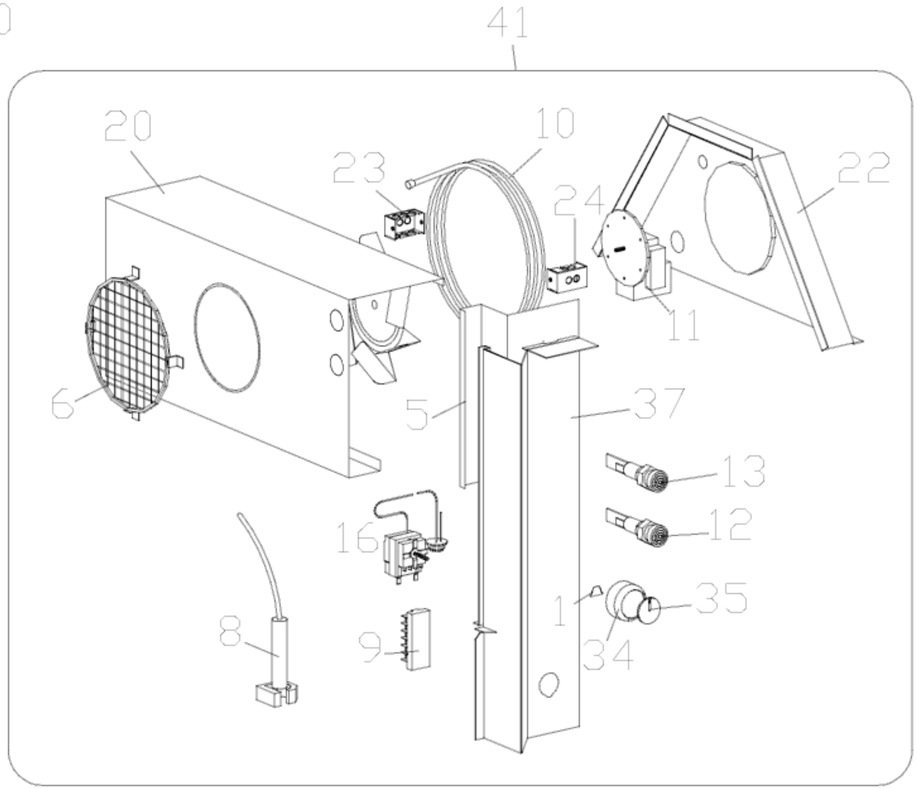

SAGI - ARMADIO CALDO 145 CM CON PIANO NEUTRO
QL14CPN - A000520-GRUPPO ALZATE DI DISTRIBUZIONE - 15-12-2004 » 20-04-2009

