I ELENCO RICAMBI

GB SPARE PARTS LIST

F LISTE DES PIECES DE RECHANGE

D ERSATZTEILLISTE

E DESCRIPCION PIEZAS DE REPUESTO

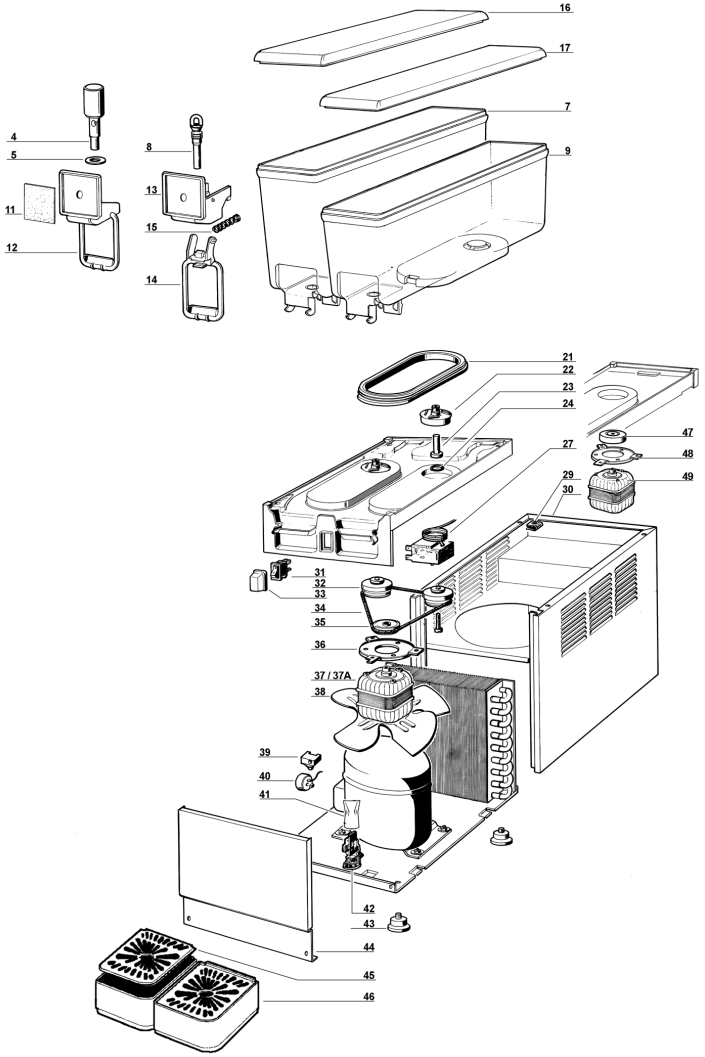

| | | | | | | |
|---|---|---|---|---|---|---|
| 4 | **22800-21900** | Pistone rubinetto | Faucet piston | Piston du robinet | Kolben für Hahn | Pistón del grifo |
| 5 | **10028-02500** | Guarnizione rubinetto | Faucet gasket | Joint du robinet | Dichtung | Junta del grifo |
| 7 | **22900-02011** | Contenitore 8 lt. | 8 lt bowl | Réservoir 8 lt | Behälter 8 lt | Contenedor 8 lt |
| 8 | **21703-00000** | Gommino rubinetto | Pinch tube | Tuyau du robinet | Ausgabeventilrohr | Goma de grifo |
| 9 | **22900-01911** | Contenitore 5 lt. | 5 lt bowl | Réservoir 5 lt | Behälter 5 lt | Contenedor 5 lt |
| 11 | **10029-00000** | Fotografia | Picture | Photo | Dia | Fotografia |
| 12 | **22900-00500** | Leva comando rubinetto | Push handle | Levier du robinet | Ausgabe | Placa de mando grifo |
| 13 | **22900-00800** | Coprirubinetto | Faucet cover | Couvercle du robinet | Ventilkappe | Cubre grifo |
| 14 | **22900-00501** | Leva comando rubinetto | Push handle | Levier de débit | Zapfhebel | Palanca de mando grifo |
| 15 | **22800-02600** | Molla rubinetto | Faucet spring | Ressort du robinet | Ventilfeder | Muelle grifo |
| 16 | **22900-01301** | Coperchio contenit. 8 lt. | 8 lt bowl cover | Couvercle réservoir 8 lt | Behälterdeckel 8 lt | Tapa contenedor 8 lt |
| 17 | **22900-01301** | Coperchio contenit. 5 lt. | 5 lt bowl cover | Couvercle réservoir 5 lt | Behälterdeckel 5 lt | Tapa contenedor 5 lt |
| 21 | **22800-17200** | Guarnizione contenitore | Bowl gasket | Joint du réservoir | Behälterdichtung | Junta contenedor |
| 22 | **33900-01201** | Girante pompa | Impeller | Turbine de la pompe | Pumpenrad | Turbina bomba |
| 23 | **22900-00600** | Perno centrale | Central pivot | Pivot central | Mitteschamierstift | Pivote central |
| 24 | **22040-00000** | OR per perno centrale | Central pivot OR | OR du pivot central | Mitteschamierstift OR | OR del pivote central |
| 27 | **21087-00000** | Termostato | Thermostat | Thermostat | Thermostat | Termostato |
| 29 | **10554-45000** | Clip | Clip | Clip | Clip | Clip |
| 30 | ❑❑❑ | Mobile | Cabinet | Carrosserie | Gehaeuse | Caja |
| 31 | **21125-00000** | Interruttore | Switch | Interrupteur | Schalter | Interruptor |
| 32 | **33900-01052** | Puleggia con cuscinetto, magnete e distanziale | Pulley, magnet and spacer assembly | Ensemble poulie, aimant et entretoise | Scheibe mit Kugellager, Magnet und Büchse | Polea con magneto y distancial |
| 33 | **22800-05100** | Protezione interruttore | Switch cap | Capuchon interrupteur | Schalterabdeckung | Protección interruptor |
| 34 | **22900-03602** | Cinghia | Belt | Courroie | Reimen | Correa |
| 35 | **22800-02201** | Puleggia per motore | Driving pulley | Poulie motrice | Scheibe für Motor | Polea motora |
| 36 | **22800-04800** | Staffa supporto motore | Motor bracket | Support du moteur | Motorhaltebuegel | Placa soporte motor |
| 37 | ❍❍❍ | Motore ventilatore/pompa per 1 vasca | Fan/pump motor for 1 bowl | Moteur ventilateur/ pompe pour 1 réservoir | Lüftermotor/pumpe für 1 behälter | Motor ventilador/ bomba por 1 contenedor |
| 37A | ❍❍❍ | Motore ventilatore/pompa per 2, 4 vasche | Fan/pump motor for 2, 4 bowls | Moteur ventilateur/ pompe pour 2, 4 réservoir | Lüftermotor/pumpe für 2, 4 ehälter | Motor ventilador/ bomba por 2, 4 contenedor |
| 38 | **22900-00401** | Ventola | Fan | Hélice | Lüfterflügel | Aspas |
| 39 | ❊❊❊ | Relé | Relay | Relais | Start-Relais | Relé |
| 40 | ❊❊❊ | Salvamotore | Overload protector | Protége moteur | Motorsicherung | Guardamotor |
| 41 | **22800-12700** | Protezione passablocca-cavo | Terminal block cover | Protection borne | Schutzkappe | Protección pasacable |
| 42 | **22800-05500** | Passabloccacavo | Terminal block with cable clamp | Borne et fixage du câble | Anschlußklemme m. Kabeleinführung | Pasacable |
| 43 | **22800-10000** | Piedino | Rubber leg | Petit pied | Justierfüße | Pie nivelador |
| 44 | ❑❑❑ | Pannello lato rubinetto | Dispensing side panel | Panneau côté robinet | Front | Panel lado grifo |
| 45 | ❑❑❑ | Griglia cassetto raccogligocce | Drip tray cover | Couvercle tiroir égouttoir | Tropfgitter | Rejilla cajón |
| 46 | ❑❑❑ | Cassetto raccogligocce | Drip tray | Tiroir égouttoir | Tropfschale | Cajón recoge-gotas |
| 47 | **33800-00803** | Magnete motore per 1, 3 vasche | Motor magnet for 1, 3 bowls | Aimant du moteur pour 1, 3 réservoir | Motorrad für 1, 3 behälter | Embrague magnetico por 1, 3 contenedor |
| 48 | **22800-04800** | Staffa supporto motore | Motor bracket | Support du moteur | Motorhaltebuegel | Placa soporte motor |
| 49 | ❍❍❍ | Motore per 3 vasche | Pump motor 3 bowls | Moteur de la pompe 3 réservoir | Pumpenmotor für 3 behälter | Motor bomba por 3 contenedor |

| | | | | | | |
|---|---|---|---|---|---|---|
| | ❊❊❊ | **Ordinare con sigla riportata sul pezzo** | **Please order what printed on piece** | **Mentionner indicatif imprimé sur la pièce** | **Diese Teile bitte anhand der aufgedruckten Nummern bestellen** | **Pedir com la identificación marcada en la pieza** |
| | ❍❍❍ | **Vedere tabella** | **See table** | **Voir tableau** | **Siehe Tabelle** | **Ver tabla** |
| | ❑❑❑ | **Vedere tabella** | **See table** | **Voir tableau** | **Siehe Tabelle** | **Ver tabla** |

❍❍❍

| | 230-240V 50Hz | 115V 60Hz | 220V 60Hz |
|---|---|---|---|
| 37 | 22800-18980 | 22800-18981 | 22800-18982 |
| 37A | 22900-03010 | 22900-03011 | 22900-03012 |

❑❑❑

| | 1/.. | 2/.. | 3/.. | 4/.. |
|---|---|---|---|---|
| 30 | 22900-03210 | 22900-03211 | 22900-03212 | 22900-03213 |
| 44 | 22900-03110 | 22900-03111 | 22900-03112 | 22900-03113 |
| 45 | 22800-00500 | 22800-00510 | 22800-00510 | 22800-00510 |
| 46 | 22800-00602 | 22800-00611 | 22800-00611 | 22800-00611 |