MODULAR

MOD. 60/60 CFG

ED. 01-03
TAV. 253.771.01

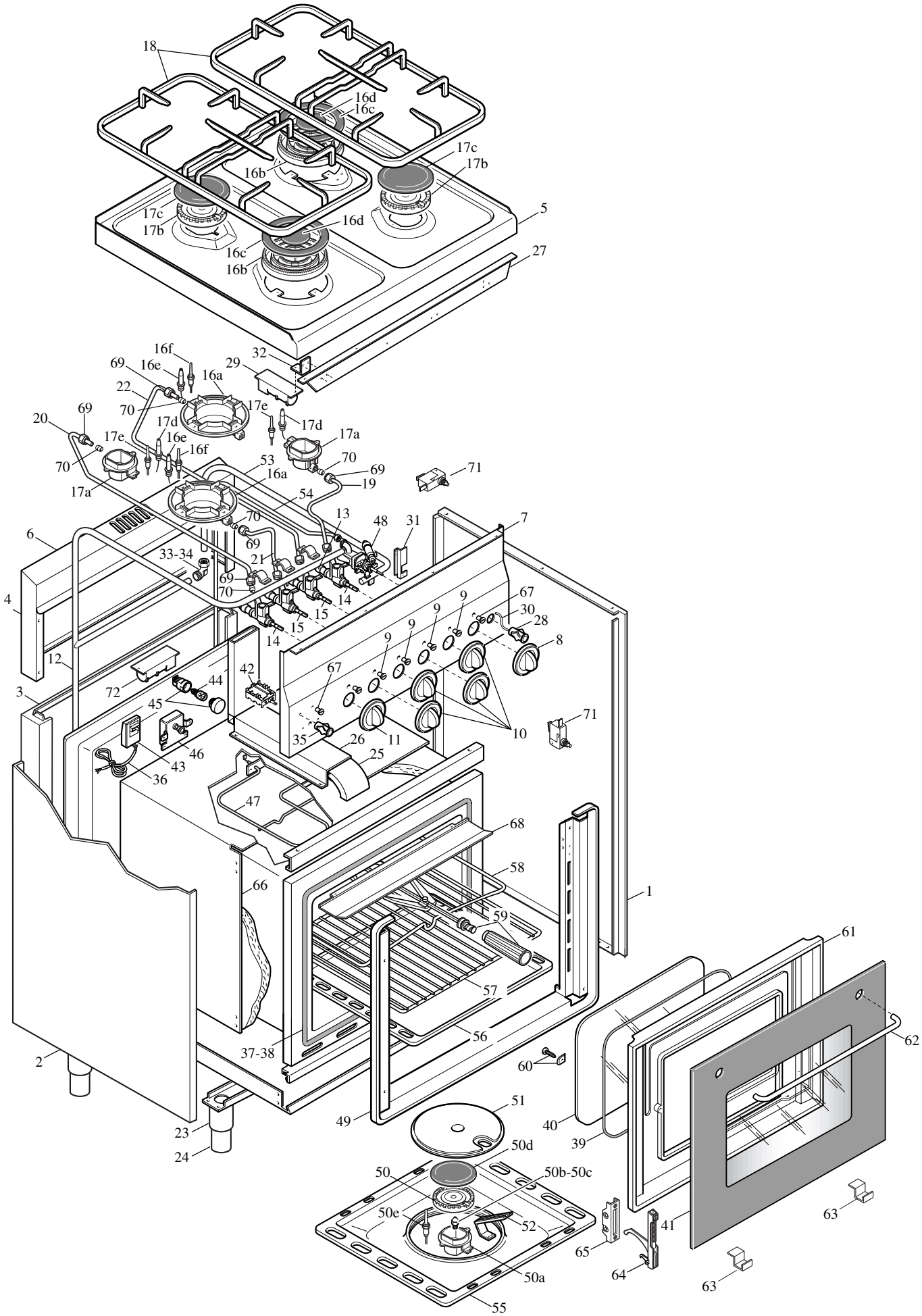

MODULAR

LISTA RICAMBI

cod. 253.772.01 A

CUCINA FORNO A GAS

MOD. 60/60 CFG

ED. 01-03

POS.	CODICE	RIF. MODIFICHE	DENOMINAZIONE	PREZZO
1	621.821.00		Fianco dx 60/60CF	
2	621.822.00		Fianco sx 60/60CF	
3	621.824.00		Schienale inferiore 60/60 CF	
4	621.823.00		Schienale superiore 60/60 CF	
5	621.718.00		Piano 60/60 PCG	
6	611.734.00		Ass. alzatina 60/60 CFG	
7	621.943.00	sost.il621.802.00 dal 01/09/02	Cruscotto 60/60 CFG	
8	612.042.00		Ass. manopola 100÷270 °C forno gas De 62	
9	682.003.00		Placchetta per indice	
10	612.000.00		Ass. manopola gas De 62	
11	612.043.00		Ass. manopola 4 pos. forno gas/el. De 62	
12	675.314.00		Ass. rampa 60/60 CFG	
13	641.012.00		Vite per presa di pressione M4	
14	671.076.00	sost.il671.067.00 dal 01/12/03	Rubinetto valvolato SABAF 615647810144	
15	671.077.00	sost.il671.071.00 dal 01/12/03	Rubinetto valvolato SABAF 615647810165	
16	672.105.00		Bruciatore a 3 corone SABAF D. 1608	
16a	672.106.00		Coppa bruciatore a 3 corone SABAF 0940-31	
16b	672.107.00		Spartifiamma bruc. a 3 corone SABAF 0941-03	
16c	672.108.00		Coperchio smalt. nero esterno SABAF 0744/3.1	
16d	672.109.00		Coperchio smal. nero centrale SABAF 0744/3.1	
16e	672.114.00		Candela bruc. 3 corone L.750 SABAF 0946	
16f	672.135.00	sost.il672.117.00 dal 01/12/03	Termocoppia bruc. 3 cor. L.750 SABAF	
17	672.110.00		Bruciatore rapido 2° serie SABAF D.1532	
17a	672.111.00		Coppa bruc. rap. 2°serie SABAF 0803/3	
17b	672.112.00		Spartifiamma bruc. rap. 2° serie SABAF 0806/3	
17c	672.113.00		Coperchio sm. n. br. rap. 2° s.SABAF 0809/3	
17d	672.115.00		Candela bruc. rapido L. 600 SABAF 0812	
17e	672.134.00	sost.il672.118.00 dal 01/12/03	Termocoppia br. rapido L.600 SABAF	
18	683.063.00		Griglia 2 fuochi serie "6"	
19	675.324.00		Collegamento rub. bruc. rap. ant. 60/60 CFG	
20	675.325.00		Collegamento rub. bruc. rap. post. 60/60 CFG	
21	675.330.00		Collegamento rub. bruc. 3 cor. ant. 60/60 CFG	
22	675.331.00		Collegamento rub. bruc. 3 cor. post. 60/60 CFG	
23	611.804.00		Ass. traversa inf. 60/60 CFG	
24	612.014.00		Ass. piedino 2"gas H.145	
25	611.805.00		Ass. scarico forno gas s. "6"	
26	611.806.00		Ass. prolunga camino forno gas s."6"	
27	622.582.00		Supporto rampa 60/60 CFG	
28	663.041.00		Pulsante accensione F 00150/1	
29	663.042.00		Generatore 4 vie piezo 00149	
30	666.020.00		Cavetto per pulsante gen. 4 vie	

MODULAR

LISTA RICAMBI

cod. 253.772.01 B

CUCINA FORNO A GAS

MOD. 60/60 CFG

ED. 01-03

POS.	CODICE	RIF. MODIFICHE	DENOMINAZIONE	PREZZO
31	623.409.00		Staffa rubinetto forno 60/60 CFG	
32	623.097.00		Squadretta per cerniere (fissaggio piezo)	
33	673.035.00		Raccordo a gomito 1/2x14 ottone	
34	673.036.00		Bicono D.14	
35	663.043.00		Lampada spia verde D.12 400V	
36	668.094.00		Cablaggio per accensione piezo solo fili	
37	652.009.00		Guarnizione per forno L. 425+2 ganci	
38	652.010.00		Guarnizione per forno L. 1069+2 ganci+2lunette	
39	652.011.00		Guarnizione vetri porta forno s."6"	
40	655.002.00		Vetro interno basso emissivo forno s."6"	
41	655.006.00	sost.il665.003.00 dal 01/09/02	Vetro esterno porta forno s."6"	
42	661.075.00		Commutatore 4 pos. EGO 49.24915.782	
43	663.046.00		Morsettiera PA 244 3P-16A-450V	
44	663.045.00		Lampada forno 25W-230V	
45	663.047.00		Portalampada per forno s. "6"	
46	664.026.00		Motoriduttore gira arrosto MR 312-230V	
47	665.062.00		Resistenza grill per forno 1400W-230V	
48	671.086.00	sost.il671.072.00 dal 01/09/02	Termostato valvolato forno SABAF	
49	625.121.00	sost.il625.106.00 dal 01/09/02	Cornice forno s. "6" smaltata	
50	672.137.00	sost.il672.128.00 dal 01/09/02	Bruciatore forno SABAF	
50a	672.136.00	sost.il672.129.00 dal 01/09/02	Coppa bruciatore forno SABAF	
50b	674.245.00	sost.il672.126.00 dal 01/09/02	Ugello G 20	
50c	674.246.00	sost.il672.124.00 dal 01/09/02	Ugello G 30	
50d	672.138.00	sost.il672.127.00 dal 01/09/02	Coperchio bruciatore forno SABAF 1	
50e	672.139.00	sost.il672.123.00 dal 01/09/02	Termocoppia	
51	625.107.00		Disco radiante smaltato per forno gas	
52	623.414.00		Collettore accensione bruc. forno	
53	675.316.00		Tubo raccordo forno gas 60/60 CFG	
54	675.359.00	sost.il675.338.00 dal 01/09/02	Tubo raccordo termostato bruciatore forno	
55	625.108.00		Padella fondo forno a gas	
56	625.109.00		Padella leccarda	
57	683.075.00		Griglia forno 444x350 s."6"	
58	683.076.00		Griglia forno per grill s."6"	
59	684.021.00		Asta spiedo gira arrosto	
60	611.819.00		Ass. vite +staffa fissaggio vetro interno	
61	625.120.00	sost.il625.110.00 dal 01/09/02	Controporta forno s. "6"	
62	651.044.00	sost.il651.037.00 dal 01/09/02	Maniglia porta forno s."6"	
63	623.444.00	sost.il651.038.00 dal 01/09/02	Staffa fermo vetro	
64	684.022.00		Cerniera forno a snodo variabile s. "6"	
65	684.023.00		Portarullino per cerniera forno s. "6"	
67	682.004.00		Placchetta per indice manopola forno	

MODULAR

LISTA RICAMBI

cod. 253.772.01 C

CUCINA FORNO A GAS

ED. 01-03

MOD. 60/60 CFG

POS.	CODICE	RIF. MODIFICHE	DENOMINAZIONE	PREZZO
68	622.585.00		Protezione comandi el. 60/60 CFG	
69	673.034.00		Dado per bicono D. 8 SABAF 0296	
70	673.005.00		Biocono D.8	
71	661.099.00		Microporta forno	
72	663.069.00		Generatore accensione	