КПЭМ-250.7907.000РС
Котлы пищеварочные электрические (250л)

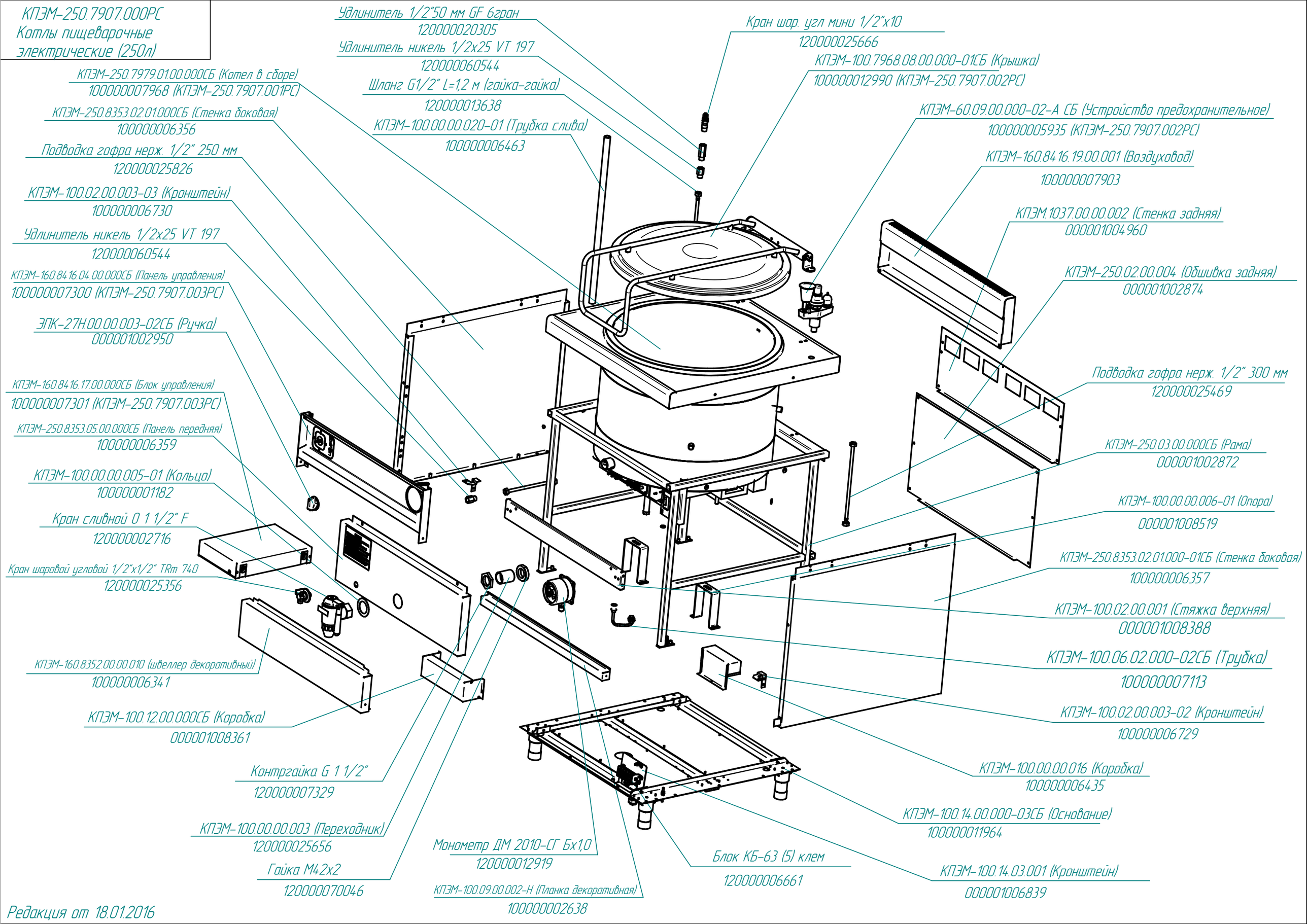

Редакция от 18.01.2016

КПЭМ-250.7907.002РС
Котлы пищеварочные
электрические (250л)

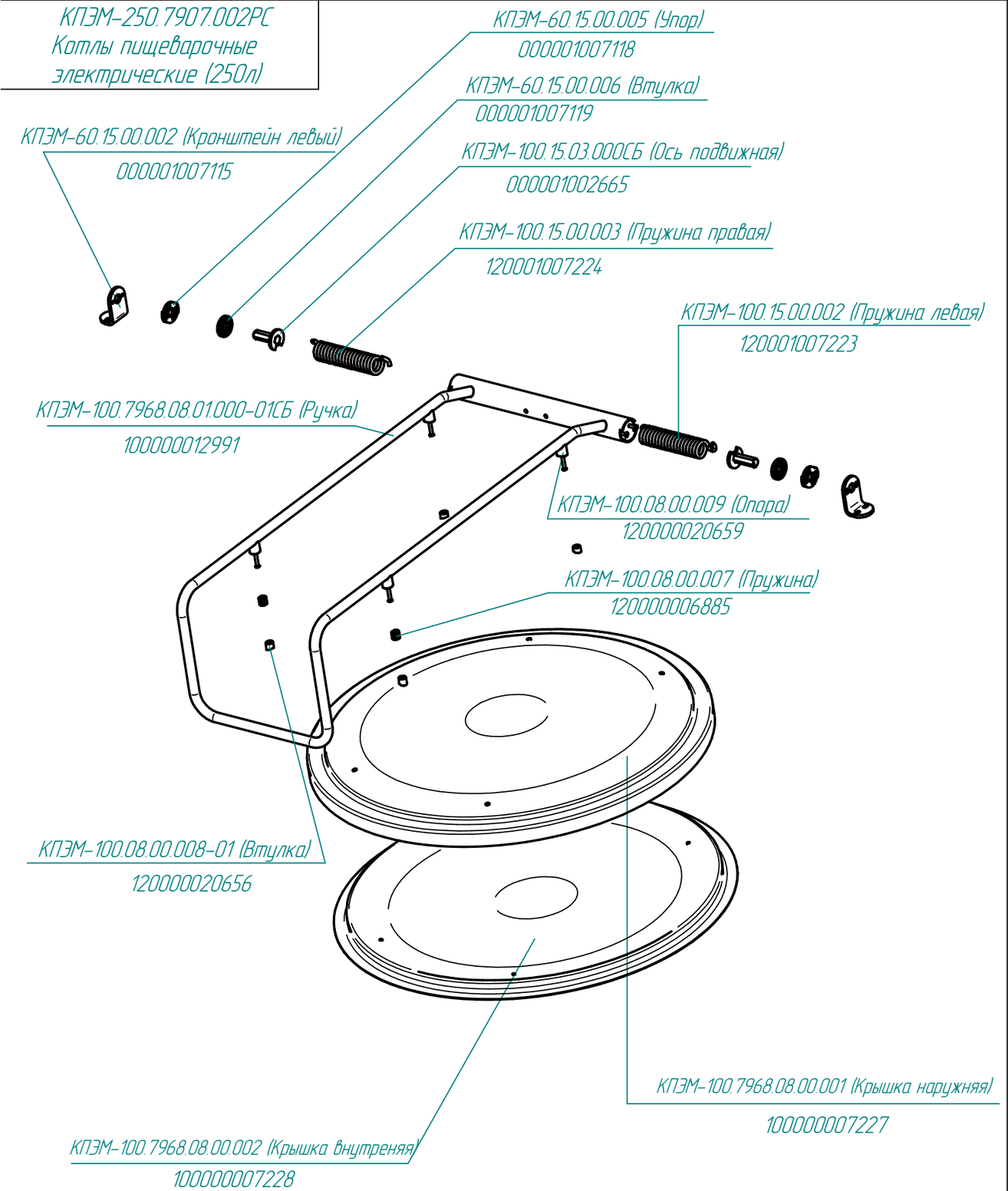

КПЭМ-60.09.00.000-02-А СБ (Устройство предохранительное)

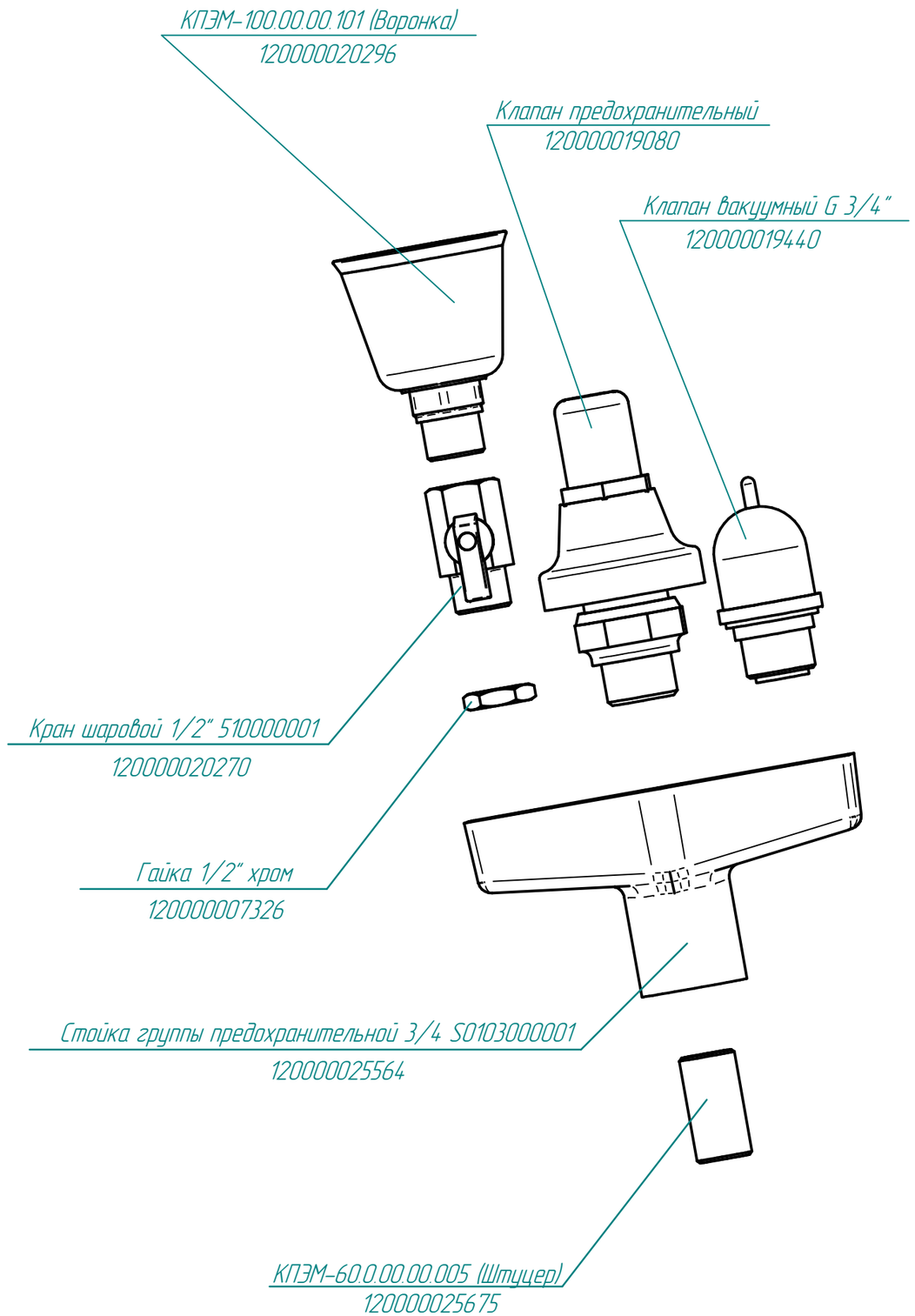

Редакция от 18.01.2016

КПЭМ-250.7907.003РС
Котлы пищеварочные
электрические (250л)

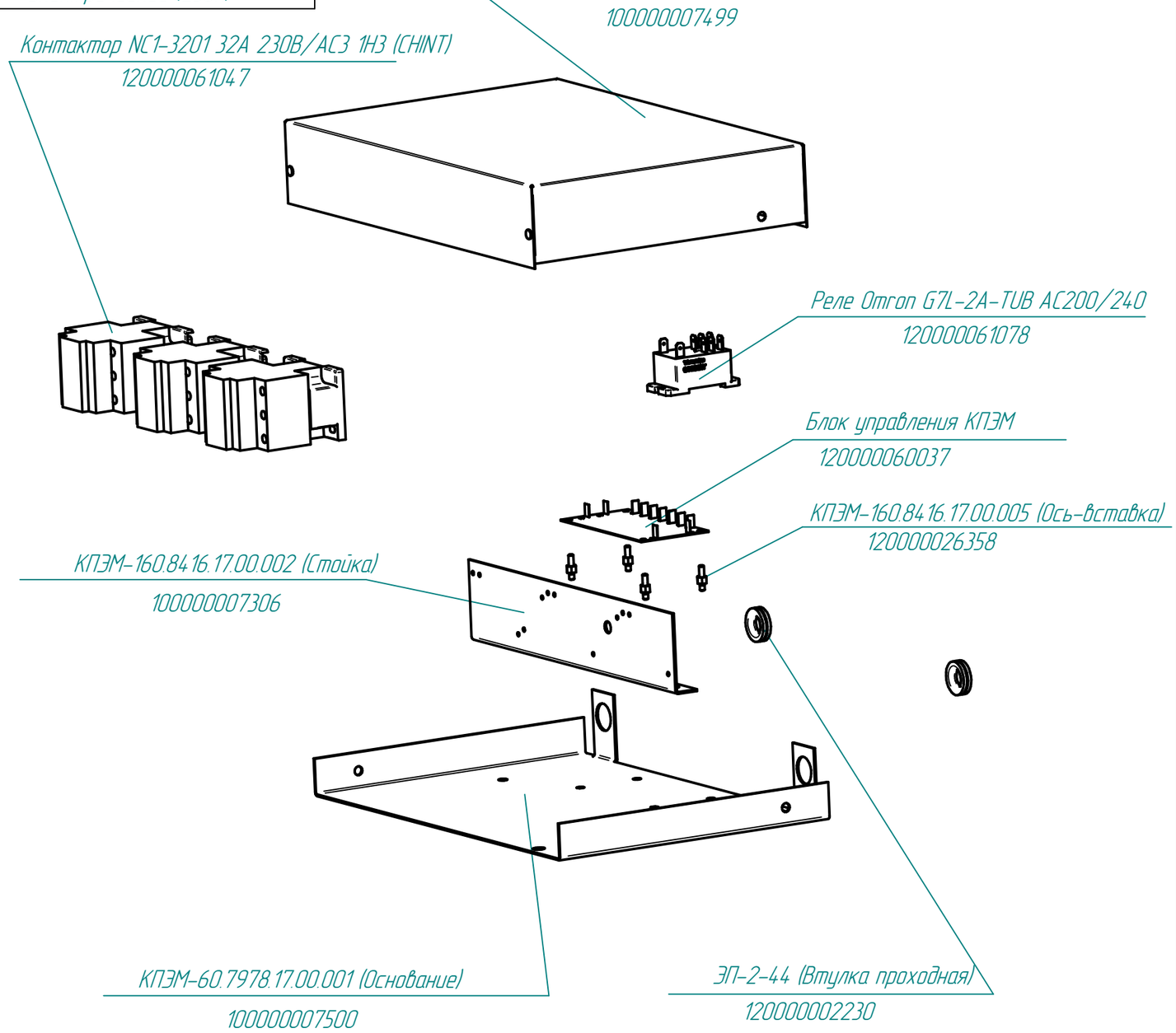

КПЭМ-160.8416.17.00.000СБ (Блок управления)
100000007301

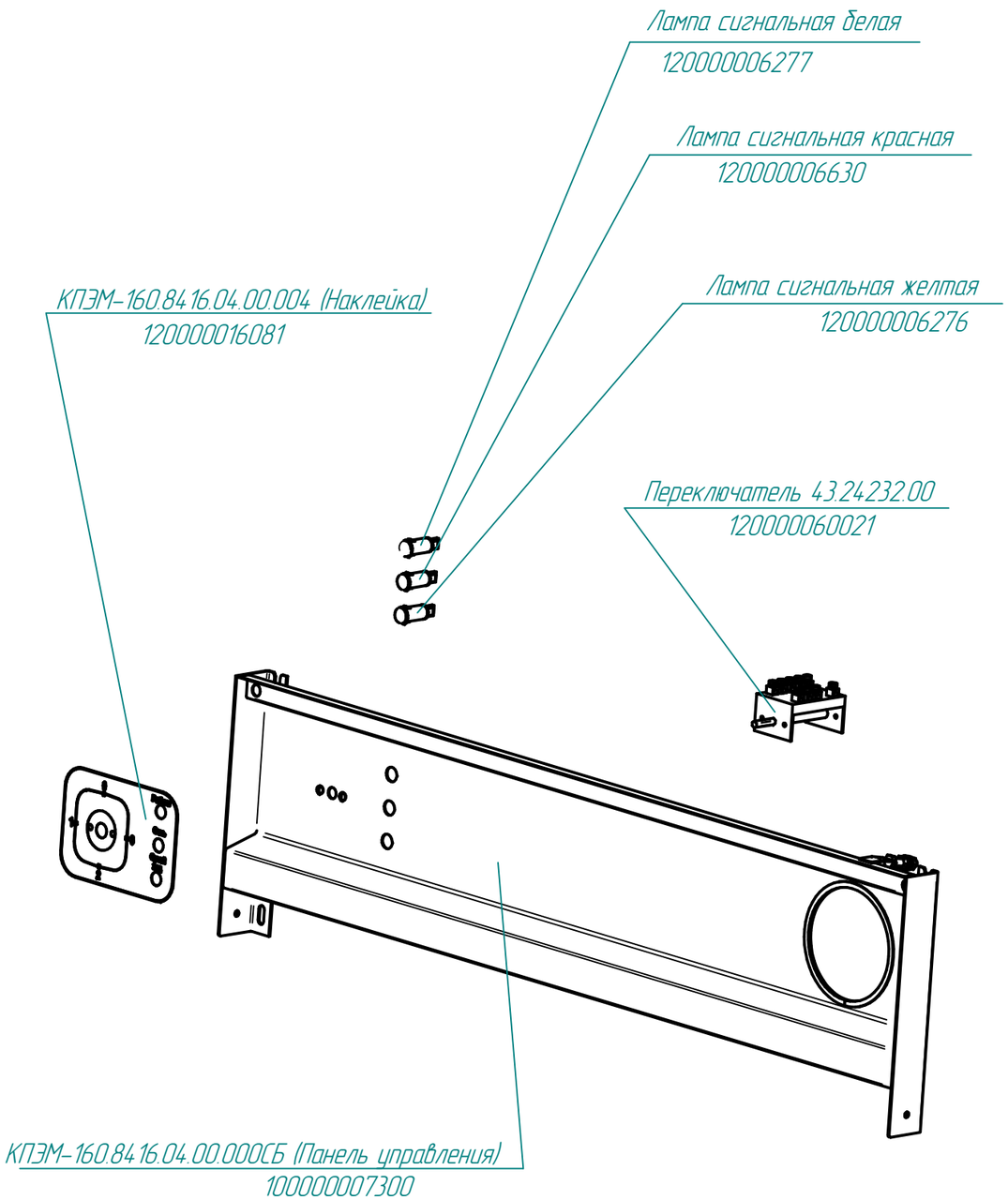

Редакция от 18.01.2016

КПЭМ-250.7907.001РС
Котлы пищеварочные электрические (250л)

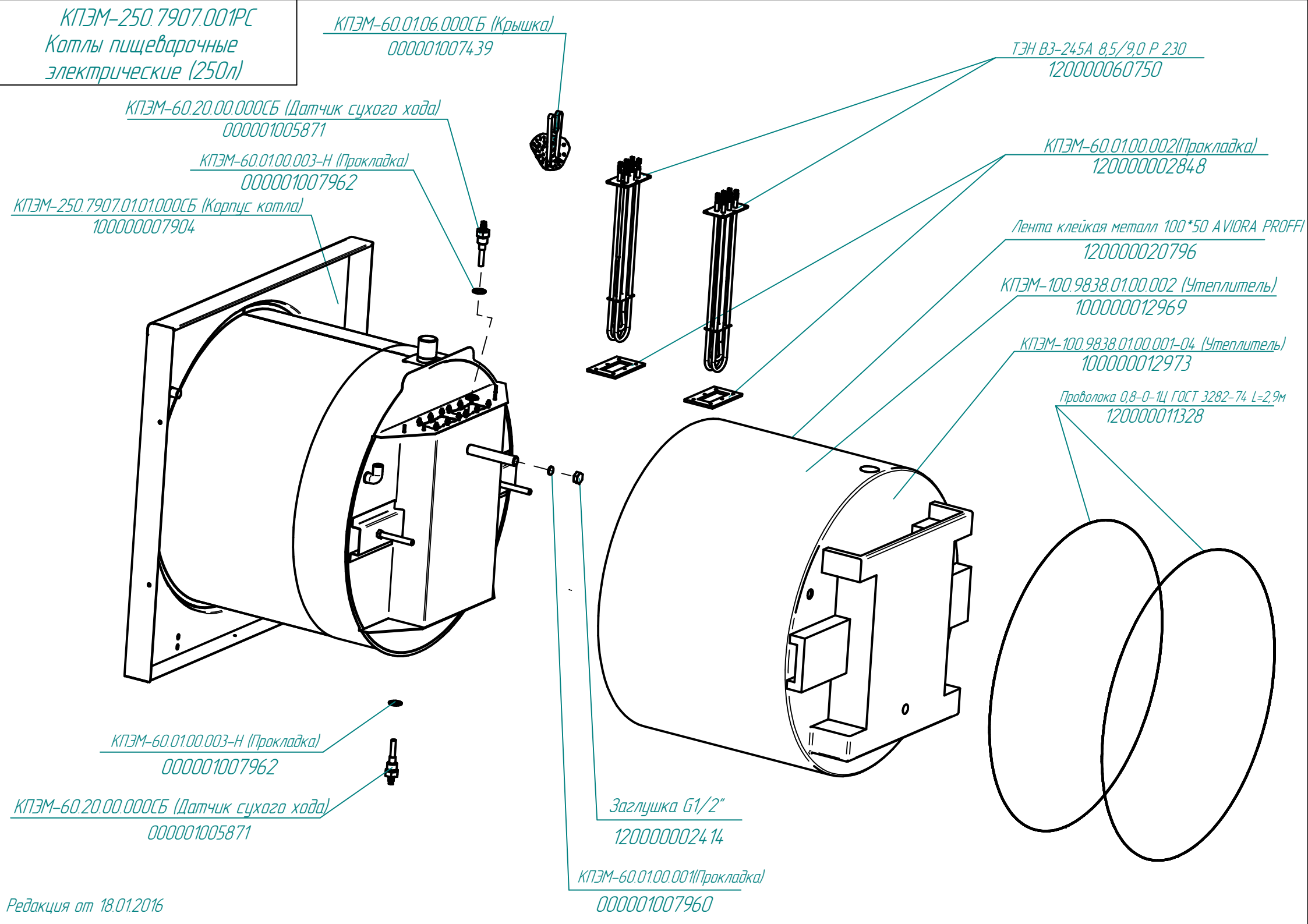

Редакция от 18.01.2016