SAGI - BASE REFRIGERATA T.N. lt. 400 , 6 CASSETTI
KMRB6M - 03-10-2004 » 06-10-2004

/A=PIANO CON ALZATINA
/A=SHELF+ RIDGE
/A=PLATTE MIT RUECKLEISTE
/A=RAYON AVEC ETAGERE
/A=TOPE CON ELEV.

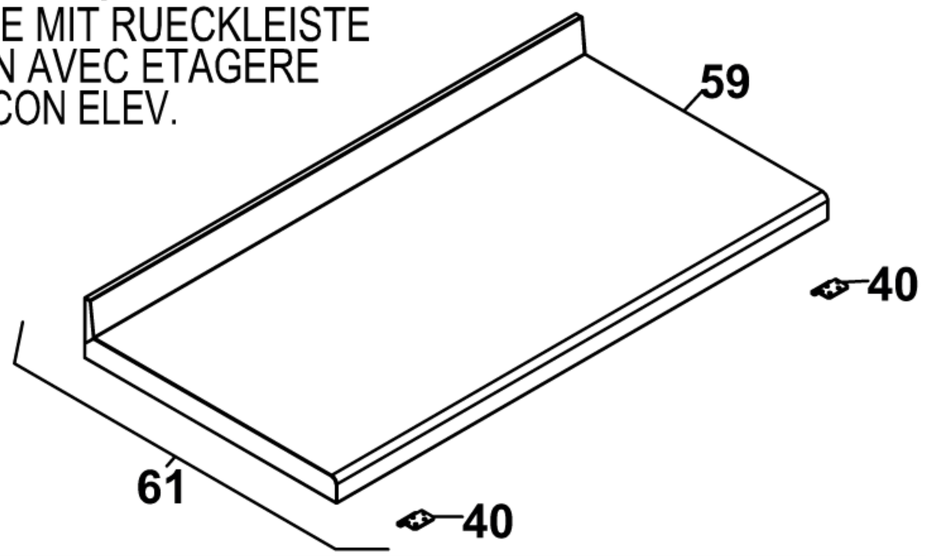


/M=PIANO SENZA ALZATINA
/M=SHELF WITHOUT RIDGE
/M=PLATTE OHNE RUECKLEISTE
/M=RAYON SANS ETAGERE
/M=TOPE SIN ELEV

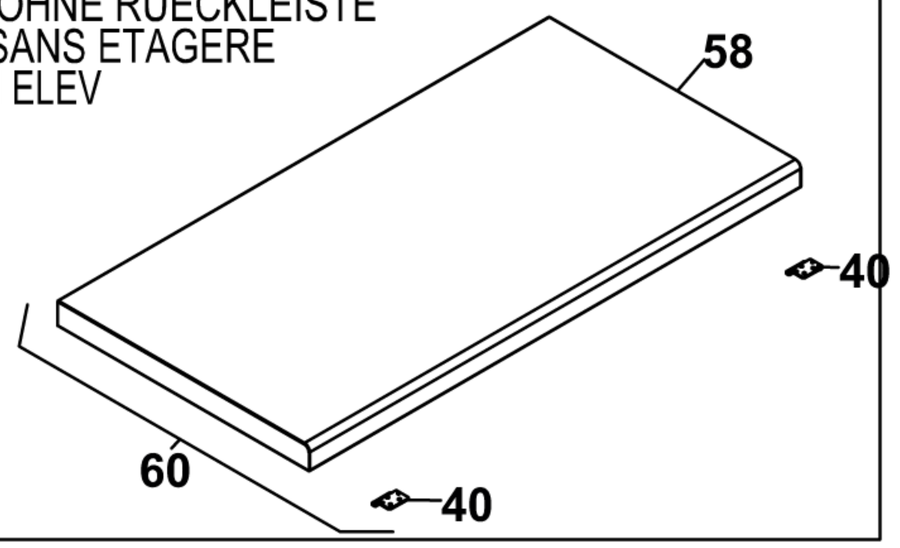


SOLO PER PORTE
DOORS ONLY
NEUR FUER TUERN
SEULEMENTO POUR PUERTAS
SOLO PORTES

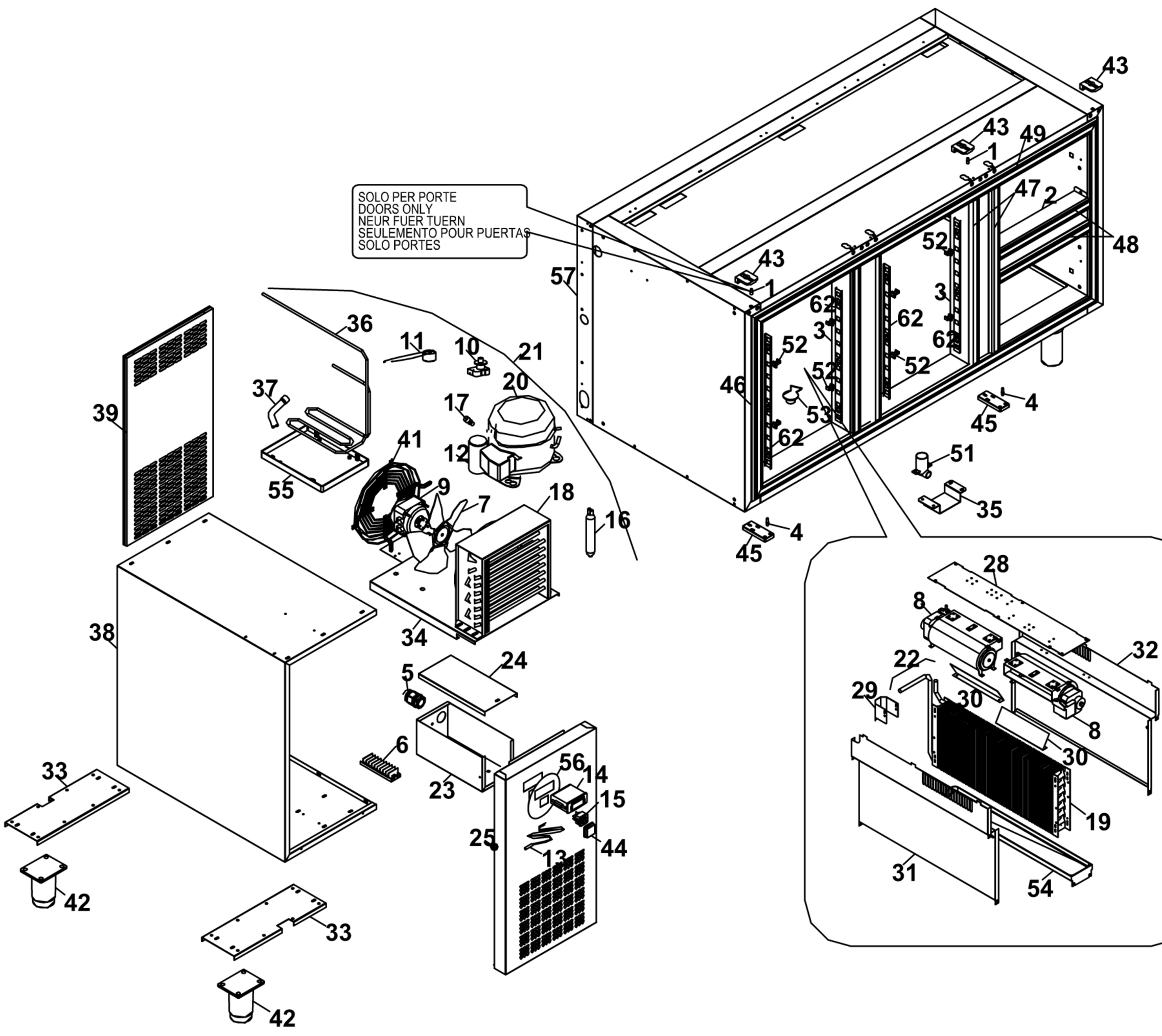

## Modello Typ Model Modele Modelo

| | | KMRA<br>KMRAA<br>KMRAM | KMRA2<br>KMRA2A<br>KMRA2M | KMRA4<br>KMRA4A<br>KMRA4M | KMRB<br>KMRBA<br>KMRBM | KMRB2<br>KMRB2A<br>KMRB2M | KMRB4<br>KMRB4A<br>KMRB4M | KMRB6<br>KMRB6A<br>KMRB6M | KMRB11<br>KMRB11A<br>KMRB11M | KMRC<br>KMRCA<br>KMRCM | KMRC2<br>KMRC2A<br>KMRC2M | KMRC4<br>KMRC4A<br>KMRC4M | KMRC6<br>KMRC6A<br>KMRC6M | KMRC11<br>KMRC11A<br>KMRC11M |
|---|---|---|---|---|---|---|---|---|---|---|---|---|---|---|
| Num.cassetti<br>Schublad<br>Drawers<br>Tiroirs<br>Gabetas | 1/2SUP<br>1/2INF<br>1/3<br>2/3 | -<br>-<br>-<br>- | 1<br>1<br>-<br>- | 2<br>2<br>-<br>- | -<br>-<br>-<br>- | 1<br>1<br>-<br>- | 2<br>2<br>-<br>- | 3<br>3<br>-<br>- | -<br>-<br>1<br>1 | -<br>-<br>-<br>- | 1<br>1<br>-<br>- | 2<br>2<br>-<br>- | 3<br>3<br>-<br>- | -<br>-<br>1<br>1 |
| Porte<br>Türen<br>Doors<br>Portes<br>Puertas | DX<br><br><br><br>SX | 1<br><br><br><br>1 | -<br><br><br><br>1 | -<br><br><br><br>- | 1<br><br><br><br>2 | -<br><br><br><br>2 | -<br><br><br><br>1 | -<br><br><br><br>- | 2<br><br><br><br>- | 1<br><br><br><br>3 | -<br><br><br><br>3 | -<br><br><br><br>2 | -<br><br><br><br>1 | 3<br><br><br><br>- |

