SAGI - ARMADIO 145 CM CON VASCA BAGNOMARIA 4 x 1/1 GN
QE14VB - 15-12-2004 » 20-04-2009

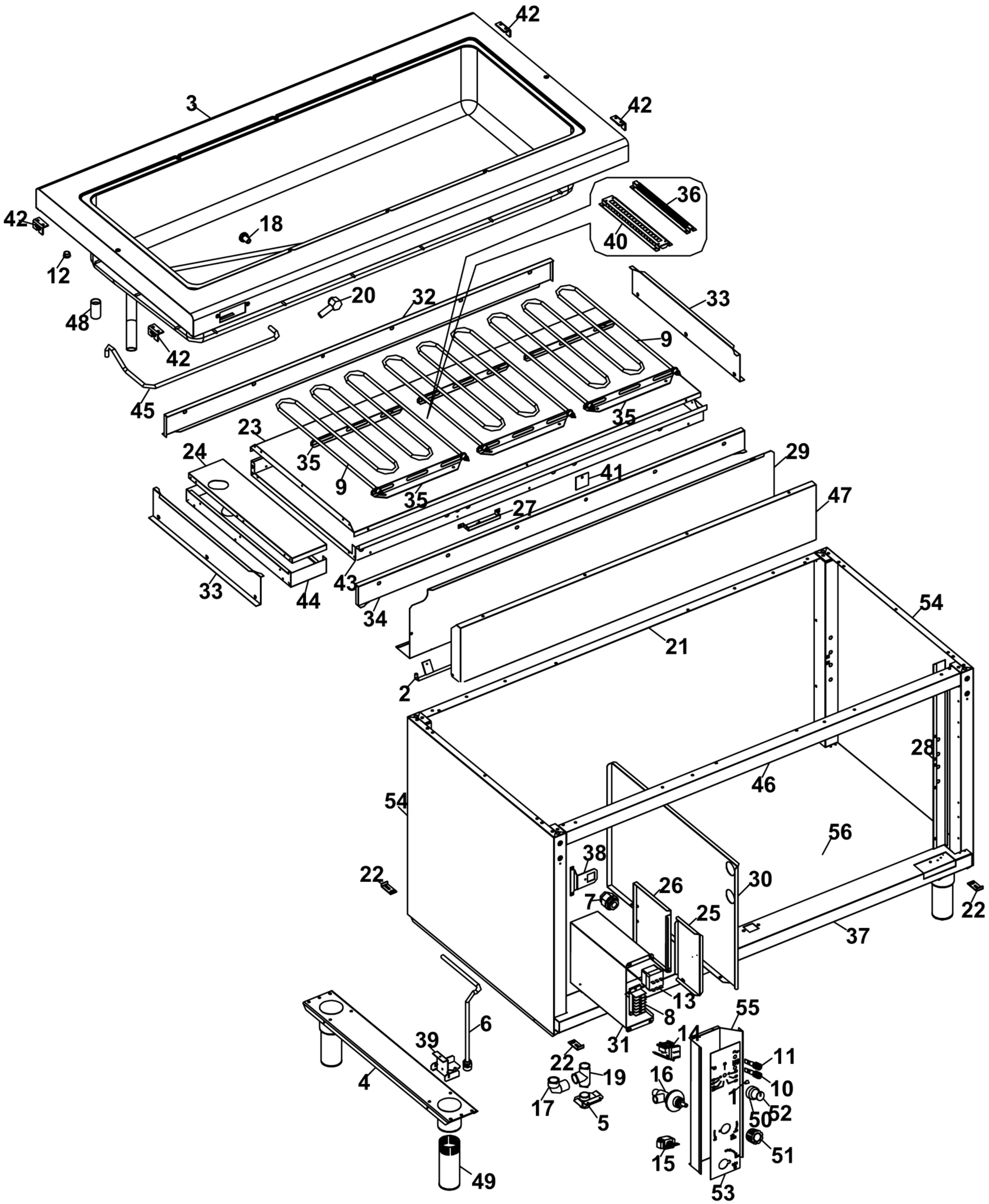

SAGI - ARMADIO 145 CM CON VASCA BAGNOMARIA 4 x 1/1 GN
QE14VB - A000520-GRUPPO ALZATE DI DISTRIBUZIONE - 15-12-2004 » 20-04-2009

