MOD. 90/120 CFES

ED. 01-07
TAV. 253.627.02

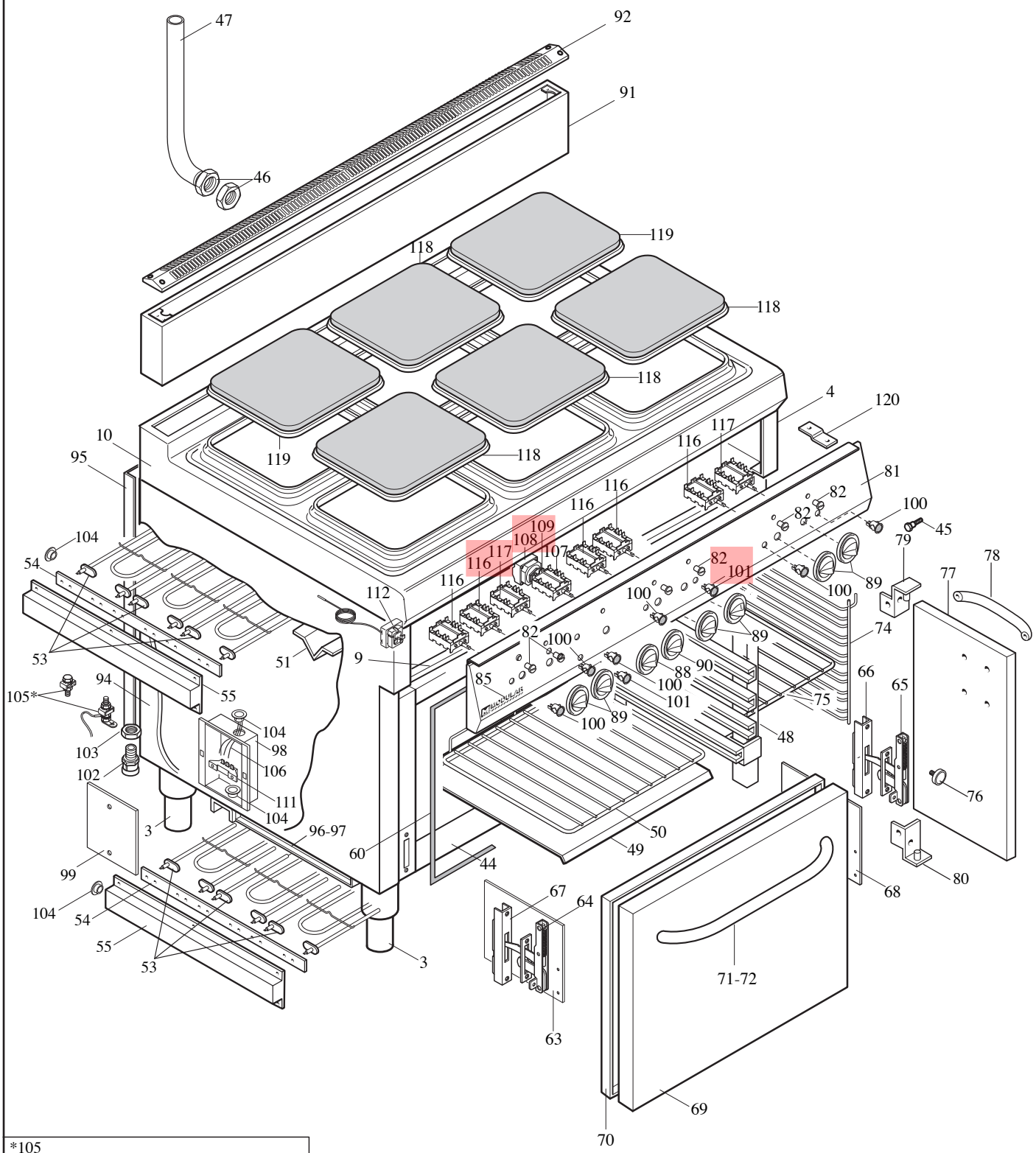

*105

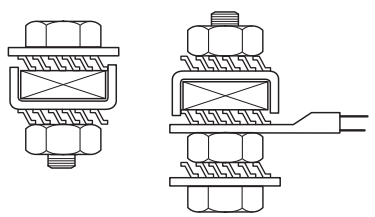

MODULAR

LISTA RICAMBI

cod. 253.628.02

CUCINA CON FORNO ELETTRICO STATICO MOD. 90/120 CFES

ED. 01-07

POS.	CODICE	RIF. MODIFICHE	DENOMINAZIONE	PREZZO
3	912.033.00		Piede 2" vite M10	
4	911.003.00		Ass. vano cucina 90/120 CFG	
9	922.008.00		Fondo top cucina 90/120 CFG	
10	911.964.00	sost.il 911.060.00 dal 01/07/07	Assieme piano 90/120 CFE	
44	911.189.13	sost.il 911.189.00 dal 15/01/03	Assieme forno elettrico GN 2/1	
45	641.013.00		Perno fissaggio reggigriglie	
46	673.026.00		Controdado 1/2 gas per tubo vapori	
47	931.023.00		Tubo scarico vapori per forno GN 2/1	
48	911.065.00		Ass. reggigriglie per forno GN 2/1	
49	835.000.00		Suola forno GN 2/1	
50	683.045.00		Griglia GN 2/1 650x530	
51	922.195.00		Protezione frontale Fe GN 2/1	
53	965.012.00		Resistenza per forno GN 2/1 1000W-230V	
54	911.194.00		Ass. supporto resistenze Fe GN 2/1	
55	911.195.00		Ass. protezione terminali Fe GN 2/1	
60	652.013.00	sost.il 652.001.00 dal 15/01/03	Guarnizione porta forno	
63	923.048.00		Protezione cerniera sx porta	
64	684.010.00		Cerniera Sx porta forno	
65	684.009.00		Cerniera Dx porta forno	
66	911.147.00		Ass. staffa portarullino Dx porta forno	
67	911.148.00		Ass. staffa portarullino Sx porta forno	
68	623.032.00		Protezione cerniera forno	
69	921.017.13	sost.il 921.017.00 dal 01/07/07	Porta forno GN 2/1	
70	925.002.00		Controporta forno GN 2/1	
71	922.055.13		Rinforzo maniglia porta GN 2/1	
72	9111066.00	sost.il 911.057.00 dal 01/07/07	Ass. maniglia porta forno GN 2/1	
74	683.004.00		Reggigriglia per vani da 40	
75	683.005.00		Griglia GN 1/1	
76	684.014.00		Magnete senza disco RPV 30	
77	911.443.13	sost. il 911.443.00 dal 01/07/07	Ass. portina vano 400	
78	9111034.00	sost.il 911.056.00 dal 01/07/07	As. maniglia portina vano 900	
79	611.177.00		Ass. cerniera dx porta 35 "A"	
80	611.178.00		Ass. cerniera sx porta 35 "A"	
81	921.679.00	sost.il 921.204.00 dal 01/07/07	Cruscotto 90/120 CFES	
82	682.003.00		Placchetta per indice	
83	682.004.00		Placchetta per indice forno	
85	250.389.00		Marchio "Modular"	
88	912.046.00	sost.il 912.006.00 dal 01/07/07	Ass. manopola elettrica 4 pos. forno 2/1	
89	912.051.00	sost.il 912.011.00 dal 01/07/07	Ass. manopola elettrica 7 pos. De 82	
90	912.045.00	sost.il 912.005.00 dal 01/07/07	Ass. manopola el.50÷300°C De 82	
91	911.025.00		Ass. alzatina post. 90/120	

MODULAR

LISTA RICAMBI

cod. 253.628.02

CUCINA CON FORNO ELETTRICO STATICO MOD. 90/120 CFES

ED. 01-07

POS.	CODICE	RIF. MODIFICHE	DENOMINAZIONE	PREZZO
92	9211092.00	sost.il 911.019.00 dal 01/07/07	Griglia alzatina 90/120	
94	921.067.13		Fianco Sx cucina 90/120 CFE	
95	921.087.00		Schiena mobile 90/120	
96	922.205.00		Protezione inf. forno el. GN 2/1	
97	922.198.00		Fondo camera forno el. GN 2/1	
98	923.111.00		Supporto morsettiera CFE	
99	623.211.00		Coperchio morsettiera CFE	
100	663.043.00		Segnalatore verde 41 F_2 + dente P.	
101	663.044.00		Segnalatore arancio 41 F_2 + dente P.	
102	963.000.00		Pressacavo V-TEC29	
103	963.001.00		Controdado PG 29	
104	663.015.00		Passacavo D 25,5 SB 1000-12 HEYCO	
105	611.320.00		Montaggio viti di terra Gen/Equip.	
106	668.045.00		Cablaggio solo fili forno el.	
107	661.000.00		Commutatore ang. 15A-4941015.30	
108	661.027.00		Termostato forno 50÷30°C 55.34052815	
109	661.013.00		Staffa di aggancio 617078	
110	961.004.00		Commutatore 6 contatti EGO 49.64215.716	
111	663.036.00		Morsettiera FV173 -V/V -4 poli	
112	661.045.00		Termostato di sic. 350°C-EGO 55.32562802	
116	661.002.00		Commutatore 7 pos. 4927215.746	
117	961.000.00		Commutatore 7 pos. 43.27232.000	
118	965.003.00		Piastra el. quadr. 300-3000W-220/230V-EGO	
119	965.004.00		Piastra el. quadr.300-4000W-220/230V-EGO	
120	623.002.15		Squadretta fissaggio cruscotto	