DELICE UL

GB SPARE PARTS LIST

F LISTE DES PIECES DE RECHANGE

E DESCRIPCION PIEZAS DE REPUESTO

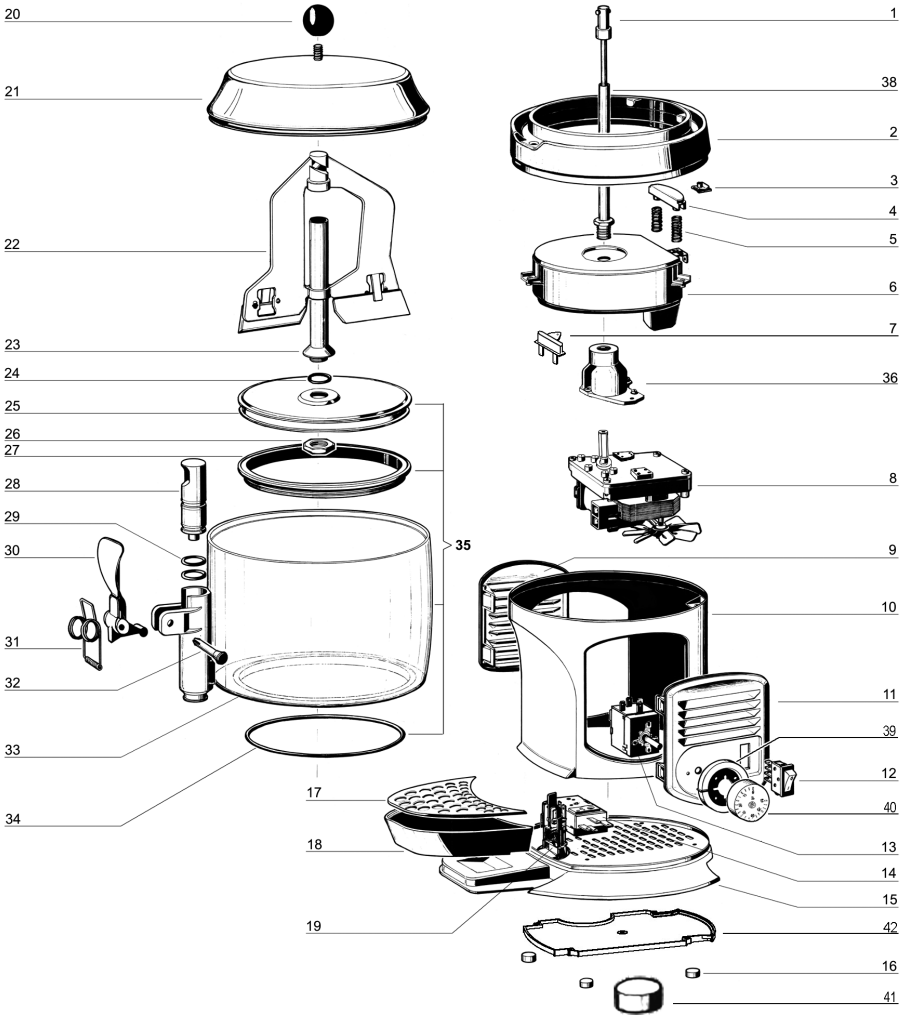

1	**33800-09800**	Driving shaft	Arbre de trainement	Eje transmisión
2	**22800-26408**	Heating plate holder	Support plaque chauffante	Soporte para plancha calentadora
2	**22800-26427**	Golden heating plate holde	Support doré plaque chauffante	Soporte para plancha calentadora oro
3	**10554-44000**	M4 Clip	Clip M4	Clip M4
4	**22800-26415**	Thermostat bulb holder	Support boule du thermostat	Guia-sensor termóstato
5	**22800-26420**	Spring for bulb holder	Ressort pour support boule	Muelle para guia-sensor termóstato
6	**33800-09701**	Heating plate 115V60Hz	Plaque chauffante	Plancha calentadora
7	**22800-26426**	Limit switch	Thermolimiteur	Fusible de seguridad

8	**22092-00014**	Complete gear motor 115V 60 Hz	Motoréducteur complet	Motorreductor completo
9	**22800-26445**	Side panel	Panneau latéral	Panel lateral
9	**22800-26433**	Golden side panel	Panneau latéral doré	Panel lateral oro
9	**22800-26438**	Side panel -"silver"	Panneau latéral -"argent"	Panel lateral -"plata"
10	**22800-26443**	Machine body	Carrosserie	Cuerpo maquina
10	**22800-26431**	Golden machine body	Carrosserie doré	Cuerpo maquina oro
10	**22800-26436**	Machine body -"silver"	Carrosserie -"argent"	Cuerpo maquina -"plata"
11	**22800-26444**	Side panel for controls	Panneau latéral pour contrôles	Panel lateral completo de mandos
11	**22800-26432**	Golden side panel for controls	Panneau latéral pour contrôles doré	Panel lateral completo de mandos oro
11	**22800-26437**	Side panel for controls -"silver"	Panneau latéral pour contrôles -"argent"	Panel lateral completo de mandos -"plata"
12	**22800-24301**	Switch	Interrupteur	Interruptor
13	**22037-00000**	0-90°C thermostat	Thermostat 0-90°C	Termóstato 0-90°C
14	**22037-00001**	0-120°C thermostat	Thermostat 0-120°C	Termóstato 0-120°C
15	**22800-26445**	Base	Base	Base
15	**22800-26430**	Golden base	Base doré	Base oro
15	**22800-26435**	Base -"silver"	Base -"argent"	Base -"plata"
16	**22800-26417**	Rubber leg	Petit pied	Piede de goma
17	**22800-26406**	Drip tray cover	Couvercle tiroir égouttoir	Rejilla cajón recoge-gotas
17	**22800-26428**	Golden drip tray cover	Couvercle tiroir égouttoir doré	Rejilla cajón recoge-gotas oro
18	**22800-26404**	Drip tray	Tiroir égouttoir	Bandeja goteo
18	**22800-26434**	Golden drip tray	Tiroir égouttoir doré	Bandeja goteo oro
18	**22800-26439**	Drip tray -"silver"	Tiroir égouttoir -"argent"	Bandeja goteo -"plata"
19	**22800-10802**	Cable clamp	Borne	Pasacable
20	**22800-26416**	Cover knob	Pommeau du couvercle	Pomo para tapa
21	**22800-26409**	Bowl cover	Couvercle du réservoir	Tapa contenedor
21	**22800-26429**	Golden bowl cover	Couvercle du réservoir doré	Tapa contenedor oro
22	**22800-26414**	Mixer	Mélangeur	Mezclador
23	**22800-26412**	Bowl shaft	Arbre du réservoir	Arbol del contenedor
24	**22800-26419**	Bowl shaft O-ring	OR de l'arbre du réservoir	OR para àrbol central
25	**22800-26407**	Bowl bottom plate	Fond du réservoir	Fondo del contenedor
26	**10533-03005**	Central shaft nut	Ecru arbre du réservoir	Dado para eje central
27	**22800-26410**	Bowl gasket	Joint du réservoir	Junta contenedor
28	**22800-14801**	Faucet piston	Piston du robinet	Pistón del grifo
29	**22800-15100**	Faucet piston O-ring	Joint OR du robinet	Junta OR del grifo
30	**22700-01800**	Red faucet handle	Levier de débit rouge	Palanca grifo rossa
30	**22700-01801**	Black Faucet handle	Levier de débit noir	Palanca grifo
31	**22800-26424**	Faucet spring	Ressort du robinet	Muelle del grifo
32	**22800-22100**	Red faucet handle pin	Pivot rouge pour levier de débit	Pivote rojo de la palanca
32	**22800-22160**	Black faucet handle pin	Pivot noir pour levier de débit	Pivote negro de la palanca grifo
33	**22800-26405**	Bowl	Réservoir	Contenedor
34	**22800-26418**	Bowl O-ring	OR du réservoir	OR del contenedor
35	**33800-09901**	Bowl assembly	Réservoir complet avec fond	Contenedor completo
36	**22001-00001**	Gear motor flange	Bride pour motoréducteur	Brida para motorreductor
38	**22800-26413**	Central shaft	Arbre central	Eje central
39	**22800-26466**	Tap ring	Mancon	Pomo para termostato
40	**22800-26456**	Thermostat knob 32-194F	Pommeau du thermostat 32-194F	Pomo para termostato 32-194F
41	**22800-26457**	Thermostat knob 32-248 F	Pommeau du thermostat 32-248 F	Pomo para termostato 32-248 F
42	**22800-26455**	Base protection		

WIRING DIAGRAM / SCHEMA ELECTRIQUE / ESQUEMA ELECTRICO

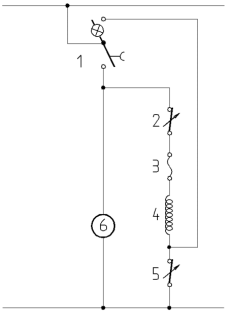

1	Switch	Interrupteur	Interruptor
2	0-120°C Thermostat	Thermostat 0-120°C	Termóstato 0-120°C
3	Limit switch 152°C	Thermolimiteur 152°C	Fusibile de seguridad
4	Resistance	Resistance	Resistencia
5	0-90°C Thermostat	Thermostat 0-90°C	Termóstato 0-90°C
6	Gear motor	Motoréducteur	Motoreductor