DESPIECES DEL SERVICIO TECNICO

SERIE 900

Cocinas Eléctricas

CE9-20
CE9-40
CE9-41

ENERO, 1999

Fagor Industrial, S. Coop.

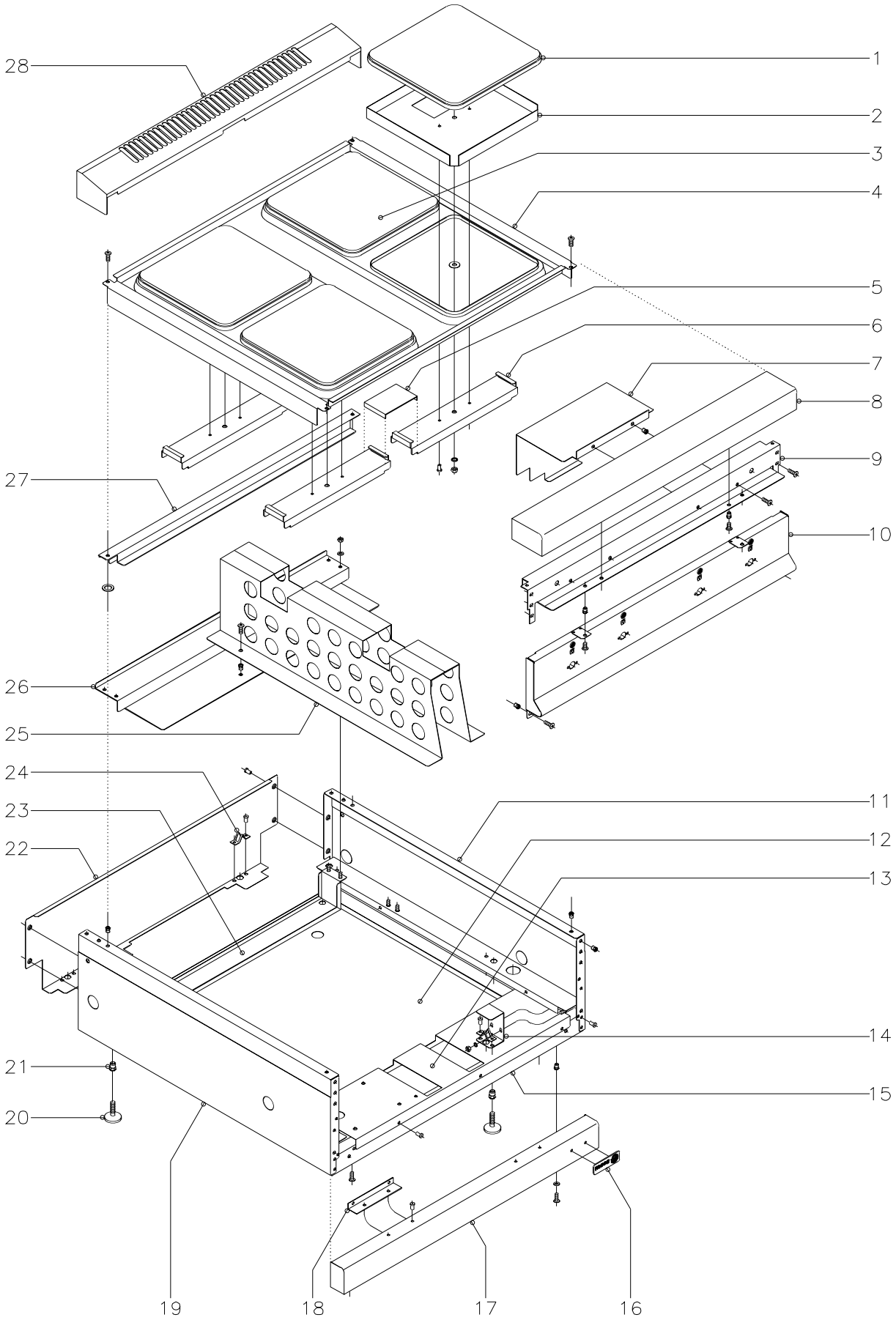

N plano	Firma	Fecha	Aparato	Lamina	
C-713		1-99	COCINAS CE9-20, CE9-40	1	Fagor Industrial S.Coop. O<ate FAGOR

MOD. CE-920 CE-940 CE-941

ZONA MUEBLE Y PLACAS

PLANO C-713

Nº	CODIGO	DENOMINACION	CE9-20	CE9-40	
1	U673011	Placa 3000W 230V	1	3	
2	U675404	Cazoleta de placas	2	4	
3	U673010	Placa 4000W. 230V.	1	1	
4	U655450	Mesa 1/2M.	1	-	
4	U675450	Mesa 1M.	-	1	
	Q152004	Tornillo aplastado M.5x13	4	4	
5	U675455	Apoyo puente amarre placas	-	2	
6	U655404	Puente amarre placas	2	4	
	Q419005	Remache tubular Ø4x8	4	8	
	Q232050	Arandela plana A.8	2	4	
	Q262050	Arandela grower A.8	2	4	
	Q162050	Tuerca exagonal M.8	2	4	
7	U802602	Chapa protección conmutadores	1	2	
	Q221342	Remache exagonal M.5	2	4	
	Q152004	Tornillo aplastado M.5x13	2	4	
8	X165400	Anterior de mesa 1/2M.	1	-	
8	R165431	Anterior de mesa 1M.	-	1	
	Q221342	Remache exagonal M.5	2	2	
	Q152004	Tornillo aplastado M.5x13	2	2	
9	X162667	Escuadra amarre anterior mesa	1	-	
9	R162613	Escuadra amarre anterior mesa	-	1	
	Q152004	Tornillo aplastado M.5x13	6	6	
10	U652850	Panel portamandos	1	-	
10	U672850	Panel portamandos	-	1	
	Q221342	Remache exagonal M.5	4	4	
	Q152004	Tornillo aplastado M.5x13	4	4	
11	R162810	Panel lateral derecho	1	1	
12	U652852	Base inferior	1	-	
12	U662850	Base inferior	-	1	
	Q152004	Tornillo aplastado M.5x13	2	2	
13	U652650	Escuadra soporte regleta	1	-	

Nº	CODIGO	DENOMINACION	CE9-20	CE9-40	
13	U672652	Escuadra soporte regleta	-	1	
	Q419005	Remache tubular Ø4x8	3	3	
14	H012805	Escuadra amarre pata	2	2	
	Q302022	Arandela plana Ø16xØ6x1,2	4	4	
	Q162030	Tuerca exagonal M.5	4	4	
15	U652651	Listón amarre zocalo	1	-	
15	H022604	Listón amarre zocalo	-	1	
	Q419005	Remache tubular Ø4x8	4	4	
16	U262806	Escudo FAGOR	1	1	
	Q221023	Clips sijeción escudo	2	2	
17	R372806	Zocalo anterior	1	-	
17	R392800	Zocalo anterior	-	1	
	Q302022	Arandela plana Ø16xØ6x1,2	2	2	
	Q152004	Tornillo aplastado M.5x13	2	2	
18	U325611	Escuadra	1	2	
	Q419005	Remache tubular Ø4x8	2	4	
19	R162812	Panel lateral izquierdo	1	1	
20	Z200105	Pata regulable	4	4	
21	Q221345	Remache exagonal M.10	4	4	
22	R152811	Panel posterior	1	-	
22	R162813	Panel posterior	-	1	
	Q419005	Remache tubular Ø4x8	4	4	
23	H012606	Refuerzo posterior patas	1	-	
23	H022606	Refuerzo posterior patas	-	1	
24	X010503	Muelle enganche pitón	4	4	
	Q419007	Remache tubular Ø3,2x6	8	8	
25	U675451	Soporte mesa completo	-	1	
	Q221342	Remache exagonal M.5	-	2	
	Q152004	Tornillo aplastado M.5x13	-	2	
26	U662650	Travesaño para soporte mesa	-	1	
	Q302022	Arandela plana Ø16xØ6x1,2	4	4	

MOD. **CE-920 CE-940 CE-941**

ZONA MUEBLE Y PLACAS

PLANO C-713

Nº	CODIGO	DENOMINACION	CE9-20	CE9-40	
	Q162030	Tuerca exagonal M.5	4	4	
27	U675456	Refuerzo posterior de mesa	-	1	
	Q301322	Arandela plana Ø27xØ17x2	-	2	
28	X165401	Embellecedor bajo 1/2M.	1	-	
28	R165432	Embellecedor bajo 1M.	-	1	

Nº	CODIGO	DENOMINACION			

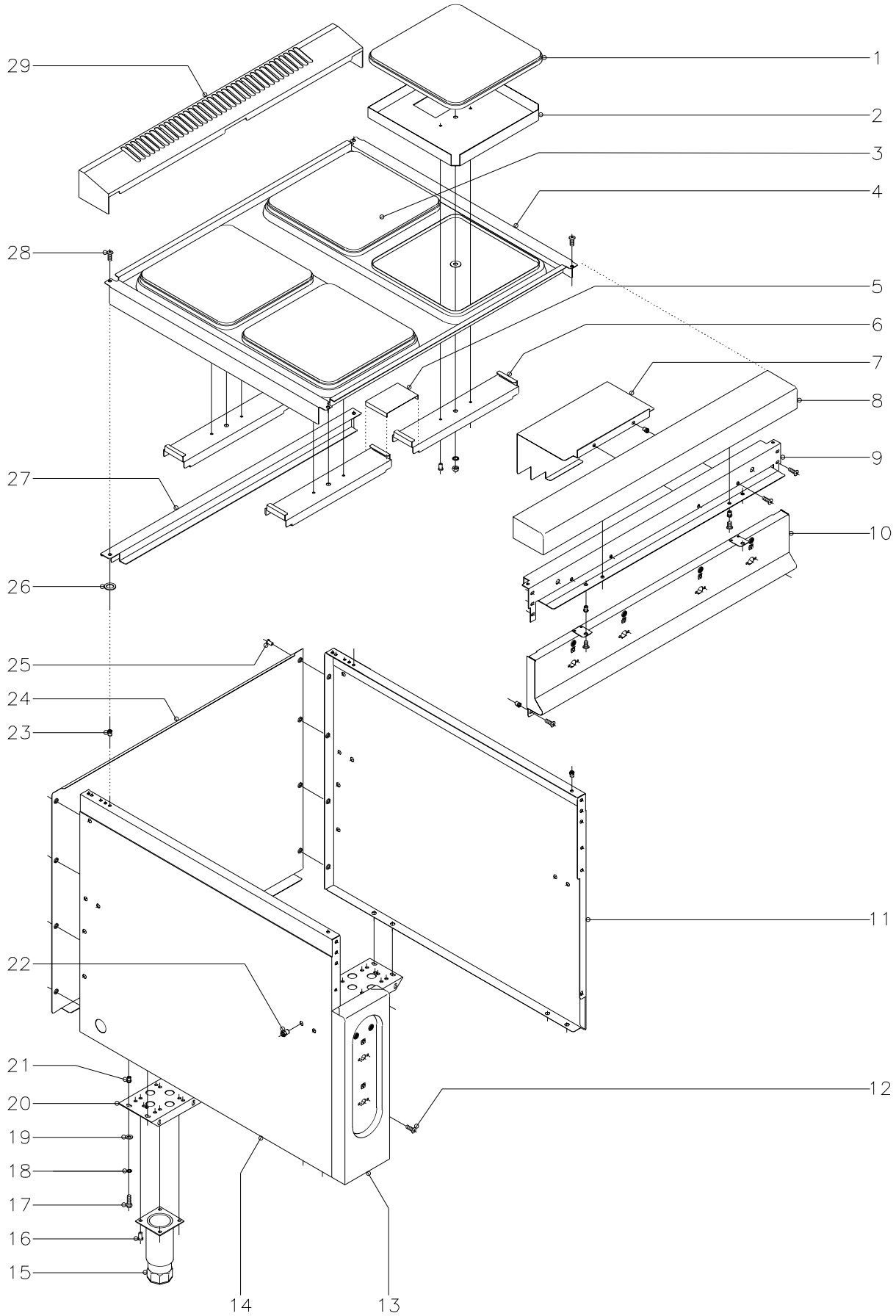

N plano	Firma	Fecha	Aparato	Lamina	
C-714		1-99	COCINA CE9-41	2	Fagor Industrial S.Coop. O<ate FAGOR

MOD. CE-920 CE-940 CE-941

ZONA MUEBLE Y PLACAS

PLANO C-714

Nº	CODIGO	DENOMINACION	CE9-41		
1	U673011	Placa 3000W 230V	3		
2	U675404	Cazoleta de placas	4		
3	U673010	Placa 4000W 230V.	1		
4	U675450	Mesa 1M.	1		
5	U275455	Apoyo puente amarre placas	2		
6	U655404	Puente amarre placas	4		
	Q419005	Remache tubular Ø4x8	8		
	Q232050	Arandela plana A.8	4		
	Q262050	Arandela grower A.8	4		
	Q162050	Tuerca exagonal M.8	4		
7	U802602	Chapa protección conmutadores	2		
	Q221342	Remache exagonal M.5	4		
	Q152004	Tornillo aplastado M.5x13	4		
8	R165431	Anterior de mesa 1M.	1		
	Q221342	Remache exagonal M.5	2		
	Q152004	Tornillo aplastado M.5x13	2		
9	R162613	Escuadra amarre anterior mesa	1		
	Q221342	Remache exagonal M.5	6		
	Q152004	Tornillo aplastado M.5x13	6		
10	U672850	Panel portamandos	1		
	Q221342	Remache exagonal M.5	4		
	Q152004	Tornillo aplastado M.5x13	4		
11	U562852	Panel lateral derecho	1		
12	Q152004	Tornillo aplastado M.5x13	2		
13	U672852	Portamandos lateral	1		
14	X162810	Panel lateral izquierdo	1		
15	X260150	Pata regulable	4		
16	Q411304	Remache avibulb Ø4,8	16		
17	Q012043	Tornillo exagonal M.6x20	8		
18	Q262040	Arandela grower A.6	8		
19	Q302022	Arandela plana Ø16xØ6x1,2	8		

Nº	CODIGO	DENOMINACION	CE9-41		
20	X172601	Listón soporte patas	2		
21	Q221343	Remache exagonal M.6	8		
22	Q221343	Remache exagonal M.6	14		
23	Q221342	Remache exagonal M.5	4		
24	U562853	Panel posterior	1		
25	Q419005	Remache tubular Ø4x8	8		
26	Q301322	Arandela plana Ø27xØ17x2	2		
27	U675456	Refuerzo posterior de mesa	1		
28	Q152004	Tornillo aplastado M.5x13	4		
29	R165432	Embellecedor bajo 1M.	1		

N plano
C-715

Firma

Fecha
1-99

Aparato
COCINA CE9-41

Lamina
3

Fagor Industrial S.Coop.
Oñate

FAGOR

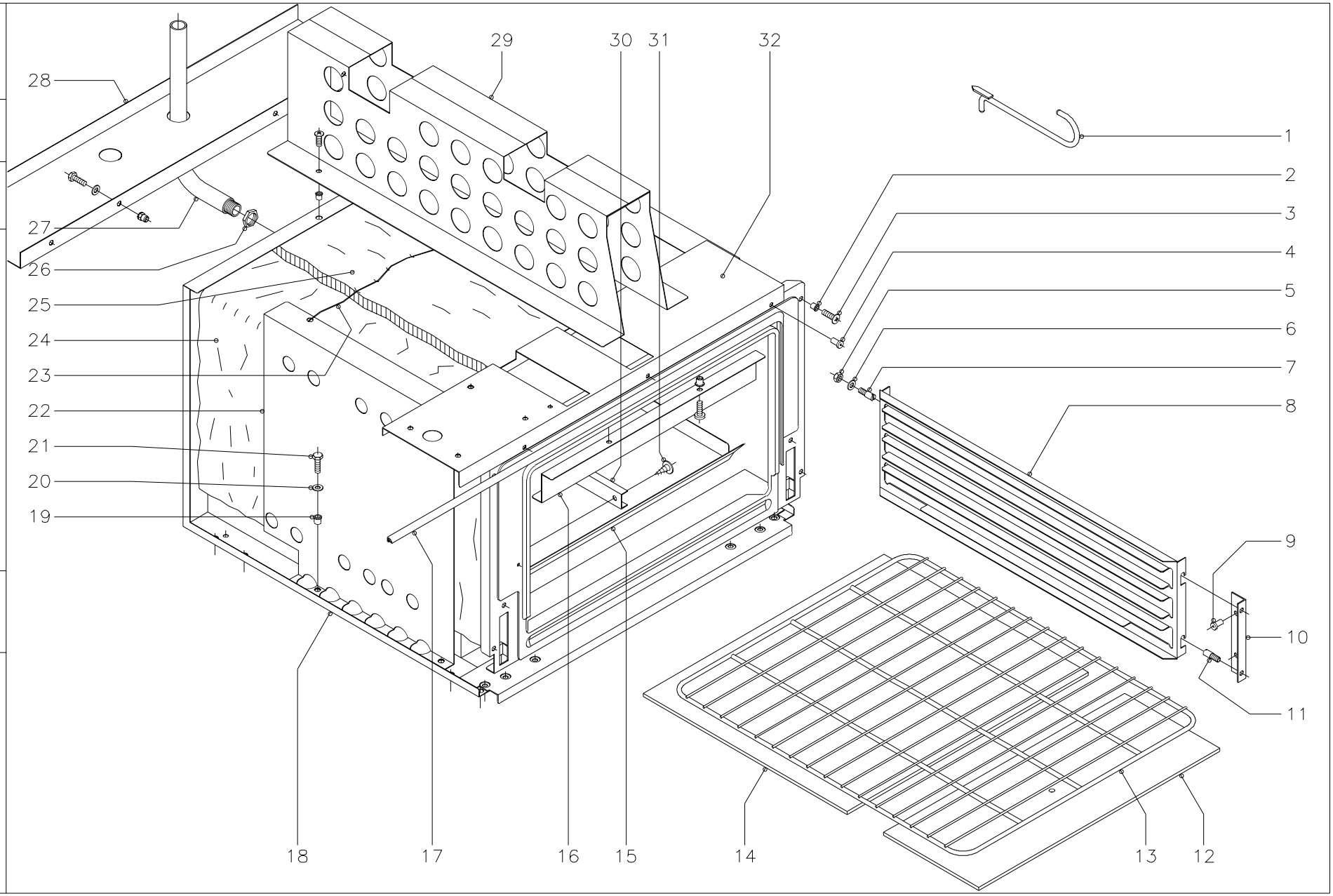

MOD. CE-920 CE-940 CE-941

ZONA HORNO

PLANO C-715

Nº	CODIGO	DENOMINACION	CE9-41		
1	0623600	Palanca levanta placas	1		
2	Q221304	Remache redondo M.5	4		
3	Q152004	Tornillo aplastado M.5x13	2		
4	Q419005	Remache tubular Ø4x8	3		
5	Q162040	Tuerca exagonal M.6	4		
6	Q302022	Arandela plana Ø16xØ6x1,2	4		
7	Q151336	Tornillo soporte guías	4		
8	U325608	Guía bandejas	2		
9	Q419005	Remache tubular Ø4x8	4		
10	U325611	Escuadra soporte guía bandejas	2		
11	Q151336	Tornillo soporte guías	4		
12	U745630	Cabeza placa de horno	1		
13	U135635	Parrilla de horno	1		
14	U745631	Placa de horno	1		
15	U805606	Base de horno	1		
	Q152004	Tornillo aplastado M.5x13	4		
16	U805609	Amarre soporte superior	1		
	Q221304	Remache redondo M.5	2		
	Q152004	Tornillo aplastado M.5x13	2		
17	U745626	Junta puerta horno	1		
18	U805600	Cuerpo de horno	1		
19	Q221304	Remache redondo M.5	4		
20	Q302022	Arandela plana Ø16xØ6x1,2	4		
21	Q012031	Tornillo exagonal M.5x10	4		
22	U802601	Sujeción aislante	2		
23	-	Alambre sujeción de aislante	2		
24	U325621	Aislante 1455x670x20	1		
25	U805605	Aislante 670x560x20	1		
26	Q221401	Tuerca exagonal 1/2"	1		
27	U675607	Tubo evacuación vapores horno	1		
28	U672651	Evacuación calor mesa	1		

Nº	CODIGO	DENOMINACION	CG9-41		
	Q221304	Remache redondo M.5	2		
	Q012031	Tornillo exagonal M.5x10	2		
	Q302022	Arandela plana Ø16xØ6x1,2	2		
29	U675451	Soporte mesa completo	1		
	Q221304	Remache redondo M.5	2		
	Q152004	Tornillo aplastado M.5x13	2		
30	U055644	Cnjunto fijación bulbo	1		
31	Q151401	Tornillo alomado	2		
32	U672652	Escuadra soporte regleta	1		

N plano	C-716
Firma	
Fecha	1-99
Aparato	COCINA CE9-41
Lamina	4

Fagor Industrial S.Coop.
Oñate

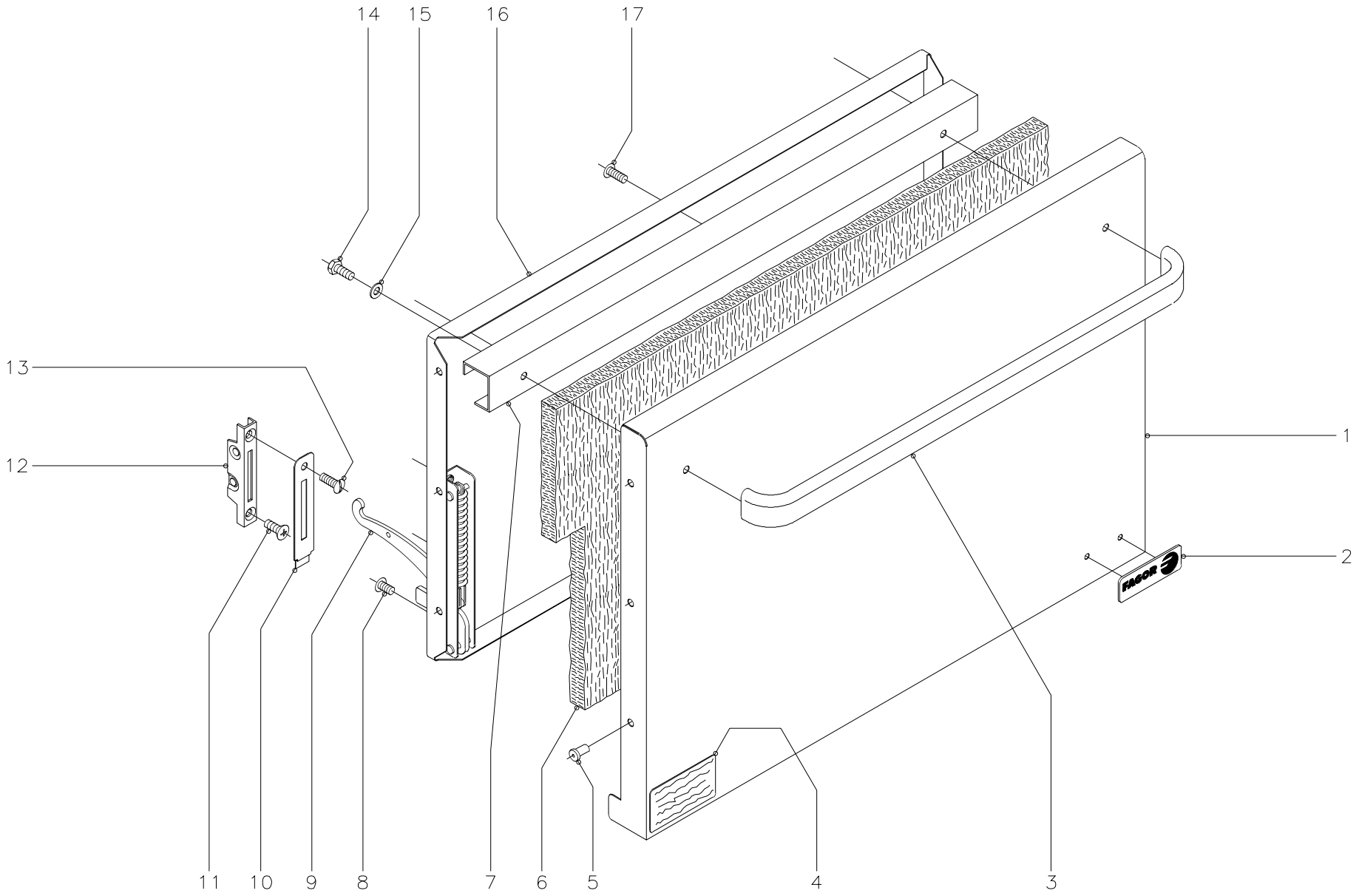

MOD. CE-920 CE-940 CE-941

ZONA PUERTA HORNO

PLANO C-716

Nº	CODIGO	DENOMINACION	CE9-41		
1	U740501	Puerta horno	1		
2	U262806	Escudo FAGOR	1		
	Q221023	Clips sujección escudo	2		
3	U580520	Asa de puerta	1		
4	U206121	Placa matricula	1		
5	Q419005	Remache tubular Ø4x8	6		
6	U260502	Aislante 680x380x20	1		
7	U320507	Refuerzo puerta	1		
8	Q152022	Tornillo amarre M.6x8	6		
9	U010511	Bisagra izquierda	1		
s/n	U010504	Bisagra derecha	1		
10	U010510	Embellecedor guía bisagra	2		
11	Q042043	Tornillo alomado M.6x20	2		
12	U010512	Guía de bisagra	2		
13	Q152017	Tornillo amarre M.6x13	2		
14	Q012041	Tornillo exagonal M.6x10	2		
15	Q302022	Arandela plana Ø16xØ6x1,2	2		
16	U260501	Contrapuerta de horno	1		
17	Q152017	Tornillo amarre M.6x13	3		

Nº	CODIGO	DENOMINACION			

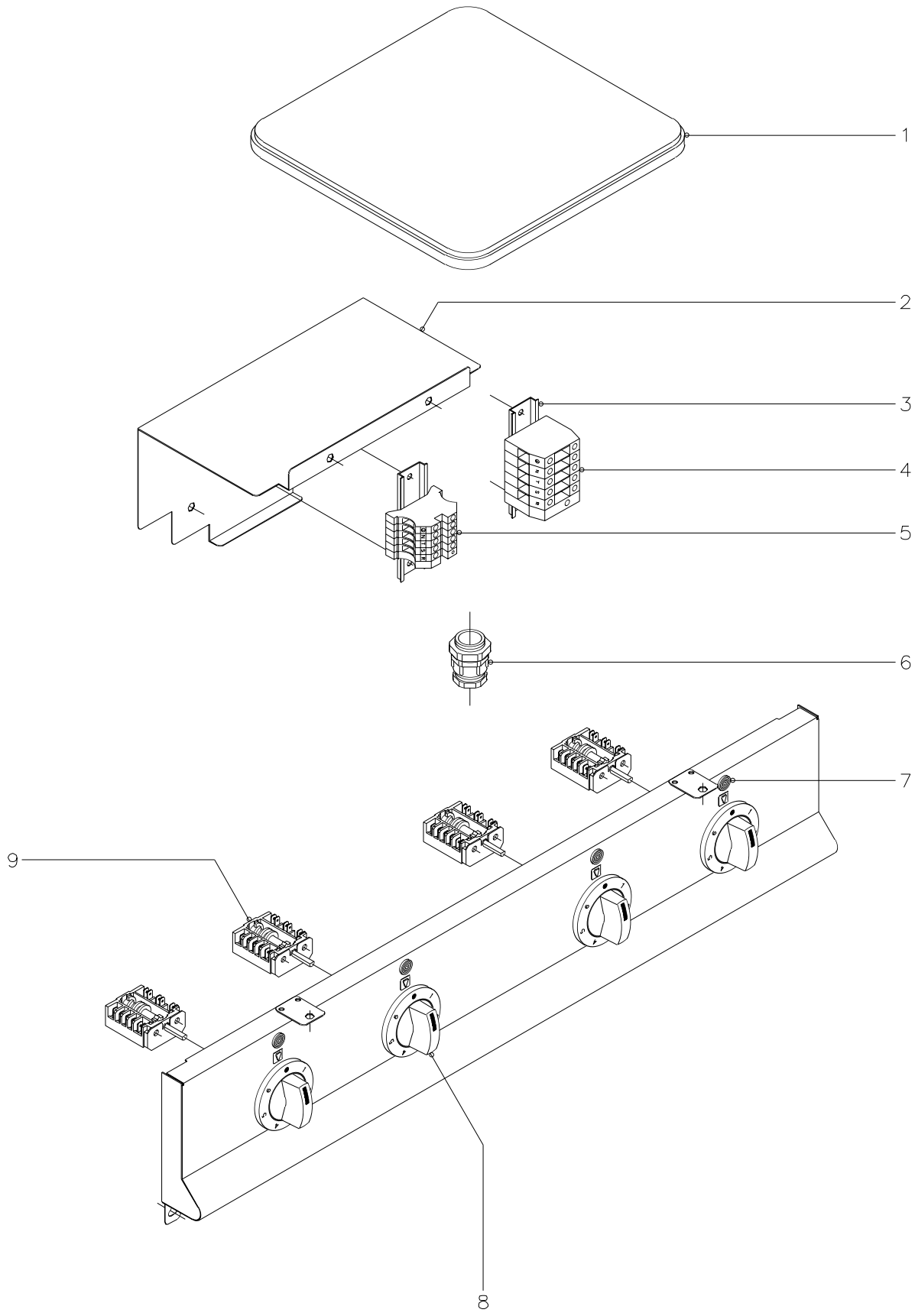

N plano	Firma	Fecha	Aparato	Lamina	
C-717		1-99	COCINAS CE9-20, CE9-40	5	Fagor Industrial S.Coop. O<ate FAGOR

MOD. CE-920 CE-940 CE-941

ZONA PARTE ELÉCTRICA

PLANO C-717

Nº	CODIGO	DENOMINACION	CE9-20	CE9-40	
1	U673011	Placa 3000W. (230v.)	1	3	
1	U673012	Placa 3000W. (400v.s/n)	1	3	
1	U673010	Placa 4000W. (230v.)	1	1	
1	U673013	Placa 4000W. (400v.s/n)	1	1	
2	U802602	Chapa protección conmutadores	1	2	
3	R663055	Guía contactor L-120	1	1	
4	R263003	Borna gris de 35 (fases)	-	3	
	R673010	Borna azul de 35 (neutro)	-	1	
	Z103035	Borna amarillo-verde de 35 (tierra)	-	1	
	Z683096	Tope final de 35	-	1	
	Z683068	Señalización para bornas	-	1	
5	P453025	Borna gris de 10 (fases)	3	-	
	Z263302	Borna azul de 10 (neutro)	1	-	
	P453026	Borna amarillo-verde de 10 (tierra)	1	-	
	Z263303	Tope final de 10	1	-	
	Z683068	Señalización para bornas	1	-	
6	R023013	Prensaestopas	1	1	
7	Z203005	Piloto ambar	2	4	
8	U673003	Botón de mando Ø6	2	4	
9	U673007	Conmutador placas	2	4	

Nº	CODIGO	DENOMINACION			

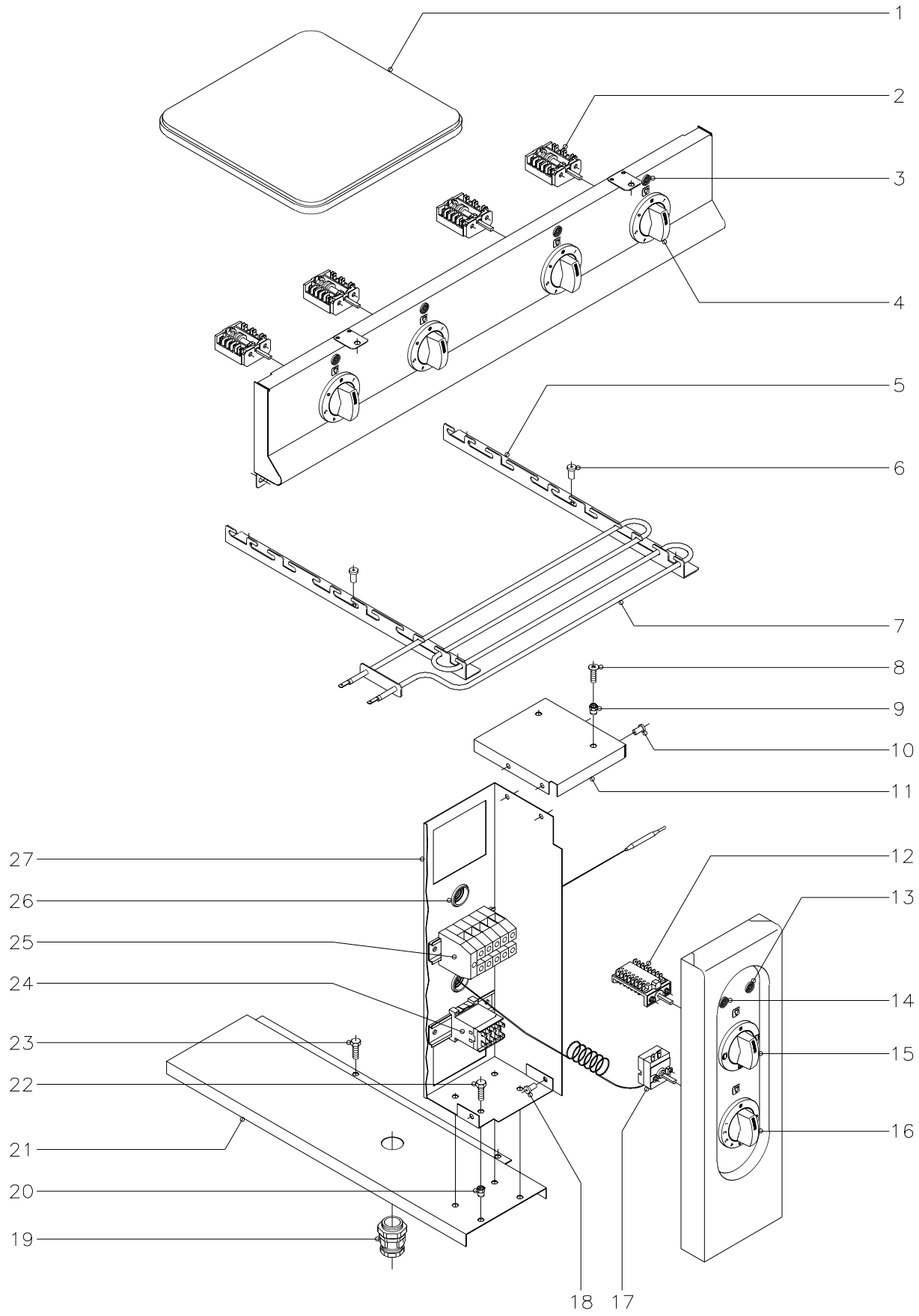

N plano	Firma	Fecha	Aparato	Lamina	
C-718		1-99	COCINA CE9-41	6	Fagor Industrial S.Coop. O<ate FAGOR

MOD. CE-920 CE-940 CE-941

ZONA PARTE ELECTRICA

PLANO C-718

Nº	CODIGO	DENOMINACION	CE9-41		
1	U673011	Placa 3000W. (230v.)	3		
1	U673012	Placa 3000W. (400v.s/n)	3		
1	U673010	Placa 4000W. (230v.)	1		
1	U673013	Placa 4000W. (400v.s/n)	1		
2	U673007	Conmutador placas	4		
3	Z203005	Piloto ambar	4		
4	U673003	Botón de mando Ø6	4		
5	U805613	Escuadra soporte resistencias	4		
6	Q419005	Remache tubular Ø4x8	12		
7	U803004	Resistencia 1000W. 230v.	6		
8	Q152004	Tornillo aplastado M.5x13	2		
9	Q221342	Remache exagonal M.5	2		
10	Q419005	Remache tubular Ø4x8	4		
11	U673051	Tapa de cuadro eléctrico	1		
12	U673006	Conmutador	1		
13	Z203005	Piloto ambar	1		
14	Z203004	Piloto verde	1		
15	U673004	Botón de mando Ø6	1		
16	U673005	Botón de mando Ø6	1		
17	X153000	Termostato 50-310ºC	1		
18	Q419005	Remache tubular Ø4x8	2		
19	R023013	Prensaestopas	1		
20	Q221342	Remache exagonal M.5	4		
21	U672650	Protección inferior resistencias	1		
22	Q012031	Tornillo exagonal M.5x10	4		
23	Q012031	Tornillo exagonal M.5x10	2		
24	Z213007	Contactor 230V 50-60Hz.	1		
	R663055	Guía contactor L-120	1		
25	R263003	Borna gris de 35 (fases)	3		
	R673010	Borna azul de 35 (neutro)	1		
	Z103035	Borna amarillo-verde de 35 (tierra)	1		

Nº	CODIGO	DENOMINACION	CE9-41		
	Z683096	Tope final de 35	1		
	Z683068	Señalización para bornas	1		
	R663055	Guía contactor L-120	1		
26	X723014	Pasamuros Ø30	2		
27	U673050	Cuadro eléctrico	1		

MOD. CE-920 CE-940 CE-941

ZONA VARIOS

PLANO

Nº	CODIGO	DENOMINACION	CE9-20	CE9-40	CE9-40
	U676550	Folleto de instrucciones	1	1	1
	Z206121	Placa matricula	1	1	1
	U653001	Esquema eléctrico adhesivo HC-72.730	1	-	-
	U663000	Esquema eléctrico adhesivo HC-72.734	-	1	-
	U673001	Esquema eléctrico adhesivo HC-71.190	-	-	1
	U673053	Esquema eléctrico montaje HC-73750	1	1	1
	U653003	Cableado cuadro a portamandos	1	-	-
	U673052	Cableado cuadro a portamandos	-	1	1
	U673014	Cableado portamandos a placas	2	4	4
	U673008	Cableado horno	-	-	1

Nº	CODIGO	DENOMINACION			

MOD. **CE-920 CE-940 CE-941**

ZONA PIEZAS ESPECIFICAS PARA LOS DISTINTOS VOLTAJES

PLANO C-717 C-718

Nº	CODIGO	DENOMINACION	CE9-20	CE9-40	CE9-41
		VERSION: 220 / 240 / 380 / 415 V. (CON NEUTRO)			
1	U673011	Placa 3000 W. (230V.)	1	3	3
1	U673010	Placa 4000 W. (230V.)	1	1	1
s/n	U673502	Indicador de tensión (380/415V.)	1	1	1
		VERSION: 440V. (SIN NEUTRO)			
1	U673012	Placa 3000W. (400V.)	1	3	3
1	U673013	Placa 4000W. (400V.)	1	1	1
s/n	U803072	Resistencia 150 kΩ, 1/4W. (para pilotos)	2	4	6
s/n	U803073	Resistencia 8 k2Ω, 6W (para contactor horno)	-	-	1
s/n	P358103	Indicador tensión (440V.)	1	1	1

Nº	CODIGO	DENOMINACION			

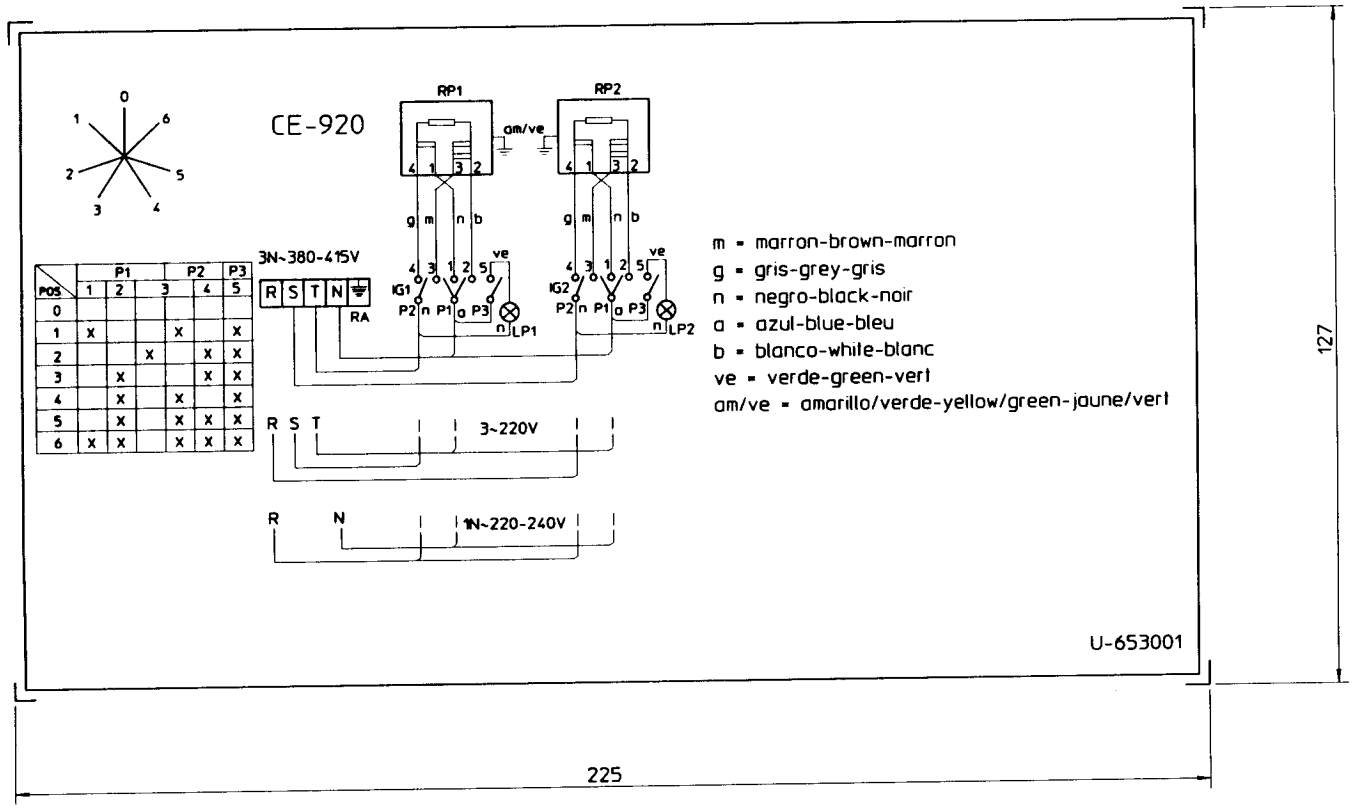

POS	P1		P2		P3
	1	2	3	4	5
0					
1	X			X	X
2		X		X	X
3		X		X	X
4		X	X		X
5		X	X	X	X
6	X	X		X	X

NOTA
- Las inscripciones resistirán sin modificación apreciable el frotamiento durante 15 seg. de un algodón impregnado en gasolina.

RA: Regleta de Alimentación
IG1, IG2: Conmutadores de placas eléctricas
RP1, RP2: Placas eléctricas
LP1, LP2: Lámpara Calentamiento de Placas

Plastico blanco alto brillo

	Esquema teorico			U-653001	
Nº	Pieza	Cant.	Material	Nº Clasificacion	Acabado
Nº	Modificacion		Propuesta de	Fecha	Tolerancias generales
					< 5 ± / 5 – 25 ± / 25 – 50 ± / 50 – 100 ± / > 100 ± / ∝ ±

	Firma	Fecha
Dibujado	Plazaola	21-4-97
Proyectado		
Comprobado		
Escala 1/1		

FAGOR
Fagor Industrial,Koop.Elk. Mugalua

Mecanizado superficial

COCINAS ELECTRICAS

Plano numero HC-72730
Sustituye al Nº HB-70038
Sustituido por

Plano hau ez daiteke erabil ez berrizta gure baimenik gabe

NOTAS

- Fondo: color natural
- Inscripcion letra y recuadro en color negro.
- El sello sera autoadhesivo por la cara posterior y recubierto por un papel protector.
- Las inscripciones resistiran sin modificacion apreciable el frotamiento durante 15 seg. de un algodon impregnado en gasolina.
- Medidas 127x225mm.
- Material:Papel blanco alto brillo

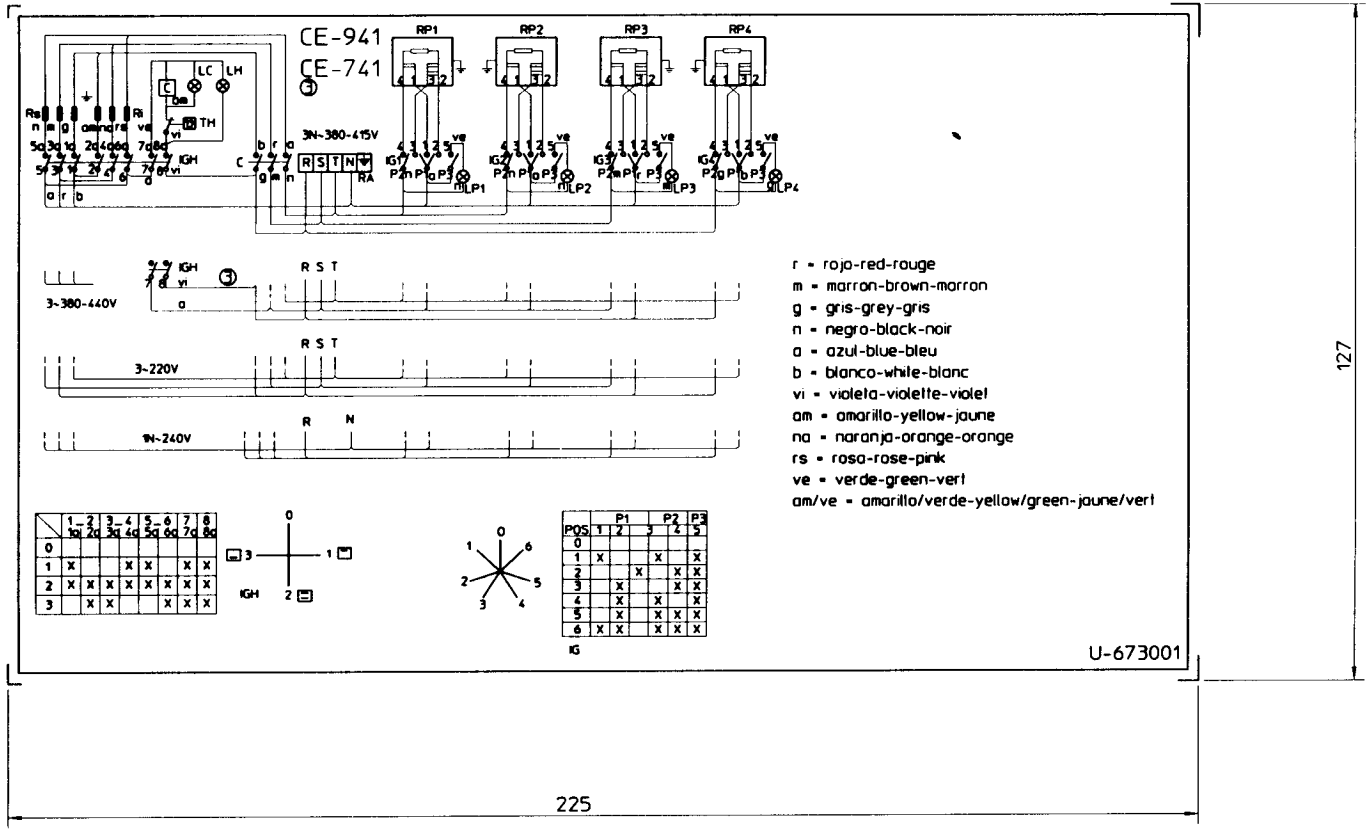

RA:Regleta de Alimentacion
IGH :Conmutador General Horno
C: Contactor
LC : Lampara Calentamiento Horno
LH: Lampara Horno Encendido
TH : Termostato de Horno
Rs : Resistencia Horno Superior
Ri : Resistencia Horno Inferior
IG,IG2,IG3,IG4 :Conmutadores de placas electricas
RP1,RP2,RP3,RP4:Placas electricas
LP1,LP2,LP3,LP4:Lampara Calentamiento de Placas
TFR:Transformador

	Esquema teorico adhesivo			U-673001	4	
Nº	Pieza	Cant	Material	Nº Clasificacion	Acabado	
Nº	Modificacion		Propuesta de	Fecha	Tolerancias generales	
①	Introducir colores		Maillo	95-5-18	< 5 : ±	50÷100: ±
②	Modifi.general(pasar a fabri.interior)		Plazaola	97-4-29	5÷25: ±	> 100: ±
③	Introducir CE-741		Maillo	97-7-2	25÷50: ±	∝ : ±

	Firma	Fecha		
Dibujado	JON	95-3-30	FAGOR	Mecanizado superficial
Proyectado				
Comprobado			Fagor Industrial,Koop.Elk. Mugatua	
Escala 1/1	COCINAS			Plano numero HC-71190 -3
	Plano hau ez daiteke erabil ez berrizta gure baimenik gabe			Sustituye al Nº
				Sustituido por

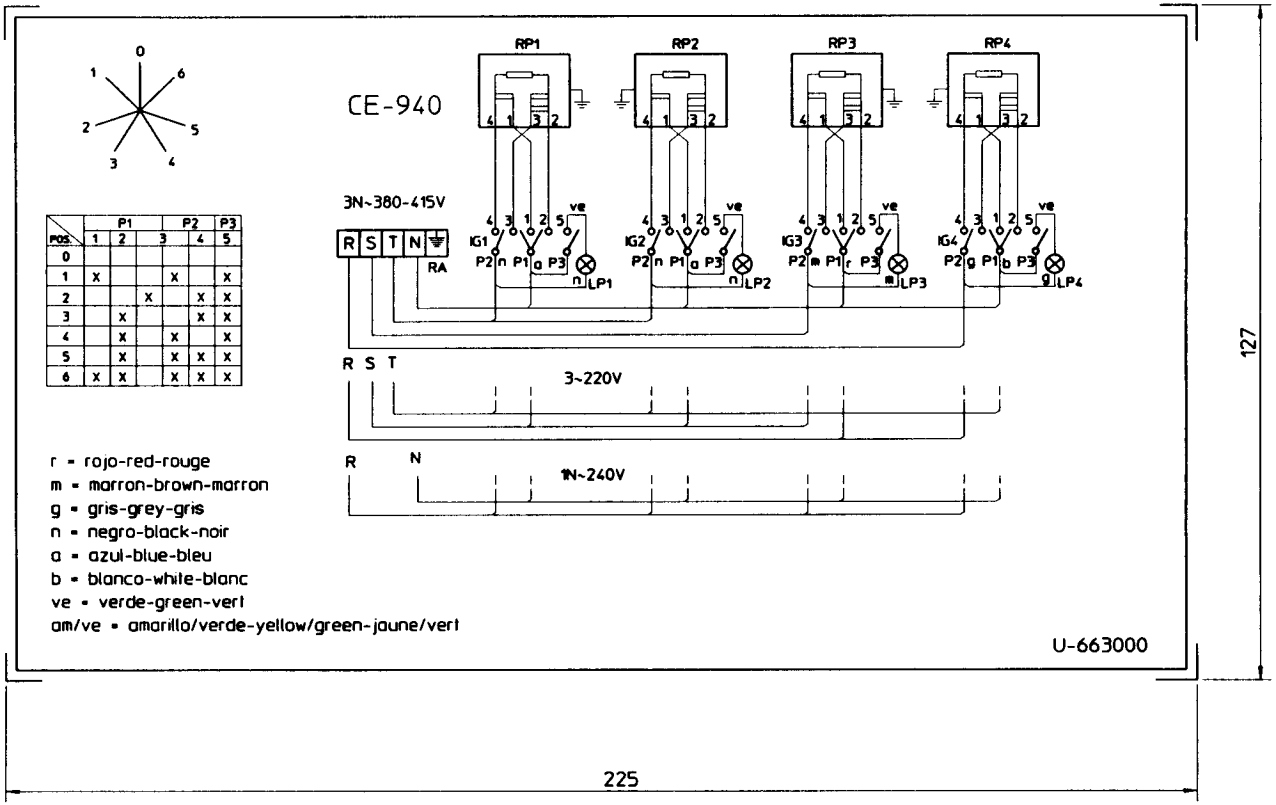

POS.	P1		P2		P3
	1	2	3	4	5
0					
1	X		X		X
2		X		X	X
3		X		X	X
4		X	X		X
5		X	X	X	X
6	X	X	X	X	X

NOTA

- Las inscripciones resistirán sin modificación apreciable el frotamiento durante 15 seg. de un algodón impregnado en gasolina.

RA: Regleta de Alimentación
IG1, IG2, IG3, IG4: Conmutadores de placas eléctricas
RP1, RP2, RP3, RP4: Placas eléctricas
LP1, LP2, LP3, LP4: Lámpara Calentamiento de Placas

Plastico blanco alto brillo

	Esquema teorico			U-663000	
Nº	Pieza	Cant.	Material	Nº Clasificacion	Acabado
Nº	Modificacion		Propuesta de	Fecha	Tolerancias generales

Tolerancias generales	
< 5 ±	50÷100±
5 – 25±	> 100±
25 – 50±	∝ ±

	Firma	Fecha
Dibujado	Plazaola	22-4-97
Proyectado		
Comprobado		

FAGOR
Fagor Industrial,Koop.Elk. Mugatua

Mecanizado superficial

Escala 1/1

COCINAS ELECTRICAS

Plano hau ez daiteke erabili ez berrizta gure baimenik gabe

Plano numero HC-72734
Sustituye al Nº HB-70039
Sustituido por

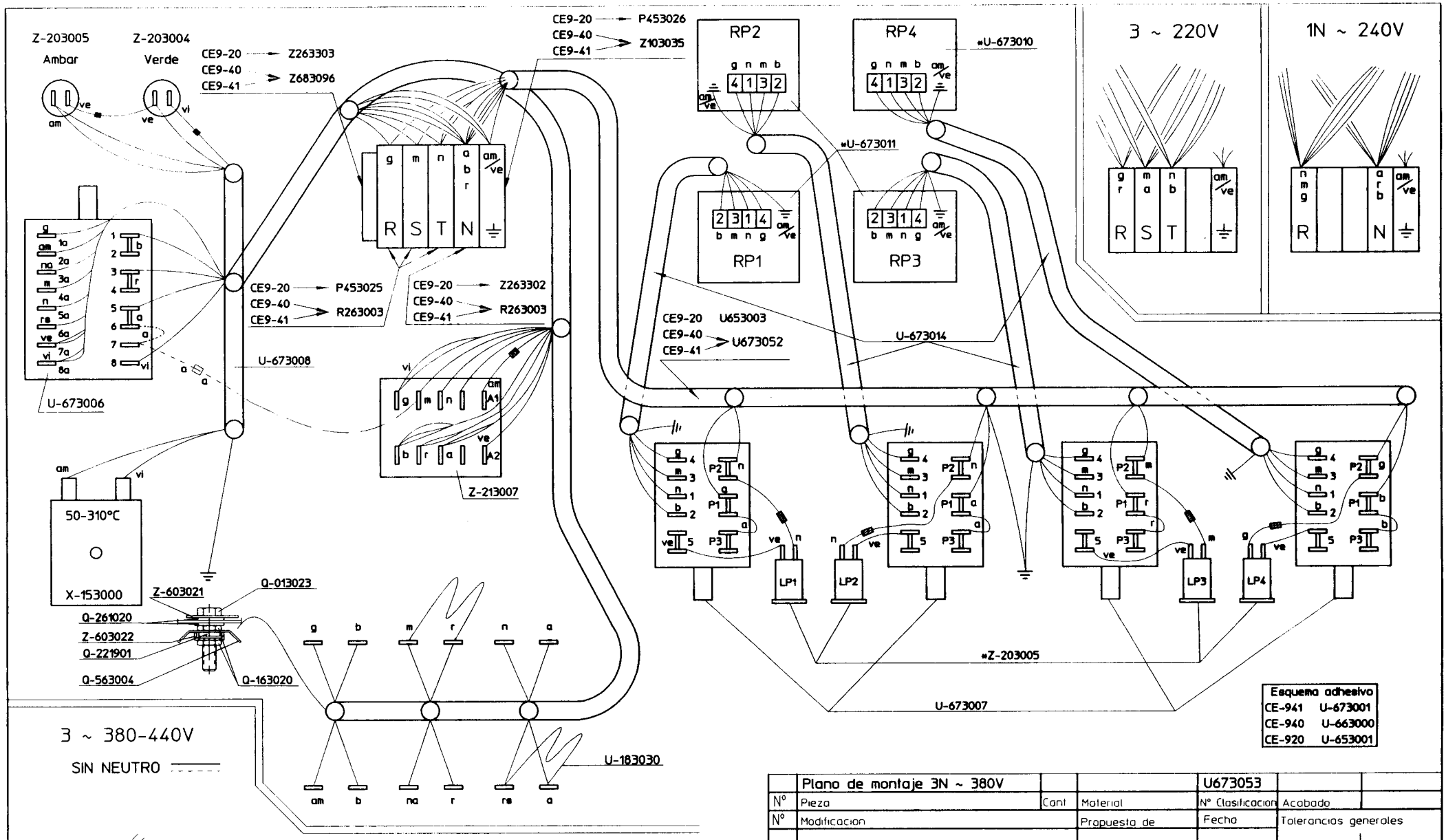

Esquema adhesivo	
CE-941	U-673001
CE-940	U-663000
CE-920	U-653001

Versión sin Neutro

U-803073 R:8K2Ω 6W

U-803072 R:150KΩ 1/4W

* RP1, RP2, RP3 : U-673012

* * RP4 : U-673013

	Plano de montaje 3N ~ 380V			U673053	
Nº	Pieza	Cant	Material	Nº Clasificacion	Acabado
Nº	Modificacion		Propuesta de	Fecha	Tolerancias generales
					< 5 ± / 50–100±
					5 – 25± / > 100±
					25 – 50± / ∝ ±

	Firma	Fecha
Dibujado	Legorburu	01-12-98
Proyectado		
Comprobado		
Escala		

FAGOR

Fagor Industrial,Koop Elk, Mugatua

Mecanizado superficial

COCINAS CE9-XX (remodelada)

Plano hau ez daiteke erabil ez berrizta gure baimenitz gabe

Plano numero HC-73750

Sustituye al Nº

Sustituido por