TRITACARNE CARENATO MOD.32 "CE" (Hp.2)

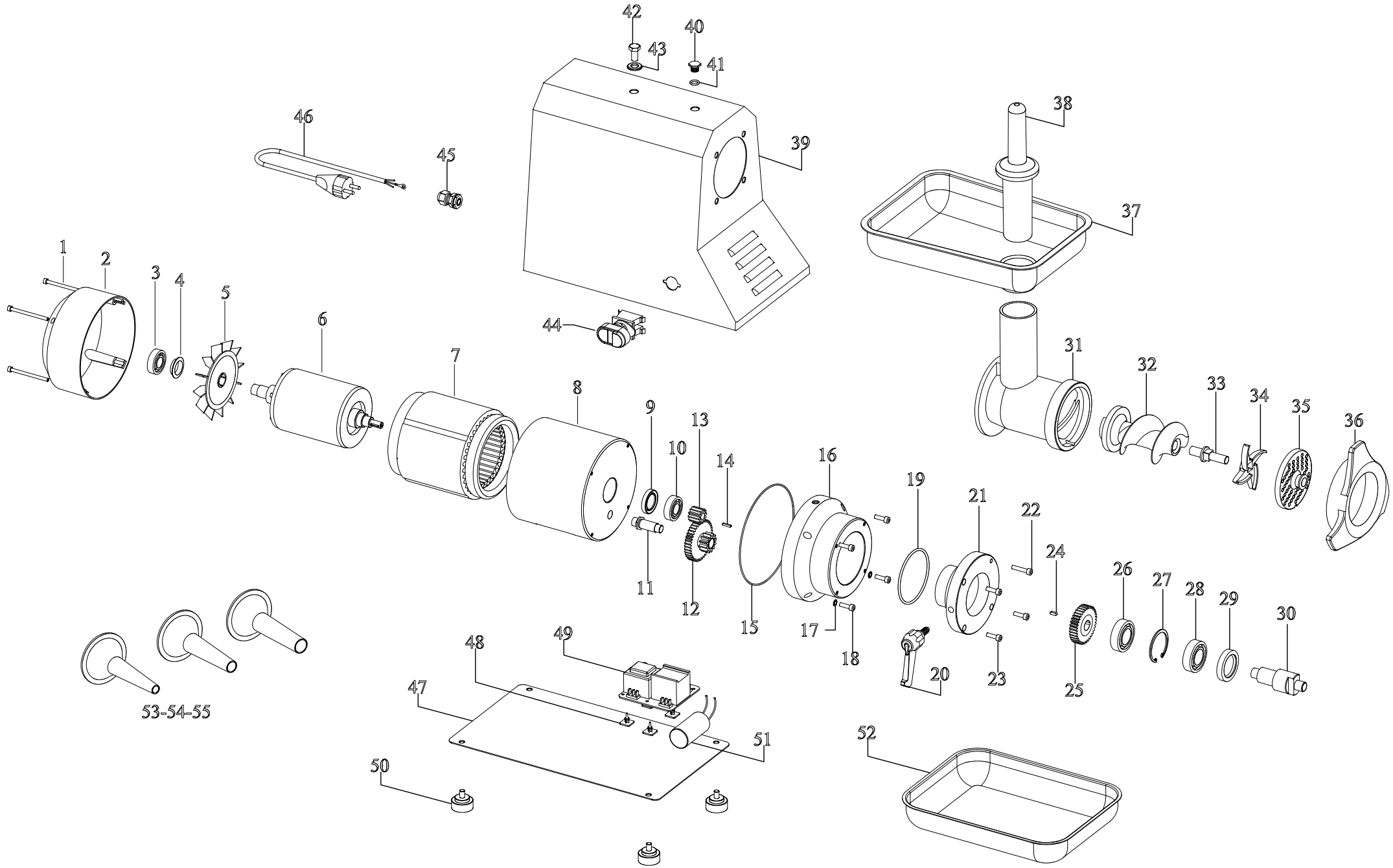

DATA ULTIMA MODIFICA	10/01/2011
NOTE	

PREZZI NETTI

TRITACARNE CARENATO MOD.32 (CE) Hp.2

N.	Denominazione	Codice	
1	VITE DA 5x70 (n.4 pz.)	F2499	
2	CALOTTA ALTA VENTILATA	F2500	
3	CUSCINETTO 6203 ZZ	F2093	
4	ANELLO FISSAGGIO VENTOLA	F2145	
5	VENTOLA	F2146	
6	ALBERO TS + ROTORE V.230/50Hz MOD.32	F2502	
	ALBERO TS + ROTORE V.400/50Hz MOD.32	F2503	
7	STATORE Hp.2 V.230/50Hz	F2504	
	STATORE Hp.2 V.400/50Hz	F2505	
8	CARCASSA LUNGA VENTILATA	F2148	
9	PARAOLIO DA 40x25x7	F2101	
10	CUSCINETTO 6203 2RS	F2103	
11	PERNO PORTAINGRANAGGIO	F2205	
12	INGRANAGGIO DOPPIO	F2106	
13	INGRANAGGIO ELICA	F2104	
14	CHIAVETTA 3x3x15 PER INGRAN. PICCOLO	F2811	
15	ANELLO OR 164,5x2	F2351	
16	CALOTTA CON MOZZO PER CARCASSA	F2184	
17	RONDELLA DI TENUTA PER FILETTI (n.2 pz.)	F2352	
18	VITE DA 6x20 (n.4 pz.)	F2185	
19	ANELLO OR 4337	F2186	
20	LEVA FERMABOCCA	F2537	
21	FLANGIA	F2508	
22	VITE DA 6x25	F2509	
23	VITE DA 6x20 (n.3 pz.)	F2185	
24	CHIAVETTA 4x4x12 PER INGRAN. GRANDE	F2812	
25	INGRANAGGIO GRANDE SEMPLICE	F2107	
26	CUSCINETTO 6205 2RS	F2171	
27	SEEGER DA 52	F2510	
28	CUSCINETTO 6205 2RS	F2171	
29	PARAOLIO DA 35x52x10	F2511	
30	PERNO TRASCINATORE	F2512	
31	BOCCHETTONE INOX	F2513	
	BOCCHETTONE GHISA	F2514	
32	COCLEA INOX	F2515	
	COCLEA GHISA	F2516	
33	PERNO PORTACOLTELLO	F2517	
34	COLTELLO INOX	F0503	
35	PIASTRA INOX	F0502	
36	VOLANTINO ALLUMINIO	F2501	
	VOLANTINO TONDO ALLUMINIO	F2873	
	VOLANTINO INOX TONDO	F0501	
37	TRAMOGGIA	F2809	
38	PESTELLO	F2208	
39	CARCASSA INOX	F2521	

N.	Denominazione	Codice	
40	TAPPO OLIO OTTONE	F2195	
41	ANELLO OR 3037	F2194	
42	VITE INOX 10x14	F2196	
43	RONDELLA INOX 10x20x2	F2197	
44	PULSANT. TRIPLA 24V. PER INVERSIONE	F0557	
45	PRESSACAVO PG11	F2136	
46	CAVO CON SPINA MOD.SCHUKO V.230	F2036	
	CAVO CON SPINA MOD.SCHUKO V.400	F2135	
47	FONDO CHIUSURA CARCASSA	F2522	
48	PIEDINI ADESIVI PER SCHEDA (n.4 pz.)	F2026	
49	SCHEDA B.T. V.230-380/50Hz C/INVERSIONE	F0563	
50	PIEDE REGOLABILE PER CARENATI (n.4 pz.)	F2190	
51	CONDENSATORE DA 30 uF	F2387	
52	CONTENITORE MIS.300x220	F2222	
53	IMBUTO MOD.32 FORO 15	F2518	
54	IMBUTO MOD.32 FORO 20	F2519	
55	IMBUTO MOD.32 FORO 25	F2520	

VIA A.ALTOBELLI, 39 - ZONA ARTIGIANALE RIMINI SUD - 47924 RIMINI
Tel 0541/388222 - Fax 0541/385662 - fama@famaindustrie.com - www.famaindustrie.com