SAGI - BASE REFRIGERATA PER PIZZA CON ALZATINA
KPM2033 - 03-10-2004 »

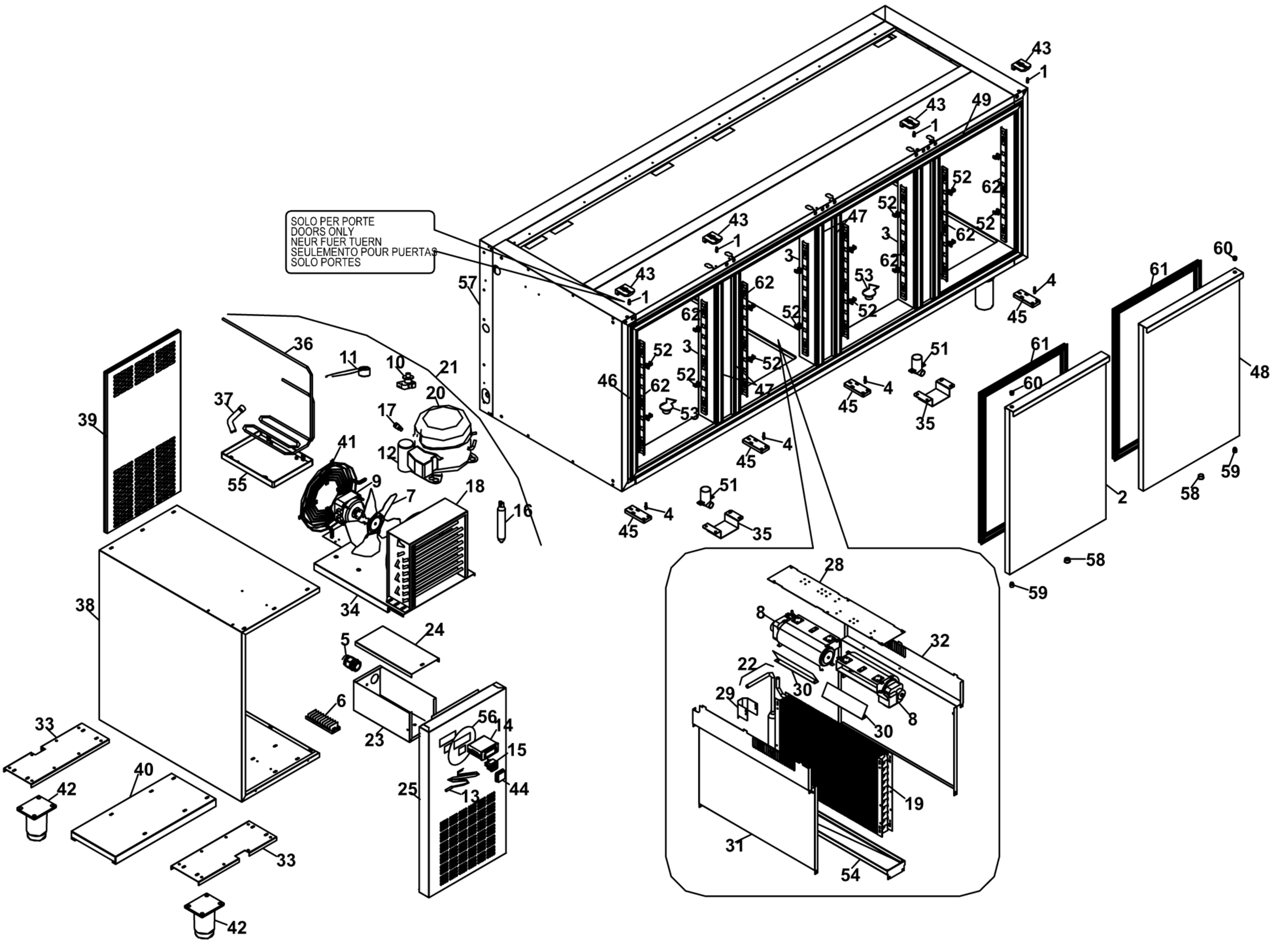

SAGI - BASE REFRIGERATA PER PIZZA CON ALZATINA
KPM2033 - A000260 - ALZATINA REFRIGERATA - 03-10-2004 »

