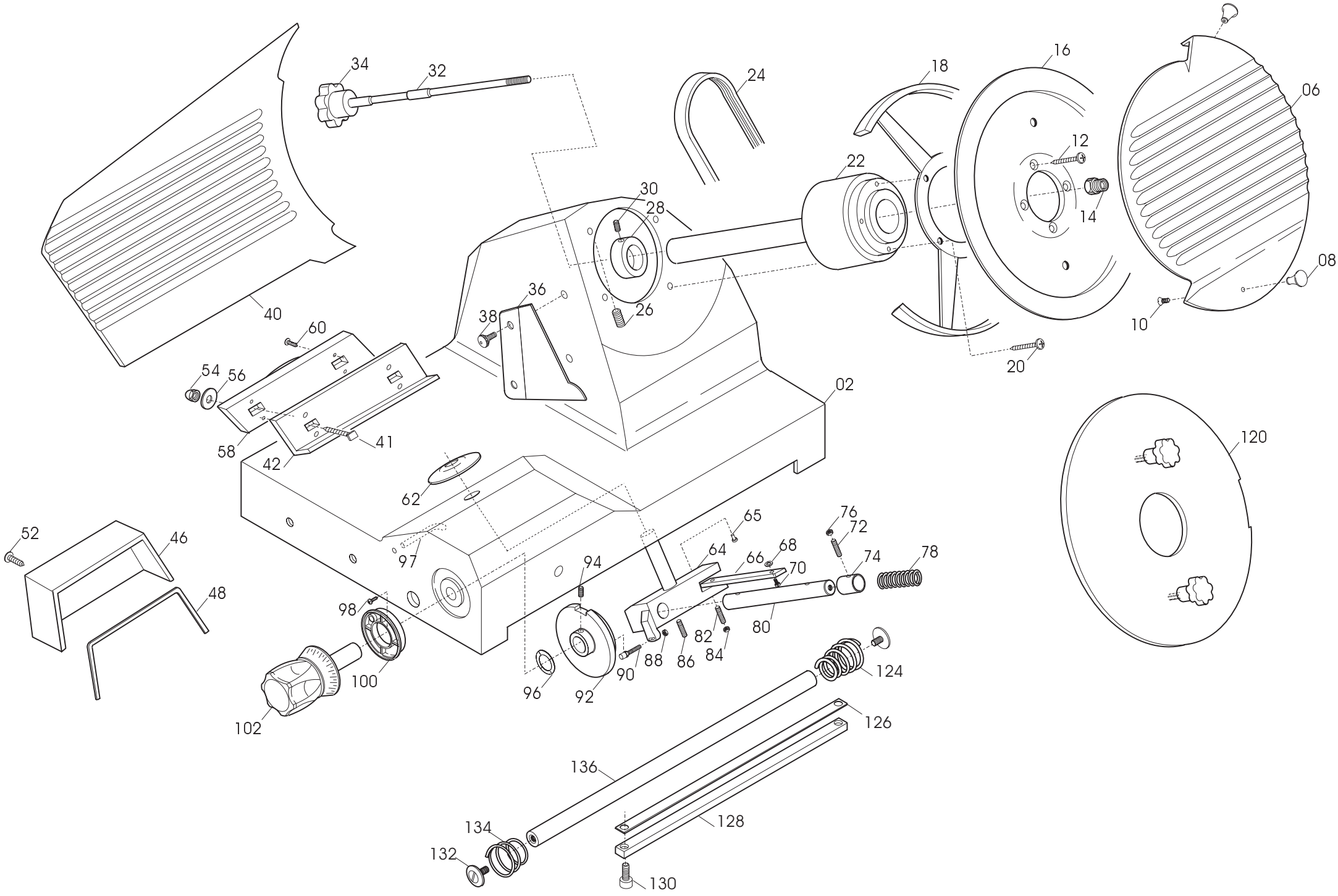
34
32
24
18
16
06
12
22
30
28
14
08
36
38
26
10
40
60
20
54
56
02
58
41
42
62
120
52
46
65
76
72
64
66
68
70
74
78
97
94
48
98
80
82
84
88
86
90
92
96
100
102
124
126
136
128
134
132
130

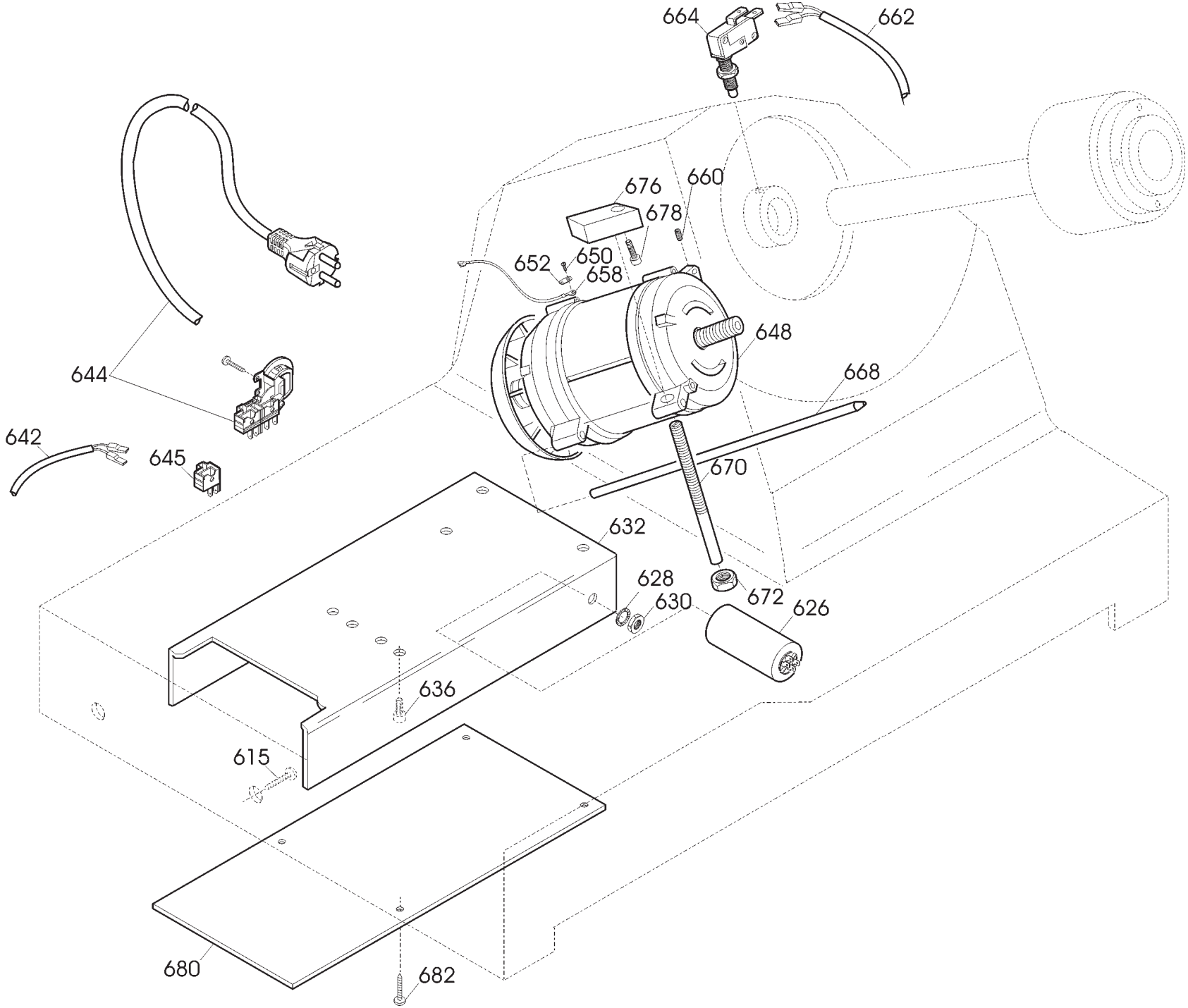
664
662
676
660
678
652
650
658
648
668
644
642
645
670
632
628
672
630
626
636
615
680
682

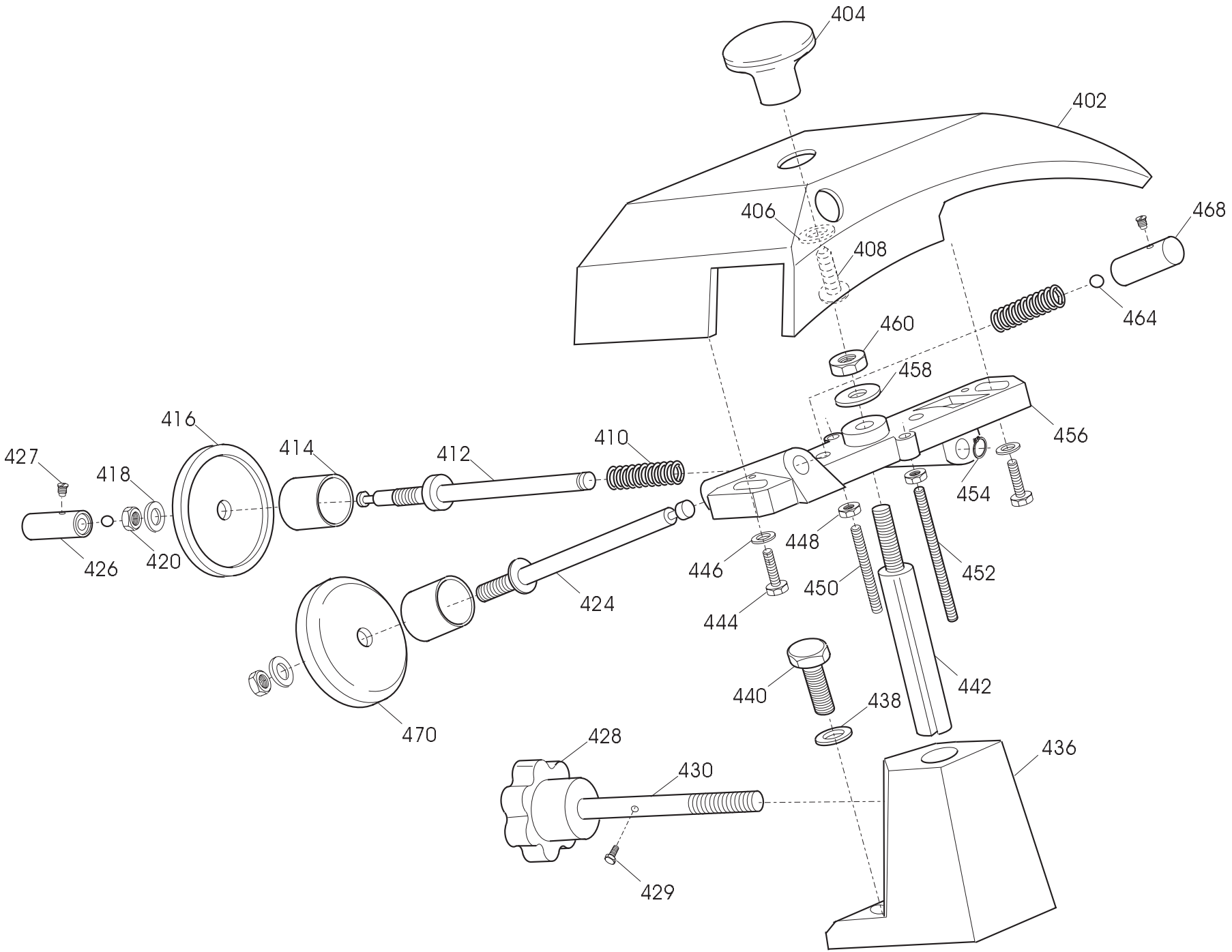
404
402
406
408
468
464
460
458
456
454
416
414
412
410
427
418
426
420
448
446
450
452
424
444
442
440
438
470
428
430
436
429

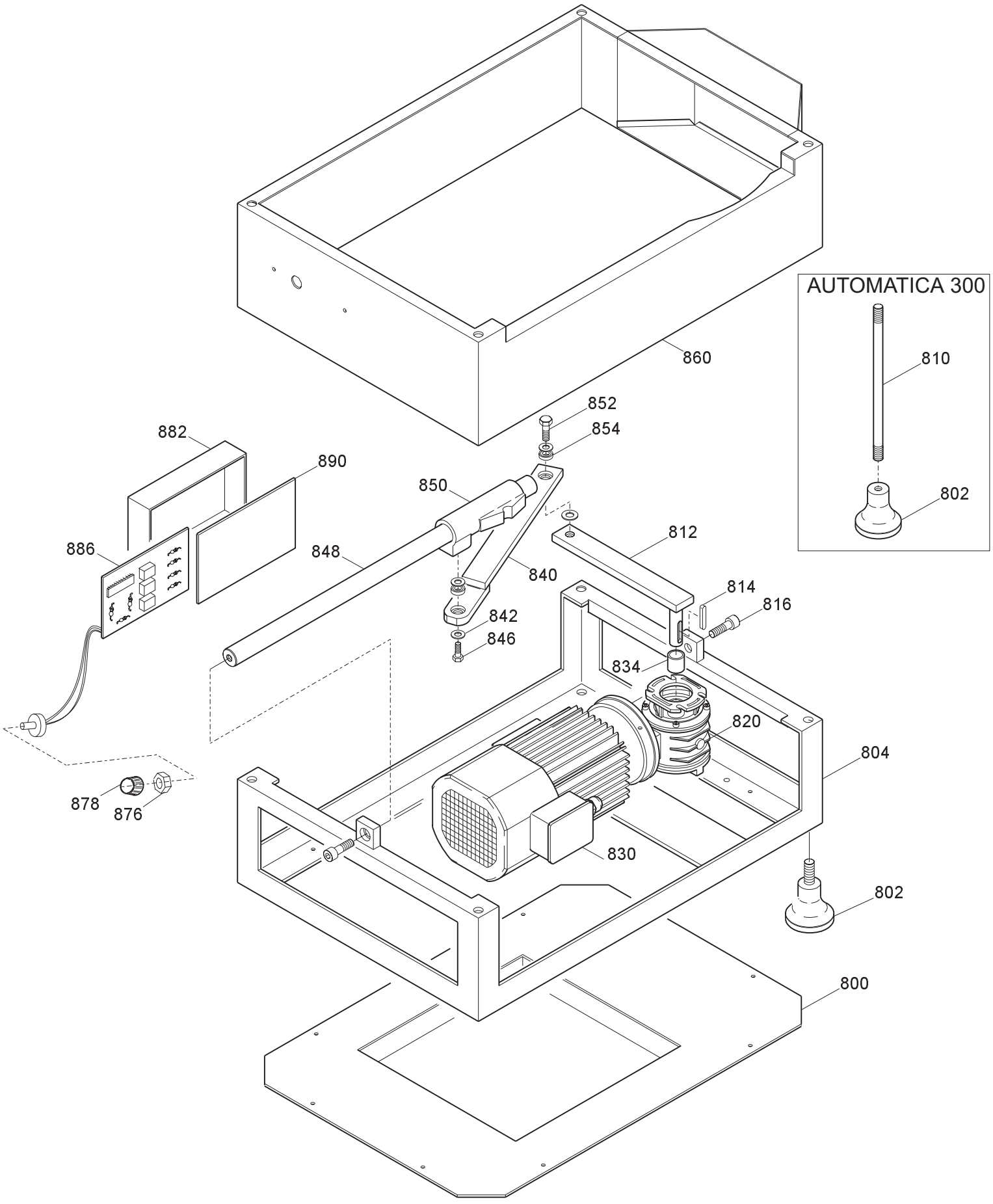
AUTOMATICA 300
810
802
860
852
854
882
890
850
886
848
840
812
814
816
842
846
834
820
804
878
876
830
802
800

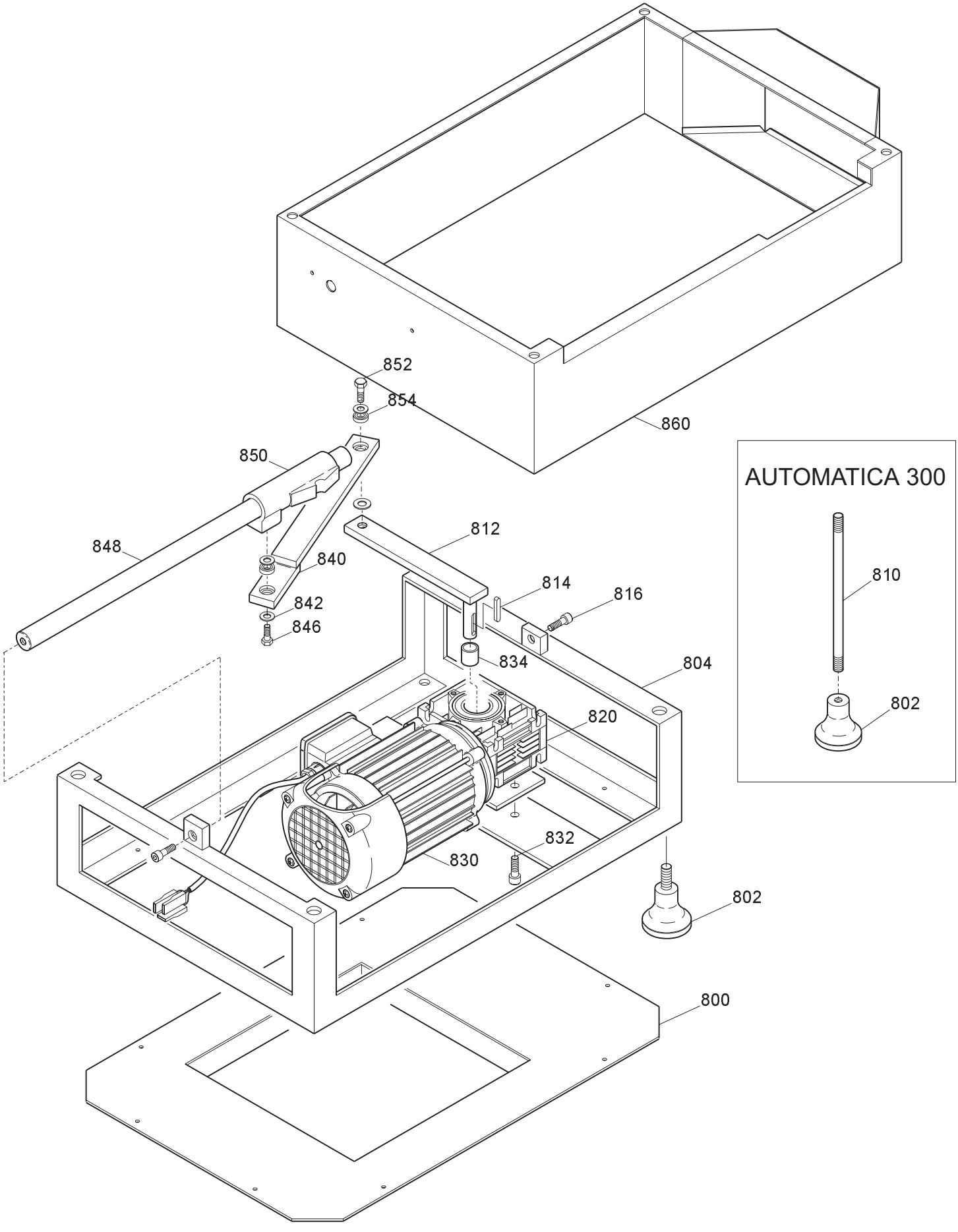
852
854
860
850
848
840
842
846
812
814
816
834
804
820
832
830
802
800
AUTOMATICA 300
810
802

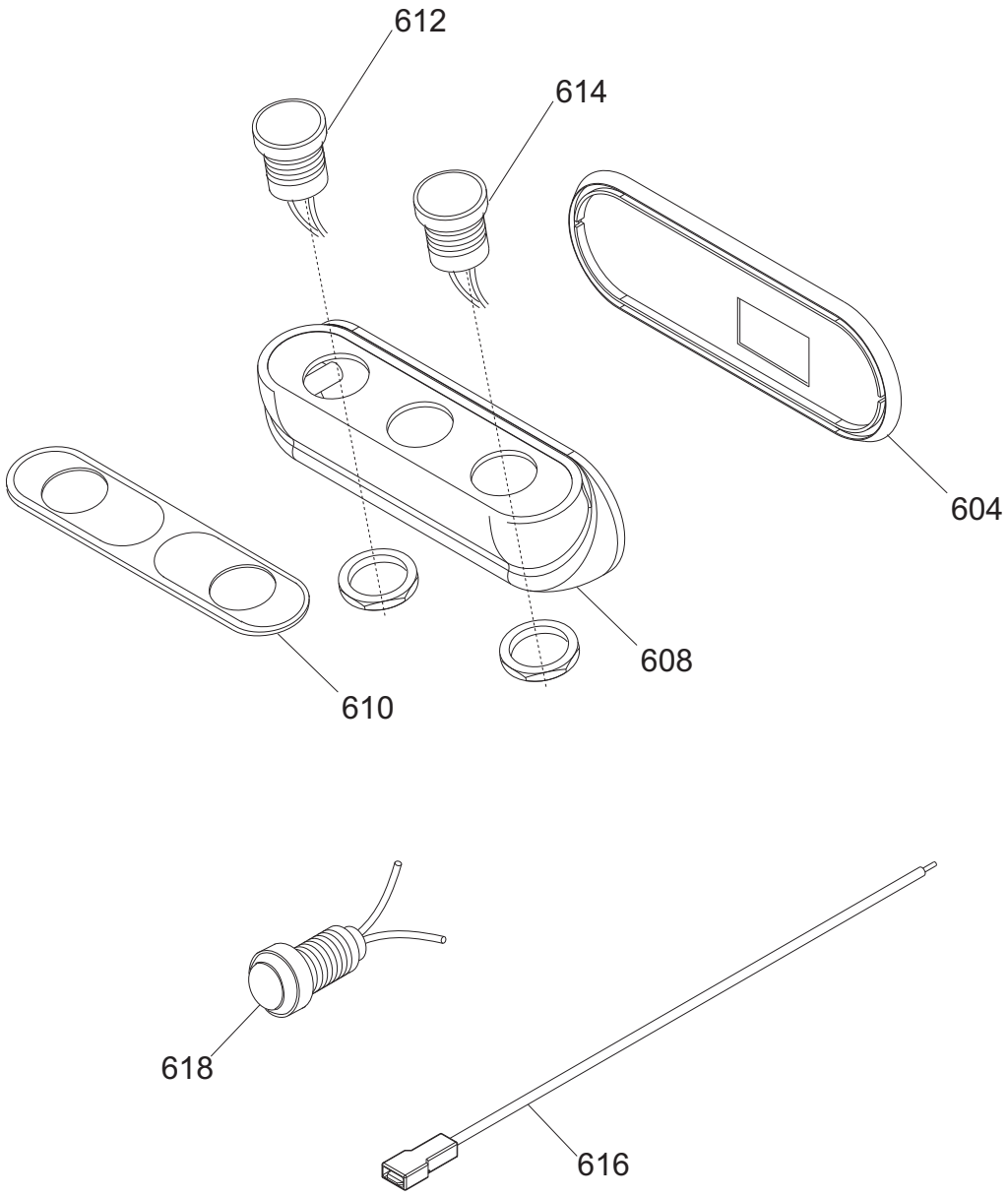
612
614
604
608
610
618
616

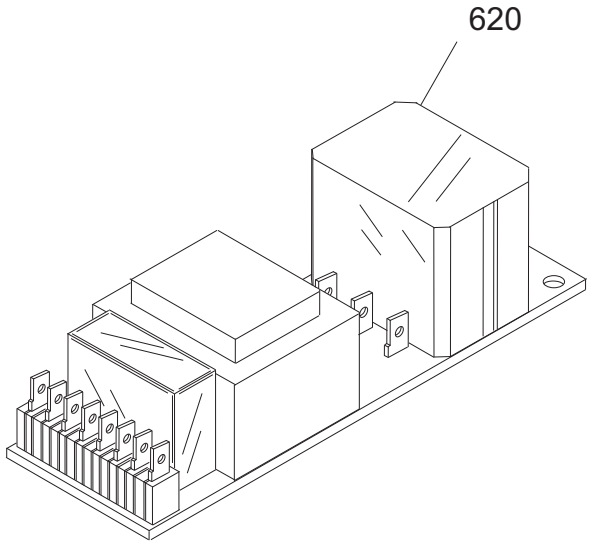
620

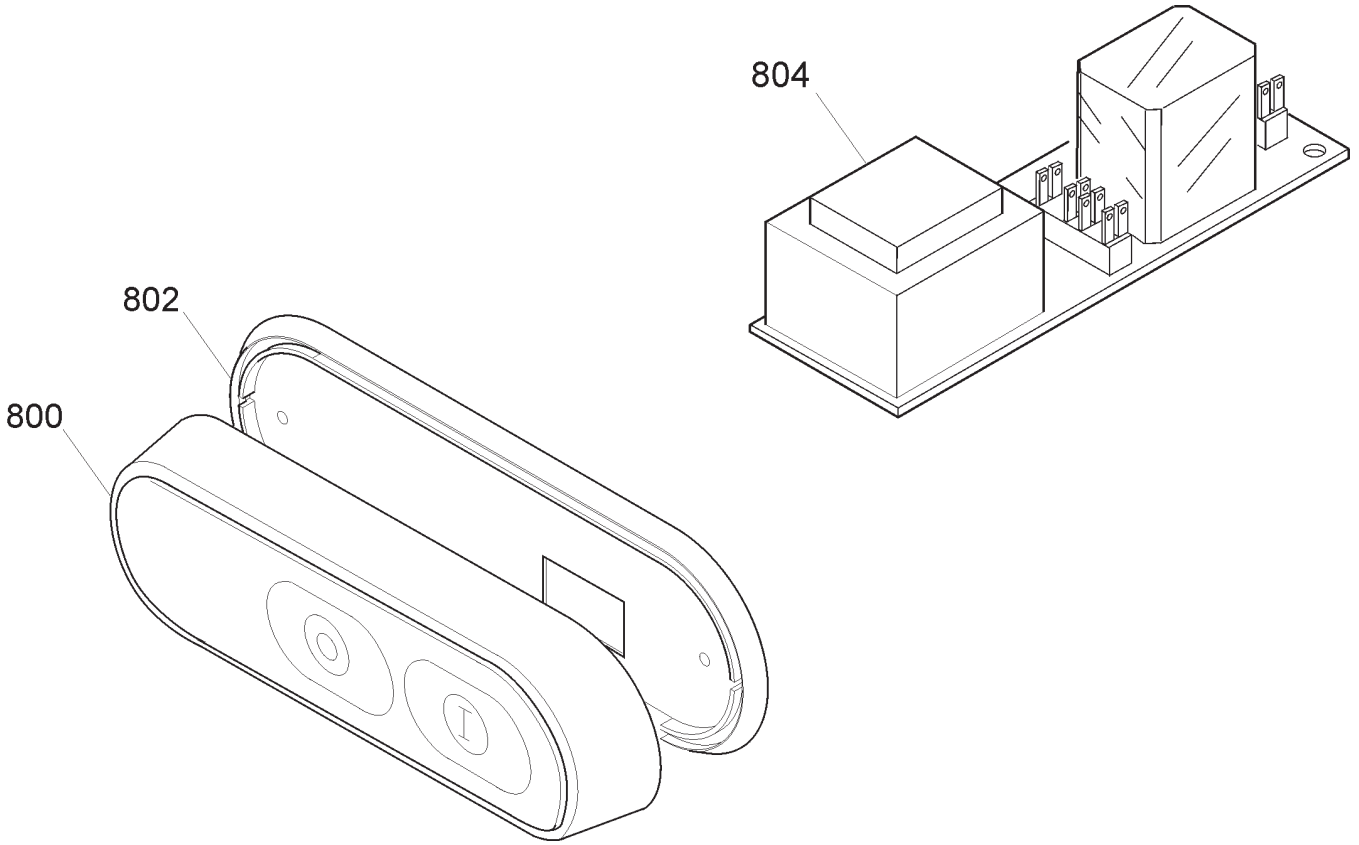
804
802
800

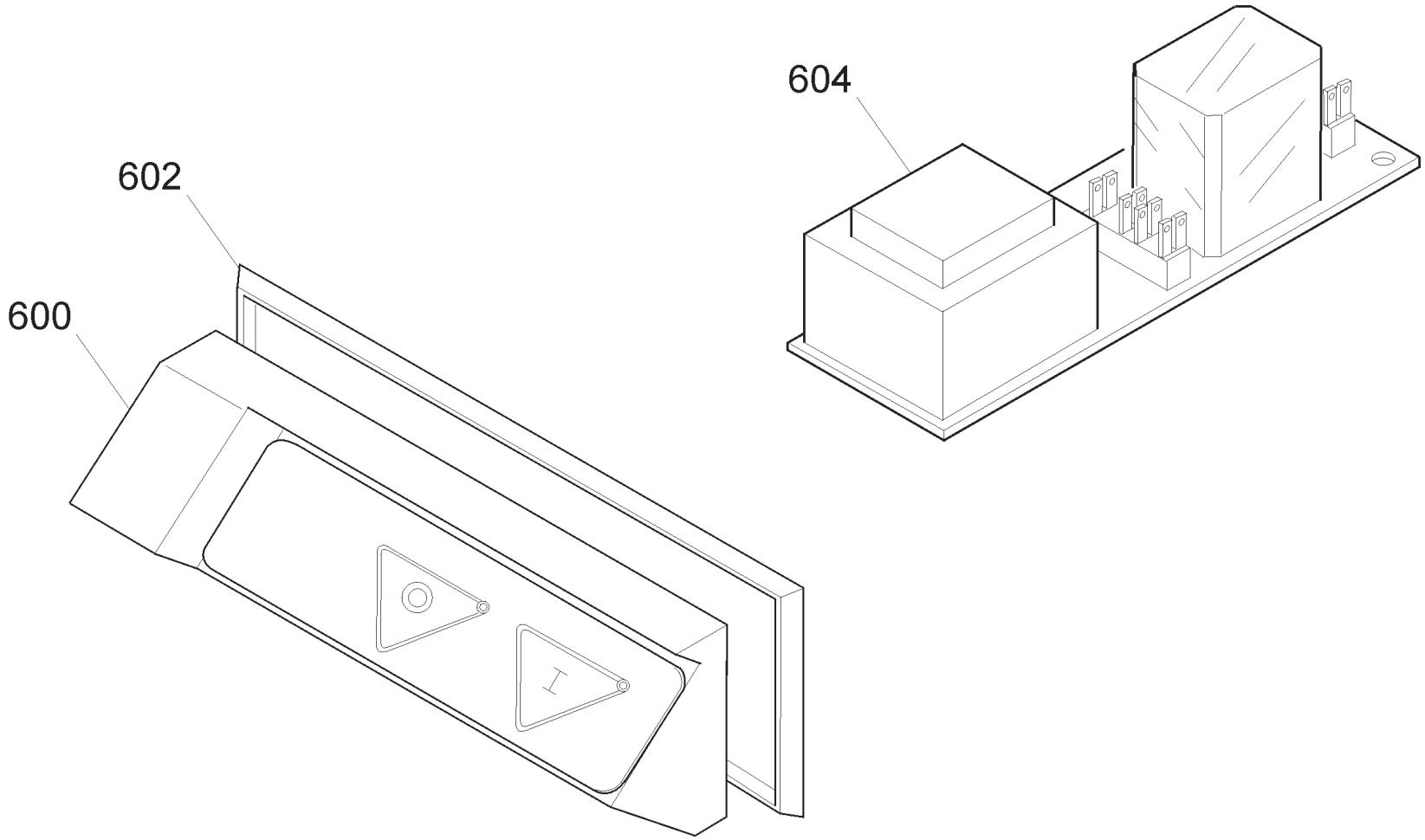
604
602
600

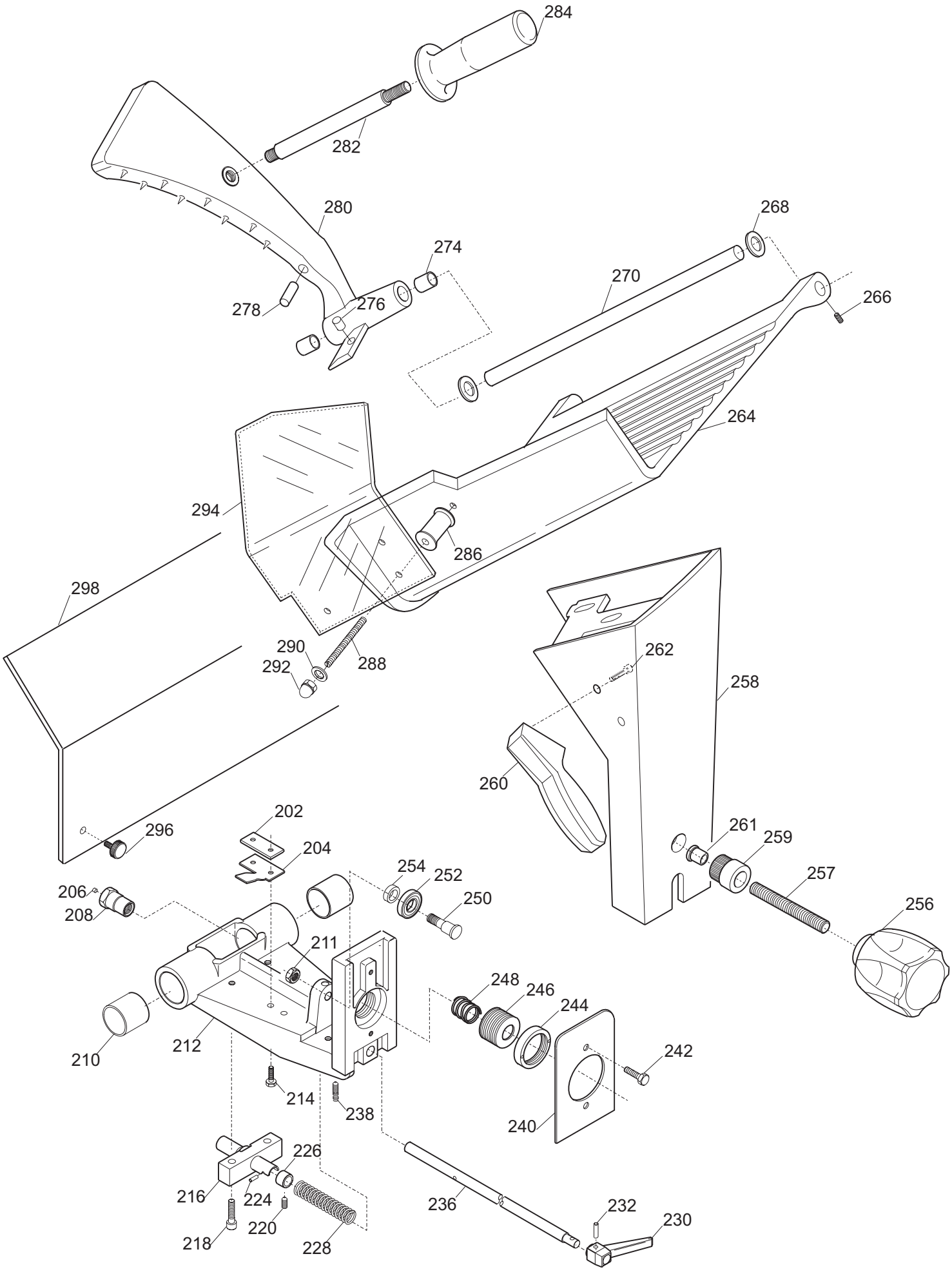
284
282
280
274
278
276
268
270
266
264
294
286
298
290
292
288
262
258
260
261
259
257
256
202
204
296
254
252
250
206
208
211
248
246
244
242
210
212
214
238
240
226
216
224
220
218
228
236
232
230

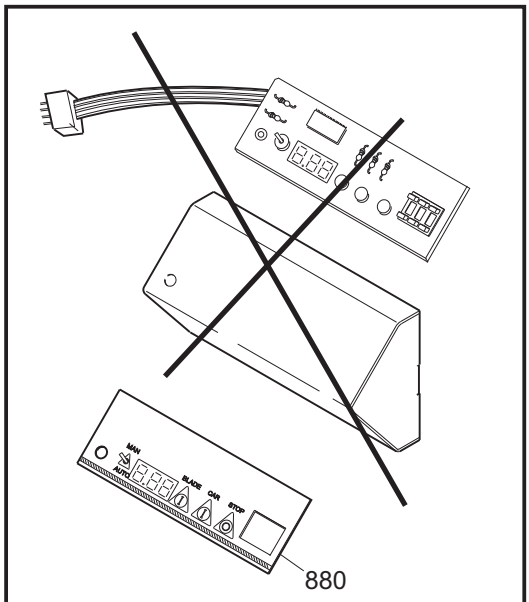


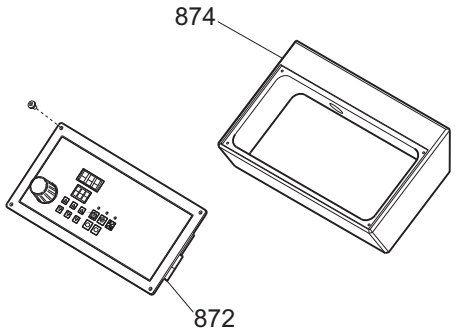


Ordinare assieme i **rif. 872+874**
*Order together **ref. 872+874***

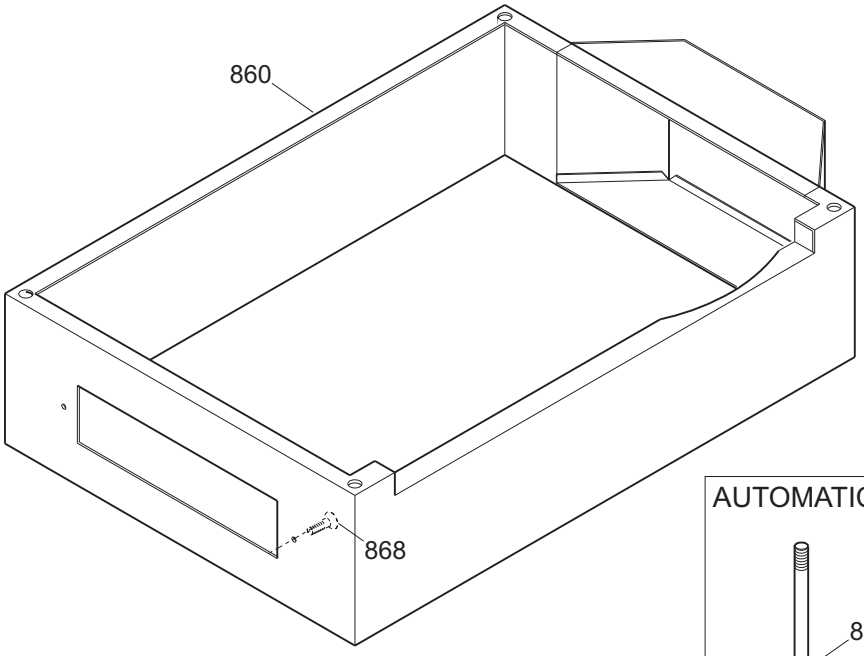


AUTOMATICA 300

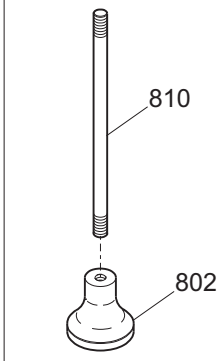





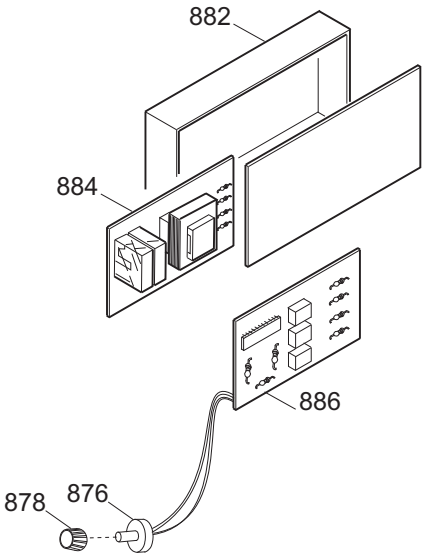

Pulsantiera AUTOMATICA 300 CE - until 1999 TAV. UNICA

| Riferimento | Nome prodotto | Codice |
|---|---|---|
| 800C | CORPO PUL.BIANCA NEUTRA MONTATA | 19702022 |
| 800B | CORPO PUL.BLU NEUT.MONT.NO GUAR | 19702021 |
| 800A | CORPO PUL.NEUTRA MONT.NO GUARNIZIO | 19702004 |
| 802 | GUARNIZIONE PULSANT.NEUTRA TONDA | 19563034 |
| 804B | CIRCUITO DI POT.RIP.220-380 TF | 19411008 |
| 804A | CIRCUITO DI POTENZA TUV 220 MN | 19411007 |
| 600 | CORPO PUL.GRANDE MONT.NO GUARNIZIO | 19702002 |
| 602 | GUARNIZIONE PULSANT.GRANDE SRM | 19563032 |
| 604B | CIRCUITO DI POT.RIP.220-380 TF | 19411008 |
| 604A | CIRCUITO DI POTENZA TUV 220 MN | 19411007 |
| - | CORPO PUL.OPERA MONTATA NO GUAR | 19702034 |
| 604 | GUARNIZIONE PULSANT.NEUTRA TONDA | 19563034 |
| 608 | SCATOLA PULSANTI OPERA | 19563123 |
| 610 | MASCHERINA X PULSANTIERA OP/NEUT.IT | 19420164 |
| 612 | PULSANTE NERO NO | 19410140 |
| 614 | PULSANTE BIANCO NO | 19410142 |
| 616 | CAVETTO PROLUNGA LAMPADA SPIA | 19410750 |
| 618/24 | SPIA UNIFICATA 24 V | 19410408 |
| 618 | SPIA UNIFICATA 220-380 VOLT | 19410406 |
| 620/24 | SCHEDA DI POTENZA 24 V | 19411009 |
| 620TF | SCHEDA POT.LED SID 230/400 | 19411000.12 |
| 620MN | SCHEDA POT.LED SID 110-230 OM.UL CB | 19411102 |
| 2 | CASSA SG 300-330 OSSIDATA | 19510107 |
| 6 | PARALAMA 300 RIGHE FILANTI OSSIDATO | 195102076 |
| 8 | POMELLO PARALAMA _ LAV | 19021110 |
| 14 | QUADRETTO PARALAMA 250-330 | 19530905 |
| 16T | LAMA 300 - 57/4/254 22.5 TEF.F.EST. | 1830057425422TF |
| 16 | LAMA 300 - 57/4/254 NAZ. F.ESTR. | 18300574254F |
| 24 | CINGH.PIAT.SG 300 TB2 380 X 10 | 19310207 |
| 32 | TIRANTE PARALAMA SG 300-330 | 19530507 |
| 34 | POM. TIR.PARAL.300-370 M8 5 LOBI | 19562504 |
| 36 | PARAFETTA ALLUMINIO 300 CE | 19531007 |
| 38 | VITE ZIGR.M5 PARAF.MRR BULTH | 19335014 |
| 40 | VELA SG 300 CE ESTRUSA D.98 OSSID. | 195103E07C |
| 42 | PIASTR.RINF.SUP.VELA G.300-330 | 19520115 |
| 48 | GUARN. COPER.SUP.VELA AFF 300 | 19563038 |
| 54 | VITE BLOCC.VELA TI 8 X 30 AF 300 | 19334004 |
| 56 | RONDELLA X VELA 300-330 SVASAT | 19346009 |
| 58 | SUP.VELA SG 300-330 F.AL 98 | 19510707 |
| 62 | PARA ACQUA GRANDE | 19563002 |
| 64 | MOVIMENTO VELA SG 300-330 LAVORATO | 19500107 |
| 65 | FUNGHETTO MOVIMENTO D8,5XHT2 | 19563201 |
| 66 | PIASTRINA MOV. 300-330 ZINCATA | 19540607 |
| 72 | GRANO BRONZINA MOVIMENTO M6X18 | 19335040 |
| 74 | BOCCOLE BRONZO 19.22.20 PC032 MOVIM | 19324005 |
| 78 | MOLLA MOVIMENTO VELA UNIFICATA | 19390205 |
| 80 | PERNO MOV. VELA SG 250-370 | 19530705 |

| | | |
|---|---|---|
| 90 | RULLINO MOVIMENTO AFF. GRAV.CE | 19336066 |
| 92 | CAMMA GMM 300-330 CE LAVORATO | 19563510 |
| 96 | RONDELLA ONDULATA 19 | 19342006 |
| 97 | TUBETTO OLIATORE 300-330 | 19553007 |
| 100 | GHIERA DISTANZIALE MAN.NUMERAT | 19562410 |
| 102A | MANOPOLA NUMERATA GRANDE GH.30 BIZ. | 19562406BZ |
| 116 | MANOPOLA PRIG. AFFIL. M8 6 LOBI | 19562602 |
| 118 | VITE M8 X 34,5 PER ESTRATTORI | 19335090 |
| 120 | DISCO ESTRATTORE LAMA PER 300 | 19702508 |
| 124 | MOLLA BARRA TONDA 300-330 SG | 19390107 |
| 126 | PIASTRINA TEMPR. 300-330 | 19530807 |
| 128 | BARRA QUADRA 300-330 ZINCATA | 19540107 |
| 132 | VITE T.26 BARRA TONDA | 19335002 |
| 134 | MOLLA BARRA TONDA 300-330 SG CE | 19390117 |
| 136 | BARRA TONDA CARR.22X495 300-330 | 19530607 |
| 202 | PIAST. SGANCIO FILET.AFF.CE | 19533200 |
| 204 | PIAST. SGANCIO CARR. 300-330 CE | 19533212 |
| 206 | PUNTALE SGANCIO 300-385 CE | 19565001 |
| 208 | PERNO PER SGANC. 300-370 CE | 19534035 |
| 210 | BOCCOLA AUTOLUBR.22.25.30 | 19324106 |
| 212 | CARRELLO 300-330 AUT.CE LAVORATO | 19500517A |
| 216 | TUBO+QUAD SGANCIO AFF. AUTOM. | 19541760 |
| 226 | BUSSOLA FERMA MOLLA SGANC.AUT | 19534040 |
| 228 | MOLLA MOVIMENTO VELA UNIFICATA | 19390205 |
| 230 | MANOPOLA SGANCIO AUT.MF 40 N 6 | 19562920 |
| 236 | PERNO SGANCIO AUTOMATICA 300-330 | 19531330 |
| 238 | PRIGIONIERO 6 X 25 OTTONE | 19337002 |
| 240 | PIASTRINA CARRELLO 300-330 CE | 19533007 |
| 244 | GHIERA FILET.ESTER. 300-330 CE | 19534030 |
| 246 | BUSSOLA FIL.X SGANC.300-330 CE | 19534025 |
| 248 | MOLLA PER SGANCIO 300-370 CE | 19390601 |
| 250 | PERNO CUSCINETTO 250-330 | 19540805 |
| 254 | RONDELLA A SPESSORE CUSCINETTO | 19346015 |
| 256A | MANOP.BLOCCA GAMBO M10X6L X CE | 19562802 |
| 257 | PRIGIONIERO M10 X GAMBO X CE | 19336038 |
| 258 | GAMBO SG 300-330 CE OSSIDATO | 19510617 |
| 259 | BUSSOLA INOX GAMBO 300 SG-PLD | 19534020 |
| 260 | MANIGLIA X GAMBO SAGOMATA | 19562806 |
| 261 | BUSS.FRES FERMA MAN.300-370 CE | 19534016 |
| 264 | PIATTO CE 300-330 OSSIDATO | 19510422 |
| 268 | GOMMINO PARAC.D14MM LNR 350/385 | 19560102 |
| 270 | ASTINA PRESSAMERCE SG 300-330 | 19530407 |
| 274 | BOCCOLE AUTOLUBR.12.14.12 DAL 01 | 19324102 |
| 276 | PARACOLPO PRESSAMERCE POST.SG TUV | 19563211 |
| 278 | PARAC. P.MERCE G. D8,5XH36 | 19563206 |
| 280 | P.MERCE SGF 300-330 OSS | 19510922 |
| 282 | DIST.PRES.D14X121 300-370 CE P | 19541509 |
| 284A | MANOPOLA PRES.MERC.CON FLANG.X CE | 19562904 |
| 286A | DISTANZIALI PARAMANO D.20X31MM | 19521603 |
| 288 | PRIG.MED.AFFIL.PARAMAN.M5 X 47 | 19336006 |

| | | |
|---|---|---|
| 294C | P.MANO PIATTO AFFETT. 300-370 | 19562336 |
| 296 | POMELLO CAPP.BUSSOLA M5 ZIGRINATI | 19562701 |
| 298 | PROTEZIONE GAMBO AUTOM.300-330 | 19531700 |
| 402 | CAPPOTT. 300 CE OSSIDATA | 19511207C |
| 404 | POMELLO CAPPOTTINA A FUNGO | 19562702 |
| 410 | MOLLA PERNI AFF.+SBAV. 250-300 | 19390303 |
| 412 | PERNO SBAVATURA 250:300 | 19540703 |
| 414 | PARA POLVERE 220:300 | 19550101 |
| 416 | MOLA SB.300 D.45 H.8 F.6 | 19300207 |
| 424 | PERNO AFFILATURA 250:300 | 19540704 |
| 426 | PULSANTE SBAVATURA 250:300 | 19550203 |
| 428 | MANOPOLA PRIG. AFFIL. M8 6 LOBI | 19562602 |
| 430 | PRIGIONIERO COLONNINA L=75 | 19336010 |
| 436 | COLONNIN.300 ALL VERNICIATA | 19511107 |
| 442 | PERNO COLONNINA FRES.275-300 | 19540406 |
| 450 | PRIG. DISTANZ. PARAMAN.M5 X 30 | 19336003 |
| 456 | CORPO AFF. 300 LAVORATO | 19500207 |
| 468 | PULSANTE AFFILATURA 250-300 | 19550202 |
| 470 | MOLA AF.300 D.45 H.10 F.6 CE | 19300107C |
| 626 | CONDENSATORE SG300 10UF CODOLO M8 | 19410307 |
| 632 | SCATOLA RELAIS | 19563111 |
| 642A | CAVET.ALIM PULS-PA 205 AFF MN | 19410718 |
| 642B | CAVET.ALIM PULS-PA 205 AFF TF | 19410719 |
| 644A | CAVO ALIM.COMP. SUKO CON PA 205 | 19410530 |
| 644B | CAVO ALIM.COMP. TF ITALIANA PA 205 | 19410536 |
| 645 | MODULO PER PA 205/X AFF. TRIFASE | 19410802 |
| 648B | MOTORE 300 TF C.PIATTA 380-50 | 19400407 |
| 662 | CAVO MICRO 300-370 AFF.PULSANTIERA | 19410703 |
| 664A | MICRO INTERRUTT.MN X AFFETTATR | 19410201 |
| 664B | MICRO INTERRUTTORE TRIFASE | 19410202 |
| 668 | PERNO MOTORE 300-330 SG-SV INOX | 19540507 |
| 670 | VITE SENZA TESTA DIN 913 M 8X45 CE | IX2913008045 |
| 676 | BLOCCH.TIR. MOTORE SG 300-330 | 19540305 |
| 680 | COPERCHIO RELAIS | 19563112 |
| 800 | PROTEZIONE INF. AUTOM. 300-330 | 19531630 |
| 802 | PIEDINO 275:370 CON BUSSOLA M8 | 19560205 |
| 804 | TELAIO IN FERRO AUT 300-330 | 19541600 |
| 812 | MANOVELLA RIDUT. AUT 300-330 | 19541720 |
| 814 | CHIAVETTA 5 X 5 X 45 AUT. 300 | 19365010 |
| 820 | RID.AUT.VF 30 F1 40 P63 B14 B3 | 19401800 |
| 830 | MOTORE A.GR.63 4P B14 HP.0,25 230 | 19401720 |
| 834 | SPESSORE MANOV. AFF. AUTOM 300 | 19534043 |
| 840 | BIELLA CARR.GHIS.AUT 300-330 | 19541710 |
| 848 | BARRA TONDA CARR. AUTOM 300-330 | 19530618 |
| 850 | CARRELLO GHISA AFF.AUT.300-370 | 19551500 |
| 854 | CUSCINETTO BIELLA AUT.626 | 19320101 |
| 860 | MANTELLO ACCI.AUT.NORM 300-330 | 19534110 |
| 800 | PROTEZIONE INF. AUTOM. 350-370 | 19531633 |
| 802 | PIEDINO 275:370 CON BUSSOLA M8 | 19560205 |
| 804 | TELAIO IN FERRO AUT 300-330 | 19541600 |

| | | |
|---|---|---|
| 810 | DISTANZ. X PIEDINO X AUTOM.300 | 19541515 |
| 812 | MANOVELLA RIDUT. AUT 300-330 | 19541720 |
| 814 | CHIAVETTA 5 X 5 X 45 AUT. 300 | 19365010 |
| 820 | RID.AUT.VF 30 F1 40 P63 B14 B3 | 19401800 |
| 830 | MOTORE S.GR.63 B14 2900 W.240 180 | 19401721 |
| 834 | SPESSORE MANOV. AFF. AUTOM 300 | 19534043 |
| 840 | BIELLA CARR.GHIS.AUT 300-330 | 19541710 |
| 848 | BARRA TONDA CARR. AUTOM 300-330 | 19530618 |
| 850 | CARRELLO GHISA AFF.AUT.300-370 | 19551500 |
| 854 | CUSCINETTO BIELLA AUT.626 | 19320101 |
| 860 | MANTELLO ACCI.AUT.NORM 300-330 | 19534110 |
| 882 | SCATOLA RELAIS | 19563111 |
| 886-78-76 | SCHEDA MOTORE C.C. AUTOM.SUP | 19414000 |
| 890 | COPERCHIO RELAIS | 19563112 |
| 800 | PROTEZIONE INF. AUTOM. 300-330 | 19531630 |
| 802 | PIEDINO 275:370 CON BUSSOLA M8 | 19560205 |
| 804 | TELAIO IN FERRO AUT 300-330 | 19541600 |
| 812 | MANOVELLA RIDUT. AUT 300-330 | 19541720 |
| 814 | CHIAVETTA 5 X 5 X 45 AUT. 300 | 19365010 |
| 820 | RID.AUT.VF 30 F1 40 P63 B14 B3 | 19401800 |
| 824 | QUADRETTO MICRO AUTOMAT.SUP 350/370 | 19521120 |
| 828 | MAGNETE PER SENSORE DIAM 6 MN | 19410210 |
| 830 | MOTORE S.GR.63 B14 2900 W.240 180 | 19401721 |
| 834 | SPESSORE MANOV. AFF. AUTOM 300 | 19534043 |
| 838 | MAGNETE PER SENSORE DIAM 6 MN | 19410210 |
| 840 | BIELLA CARR.GHIS.AUT 300-330 | 19541710 |
| 848 | BARRA TONDA CARR. AUTOM 300-330 | 19530618 |
| 850 | CARRELLO GHISA AFF.AUT.300-370 | 19551500 |
| 854 | CUSCINETTO BIELLA AUT.626 | 19320101 |
| 860 | MANTELLO ACCI.AUT.SUPE 300-330 | 19534120 |
| 872 | SCHEDA COMAN. AUT.CONTAF.NEW.SERIG | 19414023/01 |
| 876 | POTENZ. SCHEDA C.C.AUT.S CABLATO | 19414070 |
| 878 | MANOPOLA POTENZ. AUTOM.SUPER CE | 19562922 |
| 880 | MASCH.PULS. AUT | 19420162 |
| 882 | SCATOLA RELAIS | 19563111 |
| 884 | SCHEDA CONTAF.AUT.SUP 220 50 (POT) | 19414020 |
| 886-878 | SCHEDA MOTORE C.C. AUTOM.SUP | 19414000 |
| 890 | COPERCHIO RELAIS | 19563112 |