lamber

Dishwashers
Lave-vaisselle

Ed.
02/2003

Rev. D

L21

SPARE PARTS
PIECES DETACHEES

c UL us
LISTED
COMMERCIAL DISHWASHERS
13CA

CLASSIFIED UL EPH
ANSI/NSF3

lamber	WASH COMPONENTS COMPOSANTS LAVAGE	MOD. **L21**	TAV. **1 D** ED. 02/2003

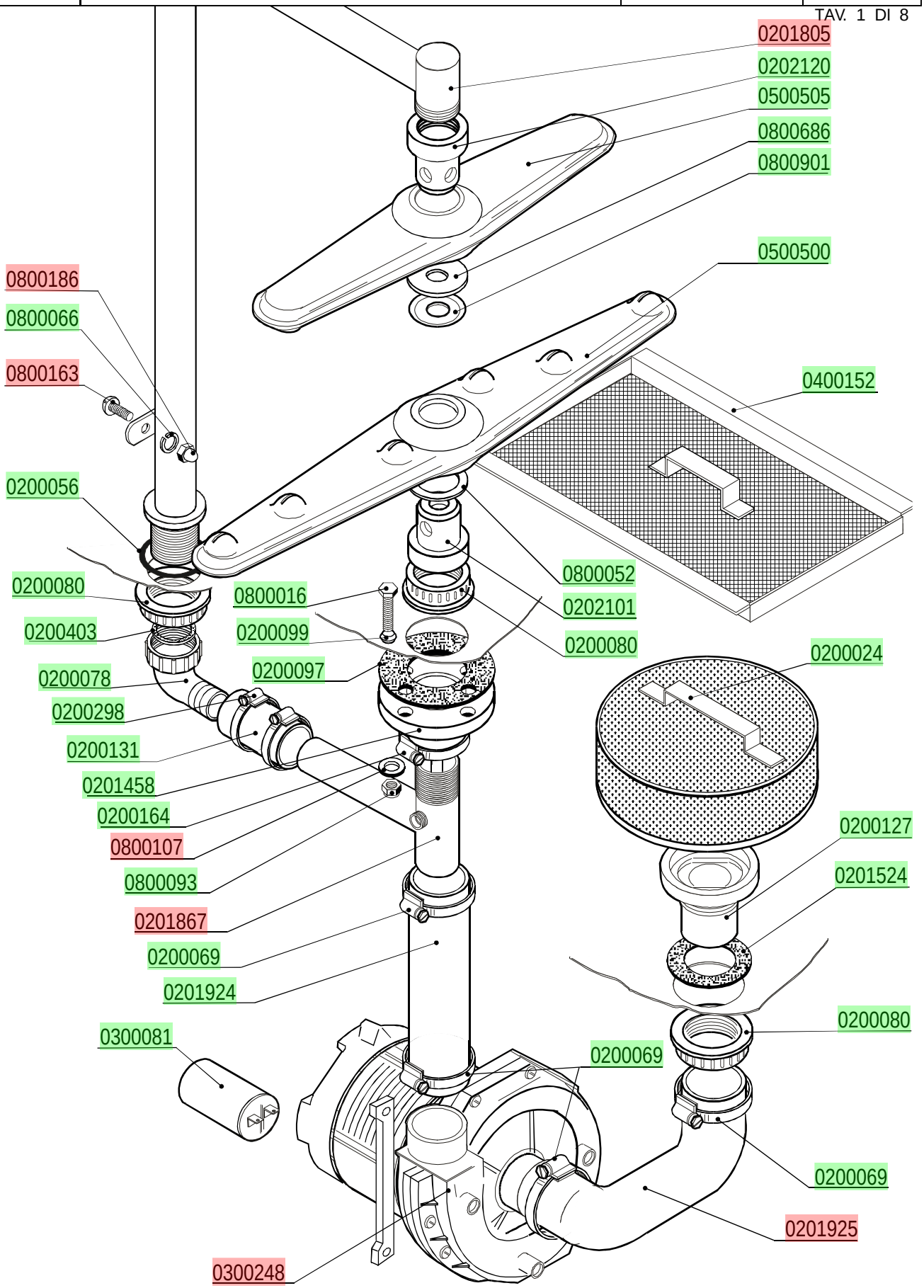

lamber	TANK COMPONENTS COMPOSANTS CUVE	MOD. **L21**	TAV. **2 D** ED. 02/2003

TAV. 2 DI 8

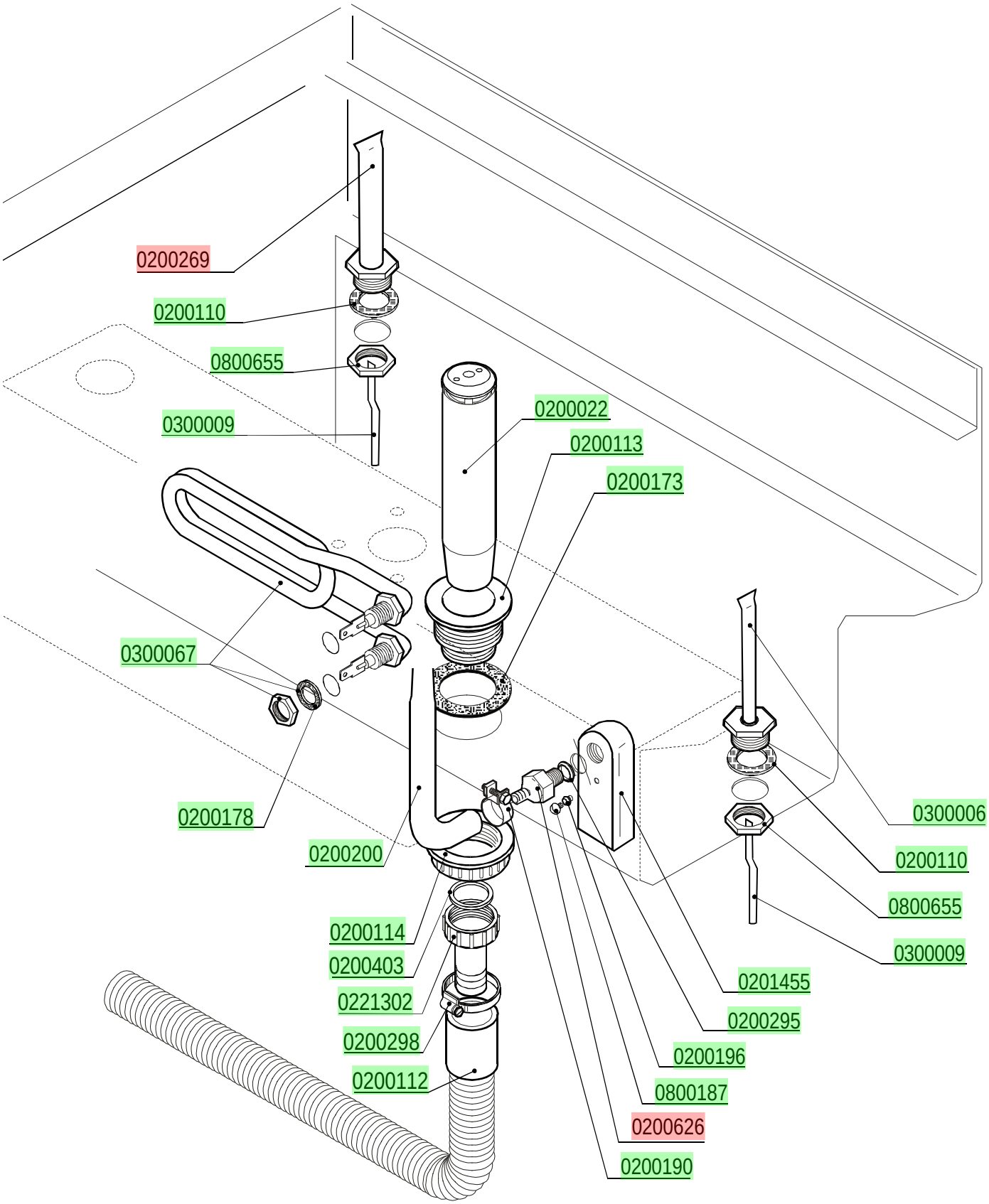

lamber	RINSE COMPONENTS COMPOSANTS RINCAGE	MOD. **L21**	TAV. **3 D** ED. 02/2003

TAV. 3 DI 8

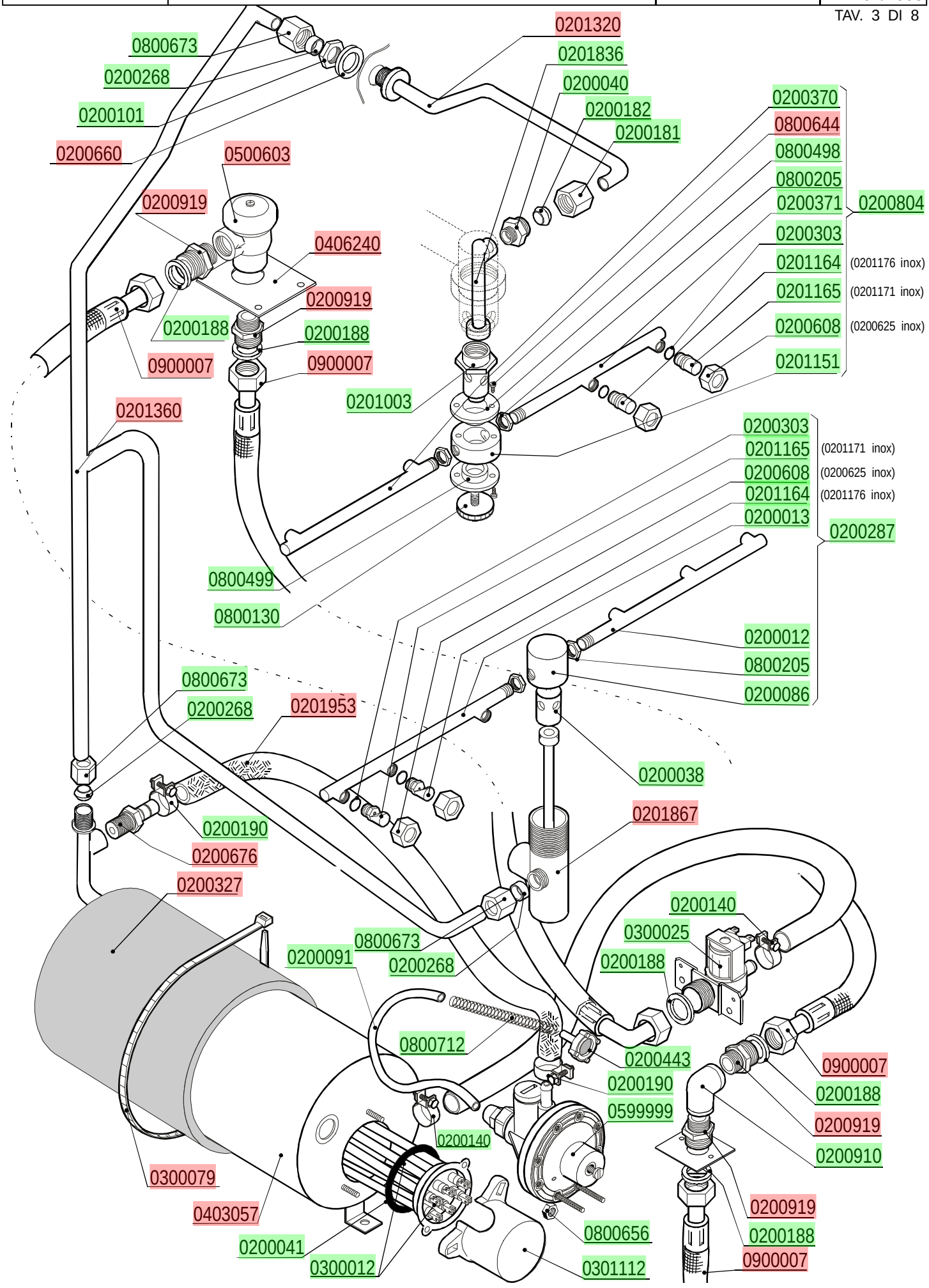

lamber	TABLEAU ELECTRIQUE CONTROL BOX	MOD. **L21**	TAV. **4 D** ED. 02/2003

TAV. 4 DI 8

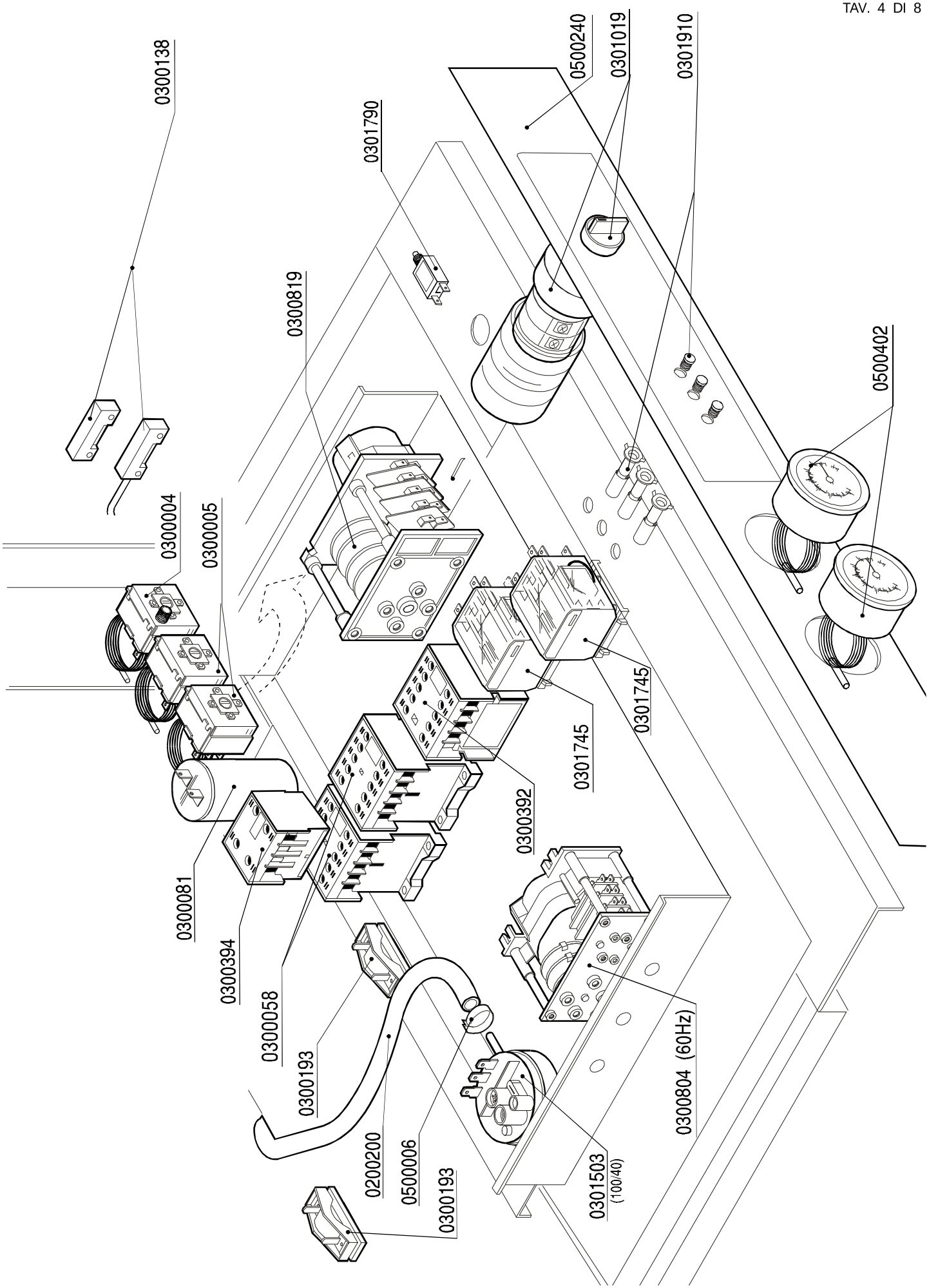

lamber	LIFTING COMPONENTS GROUPE SOULEVEMENT	MOD. **L21**	TAV. **5 D** ED. 02/2003

TAV. 5 DI 8

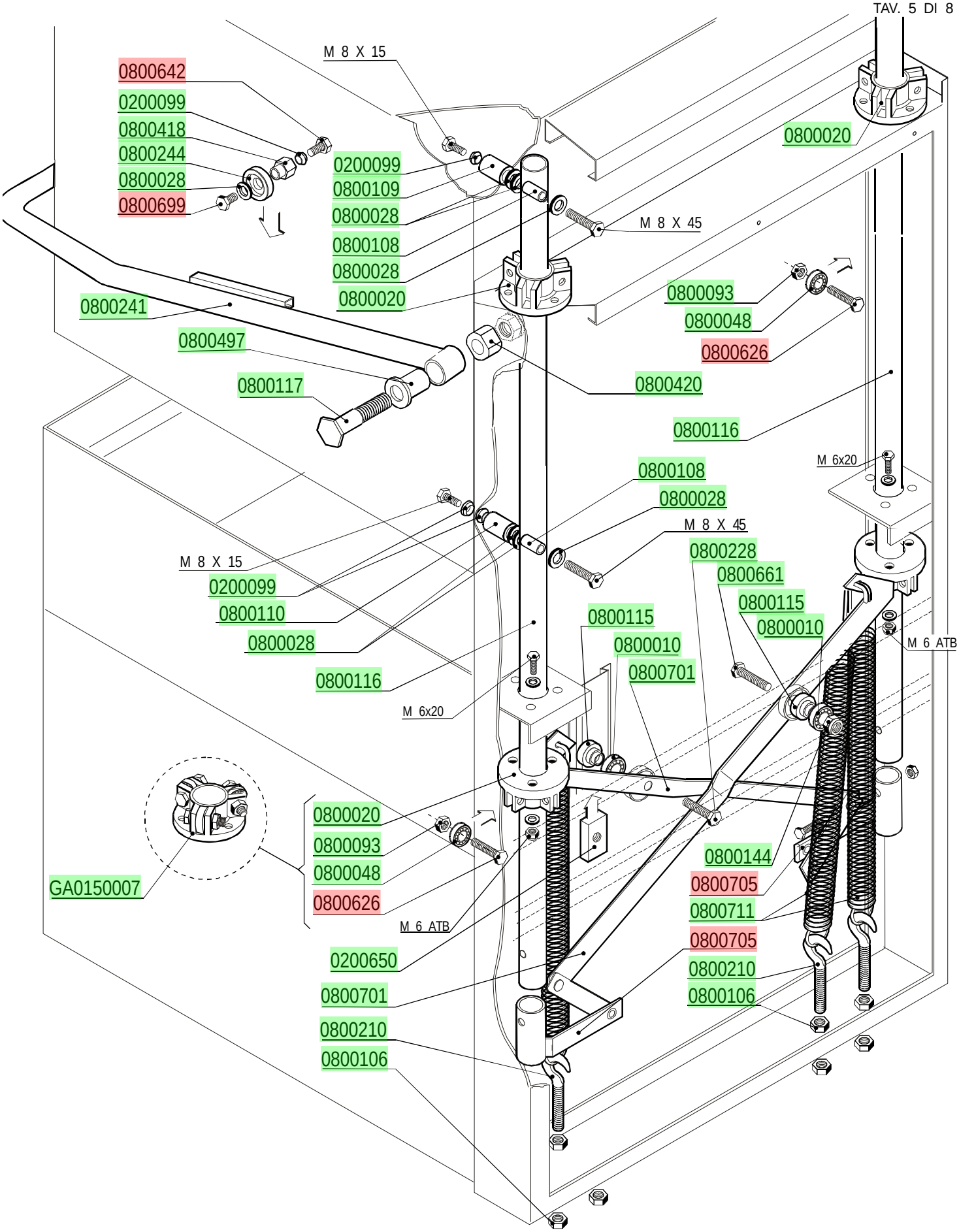

lamber	HOOD CARROSSERIE	MOD. **L21**	TAV. **6 D** ED. 02/2003

TAV. 6 DI 8

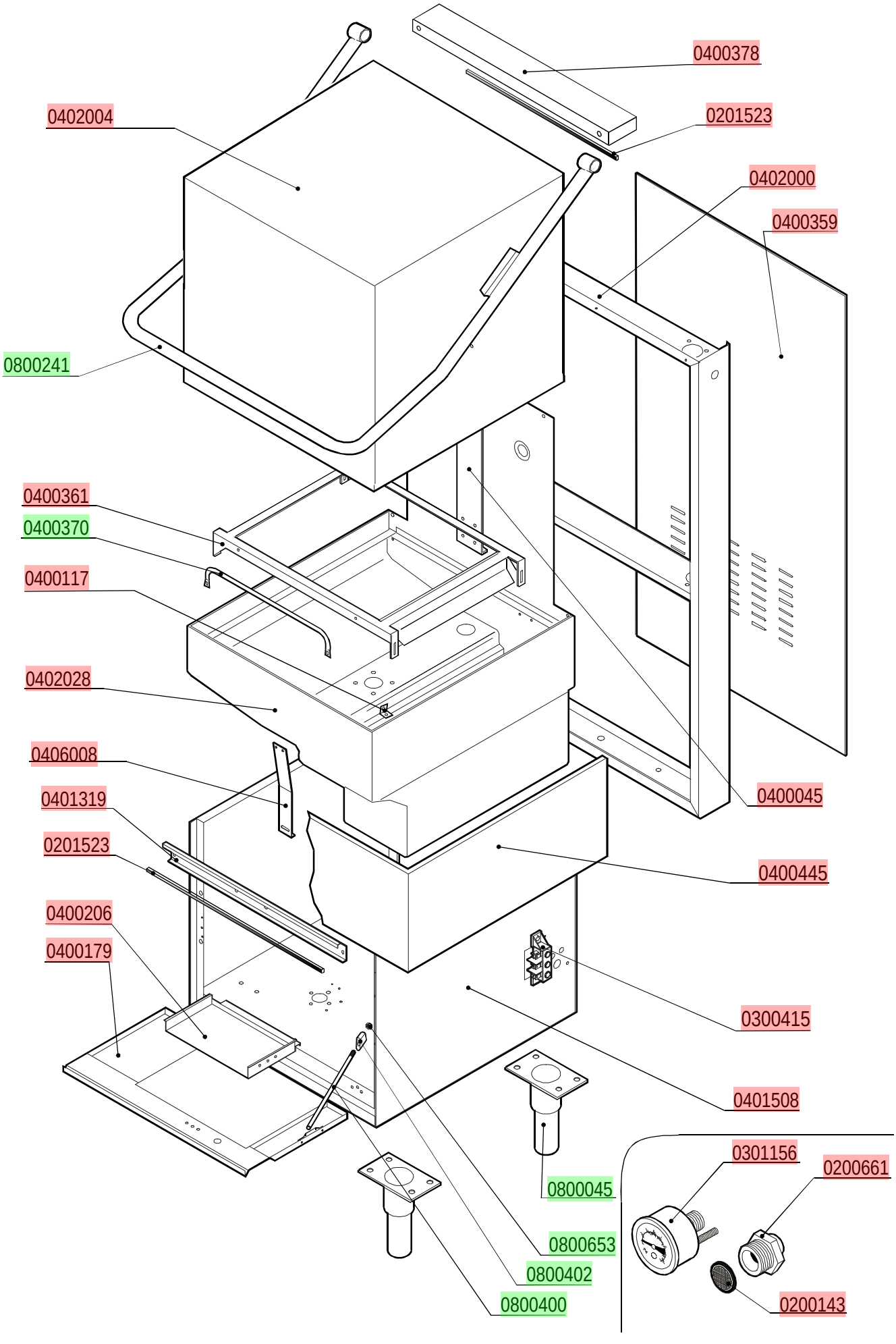

lamber	DRAIN PUMP PARTS POMPE DE VIDANGE	MOD. **L21**	TAV. **7 D** ED. 02/2003

TAV. 7 DI 8

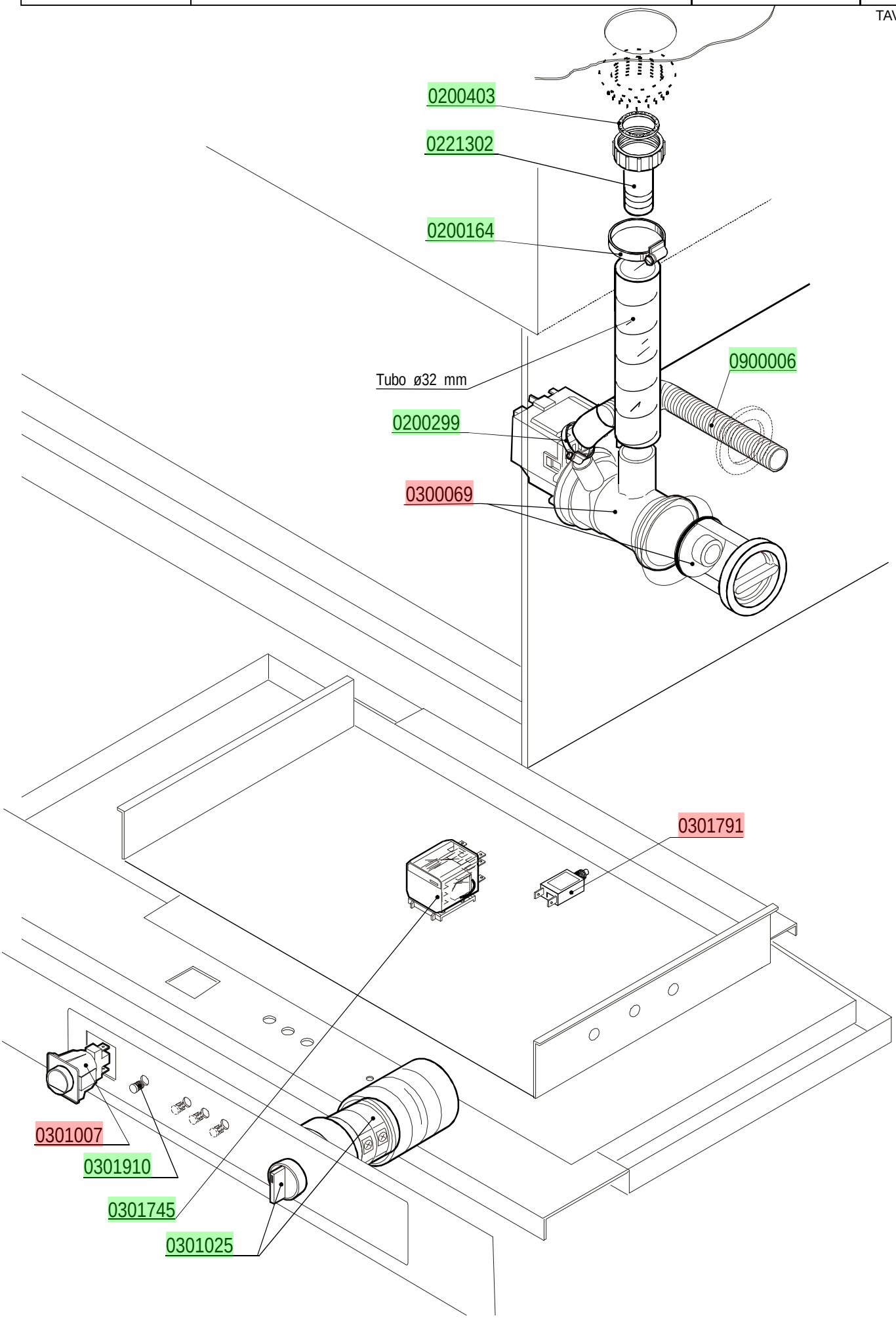

DETERGENT PUMP
DOSEUR DE PRODUIT LESSIVIEL

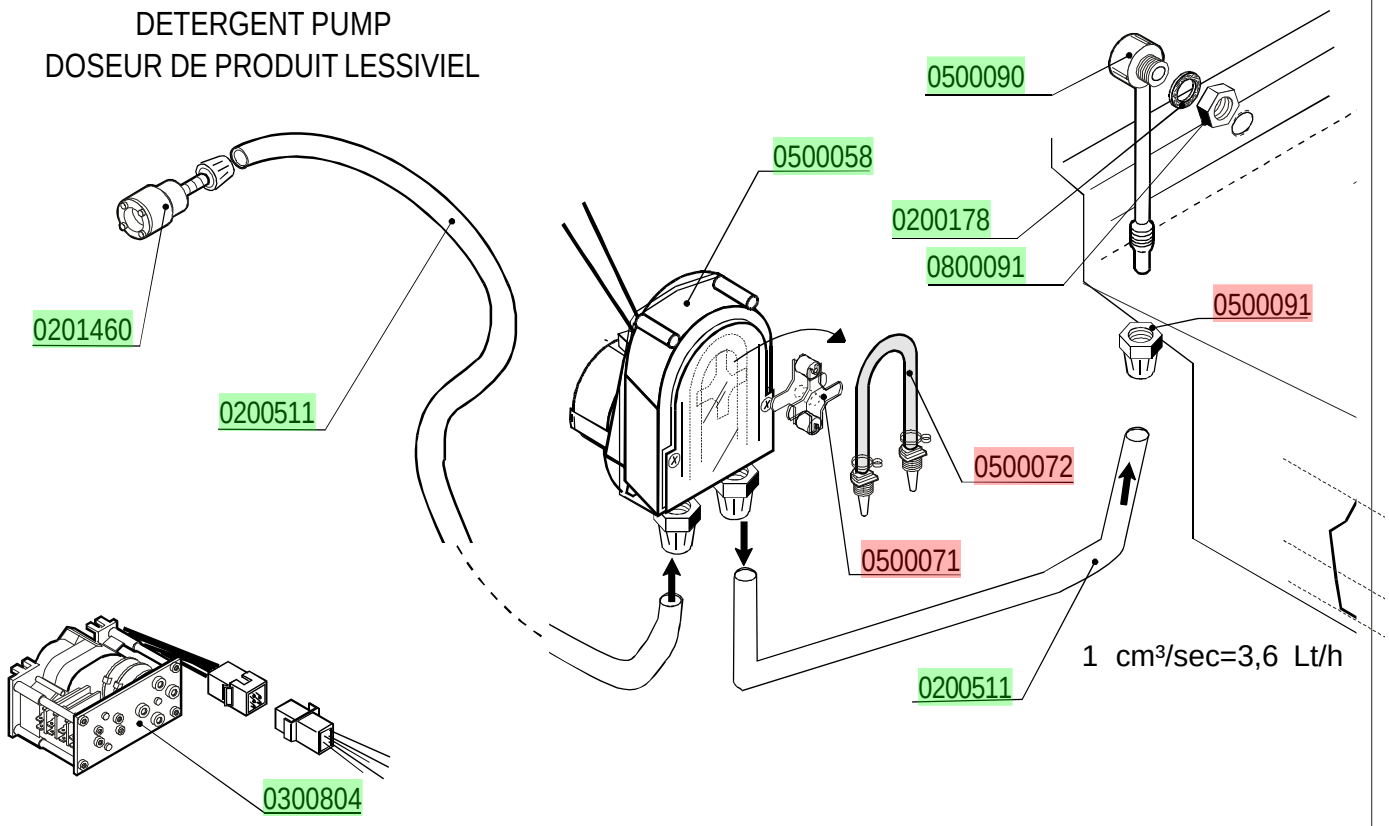

DOSEUR DE PRODUIT POUR RINÇAGE
RINSE AID DISPENSER

cod. 0599999

