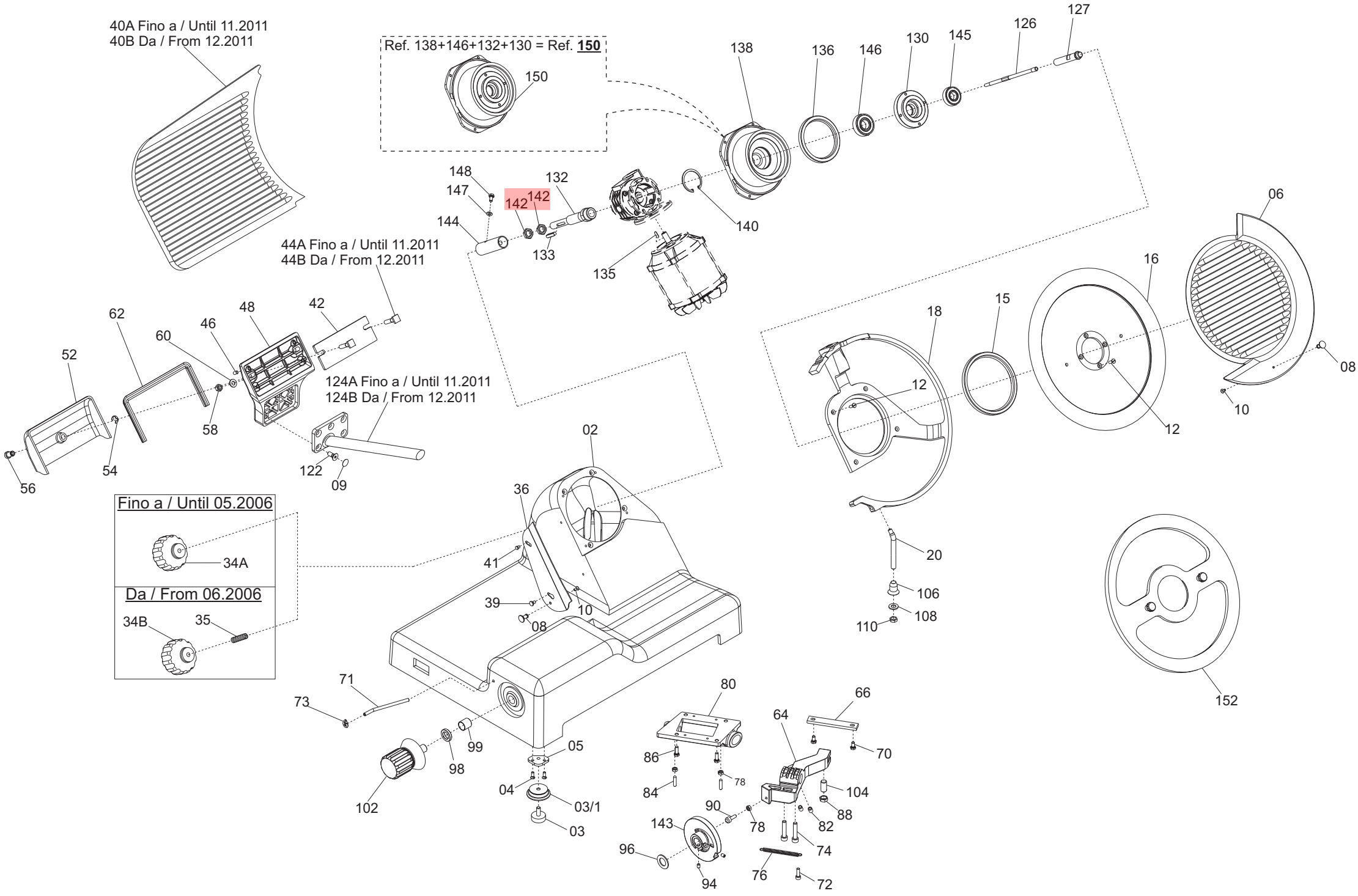
40A Fino a / Until 11.2011
40B Da / From 12.2011
Ref. 138+146+132+130 = Ref. 150
150
138
136
146
130
145
126
127
148
147
142
142
132
144
133
135
140
44A Fino a / Until 11.2011
44B Da / From 12.2011
62
60
46
48
42
52
58
54
56
124A Fino a / Until 11.2011
124B Da / From 12.2011
122
09
06
16
15
18
12
12
08
10
02
36
41
39
10
08
Fino a / Until 05.2006
34A
Da / From 06.2006
34B
35
20
106
108
110
152
71
73
99
98
102
05
04
03/1
03
80
86
84
78
64
66
70
104
88
82
90
78
143
74
96
94
76
72

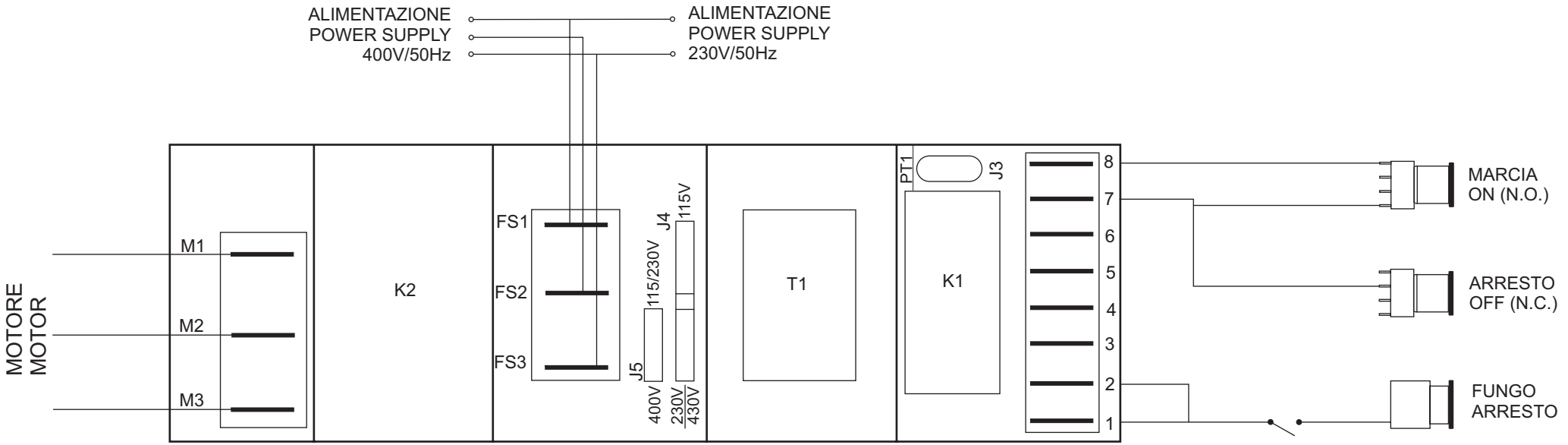
ALIMENTAZIONE
POWER SUPPLY
400V/50Hz
ALIMENTAZIONE
POWER SUPPLY
230V/50Hz
MOTORE
MOTOR
M1
M2
M3
K2
FS1
FS2
FS3
J5
400V
115/230V
J4
230V
115V
430V
T1
PT1
J3
K1
8
7
6
5
4
3
2
1
MARCIA
ON (N.O.)
ARRESTO
OFF (N.C.)
FUNGO
ARRESTO

## fino al / until 04.2009

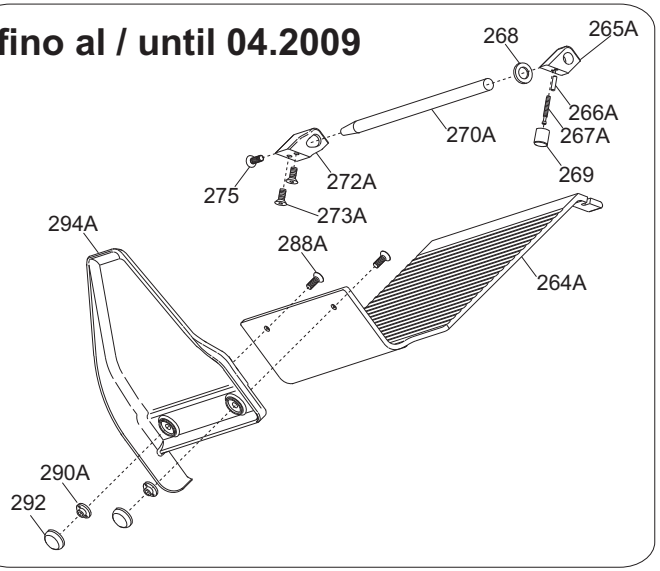


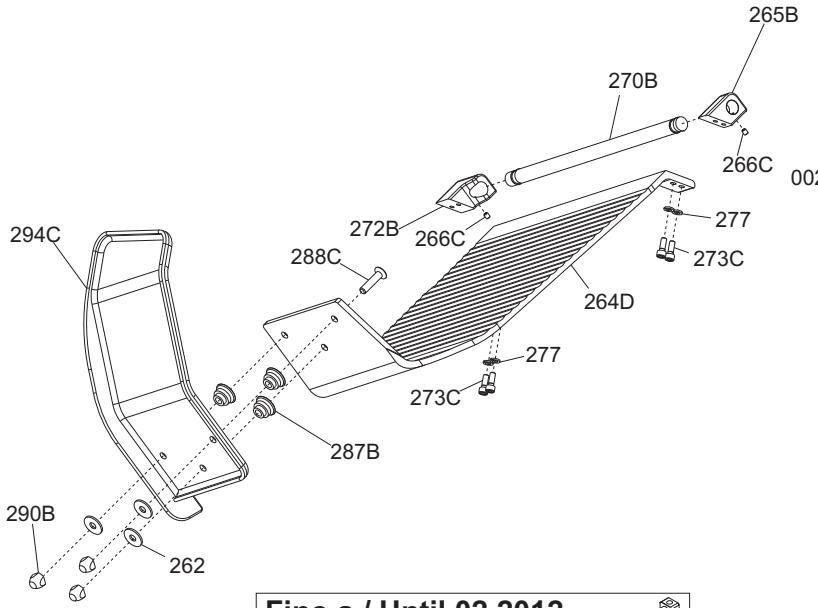


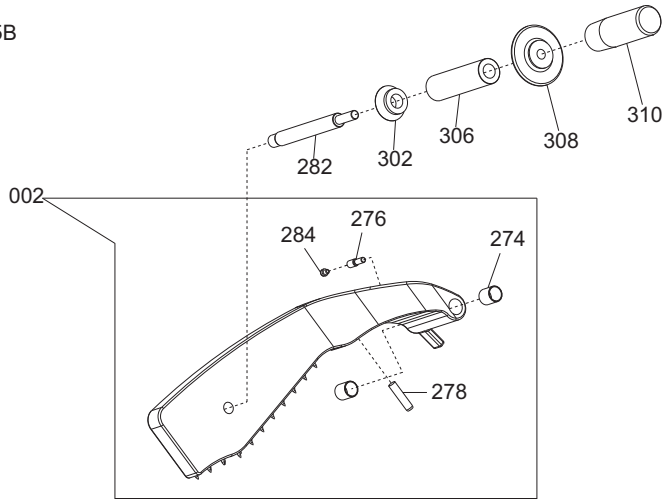


## dal/from 05.2009 al/until 07.2009

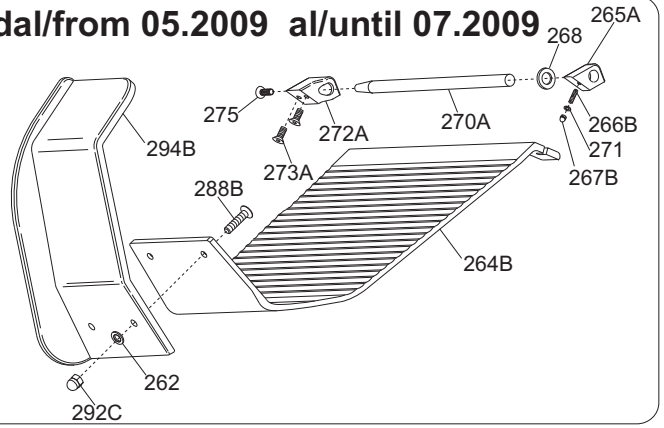


## Fino a / Until 02.2012

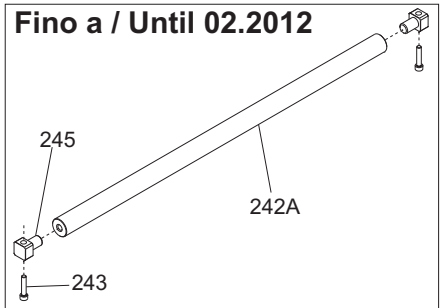


## Da / From 03.2012

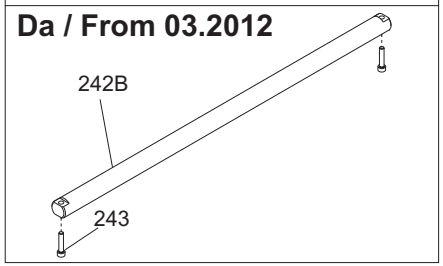


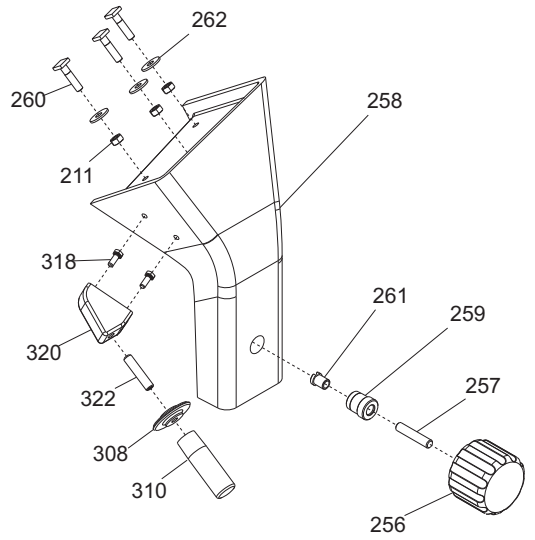


## dal/from 08.2009 al/until 09.2011

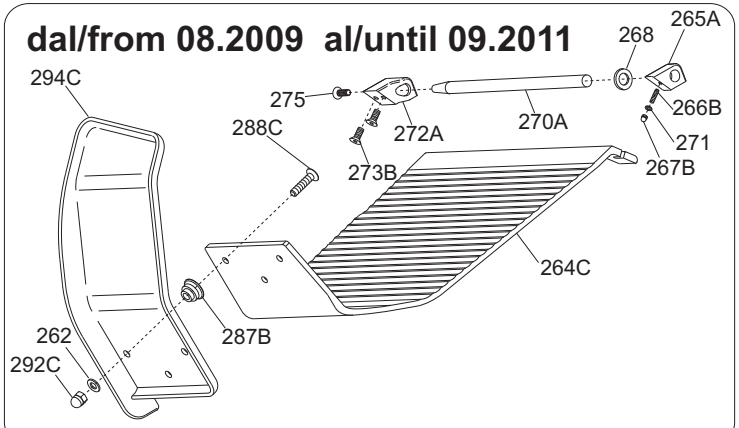


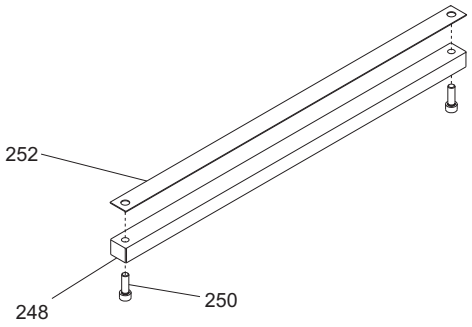


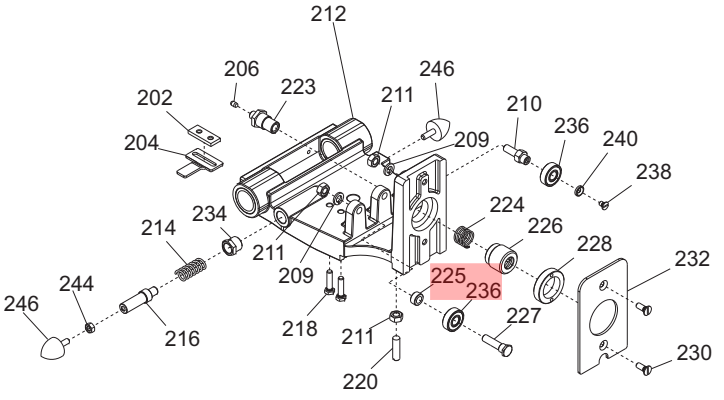

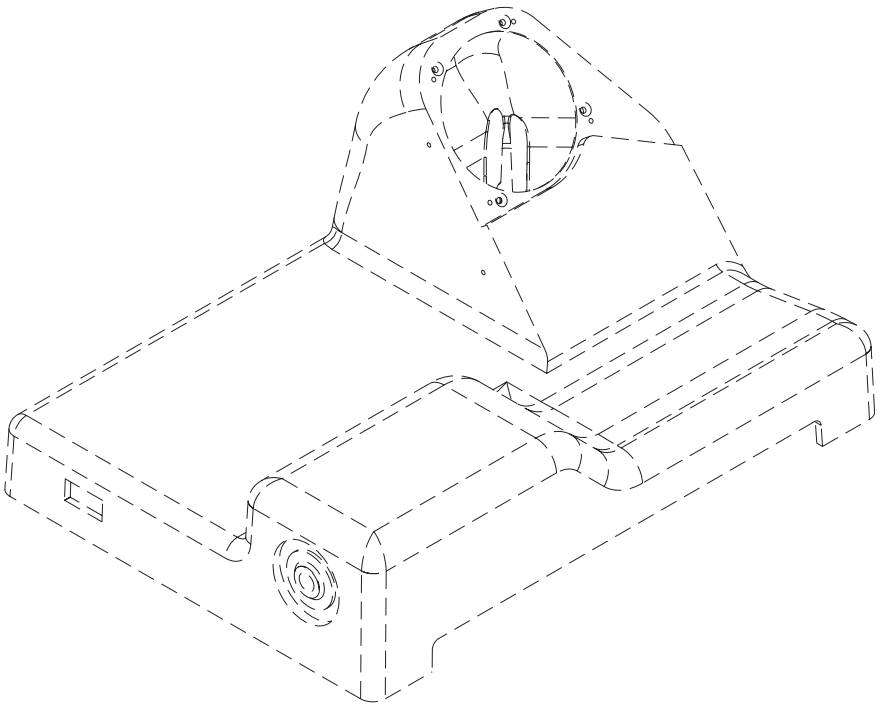

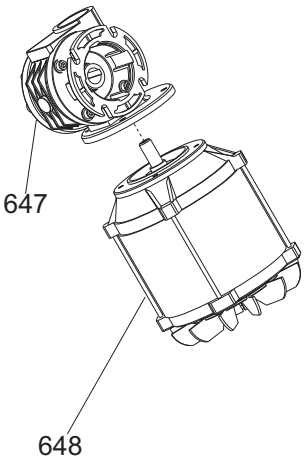


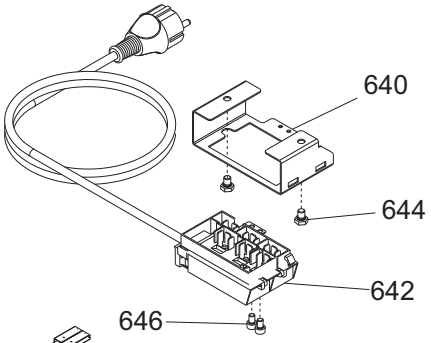


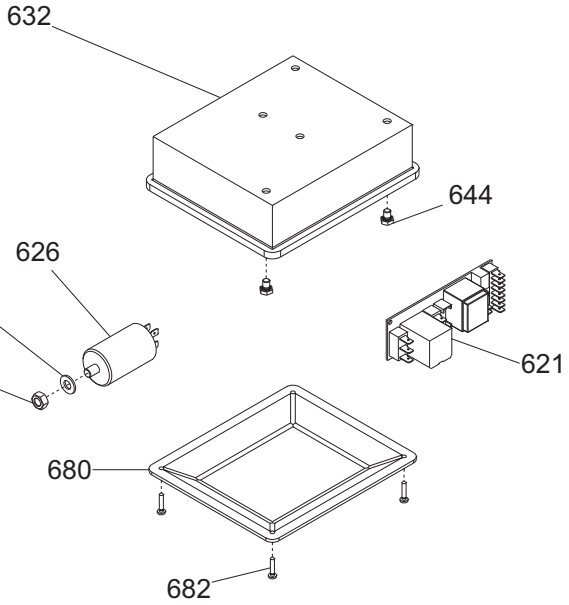


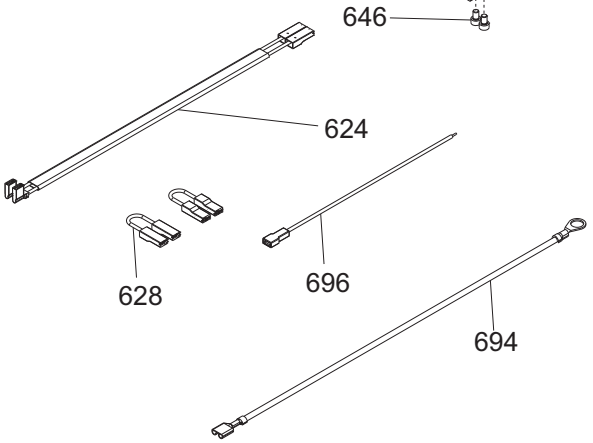


**Fino a / Until 06.2013**

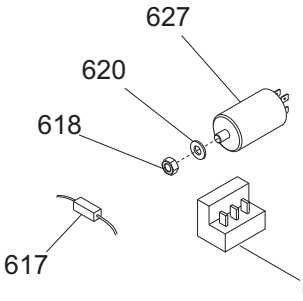


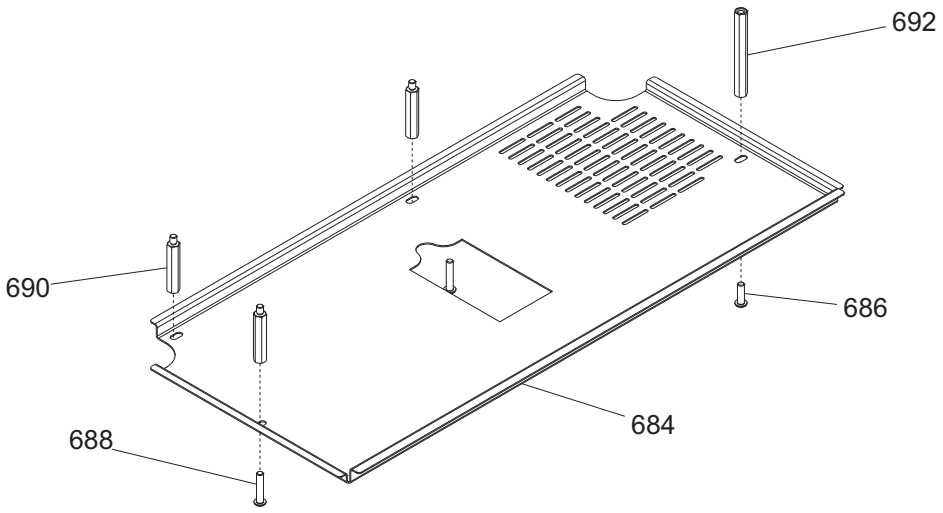

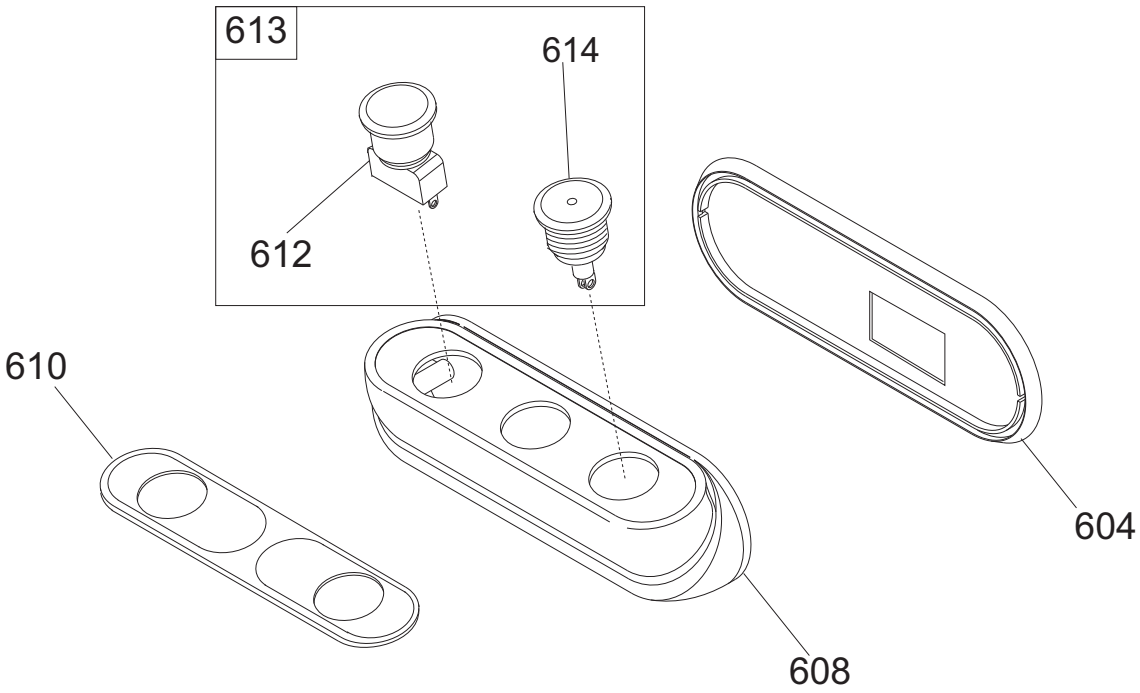
613
614
612
610
608
604

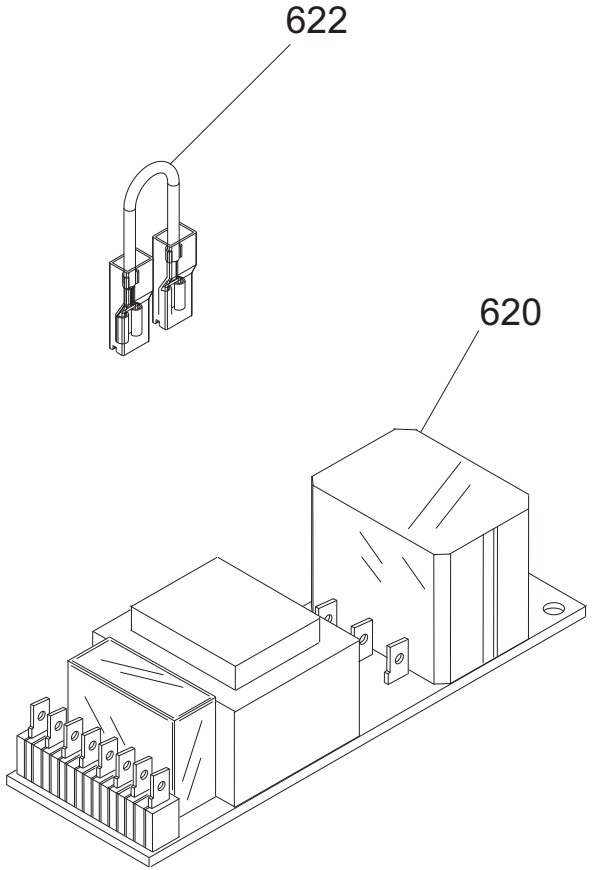
622
620

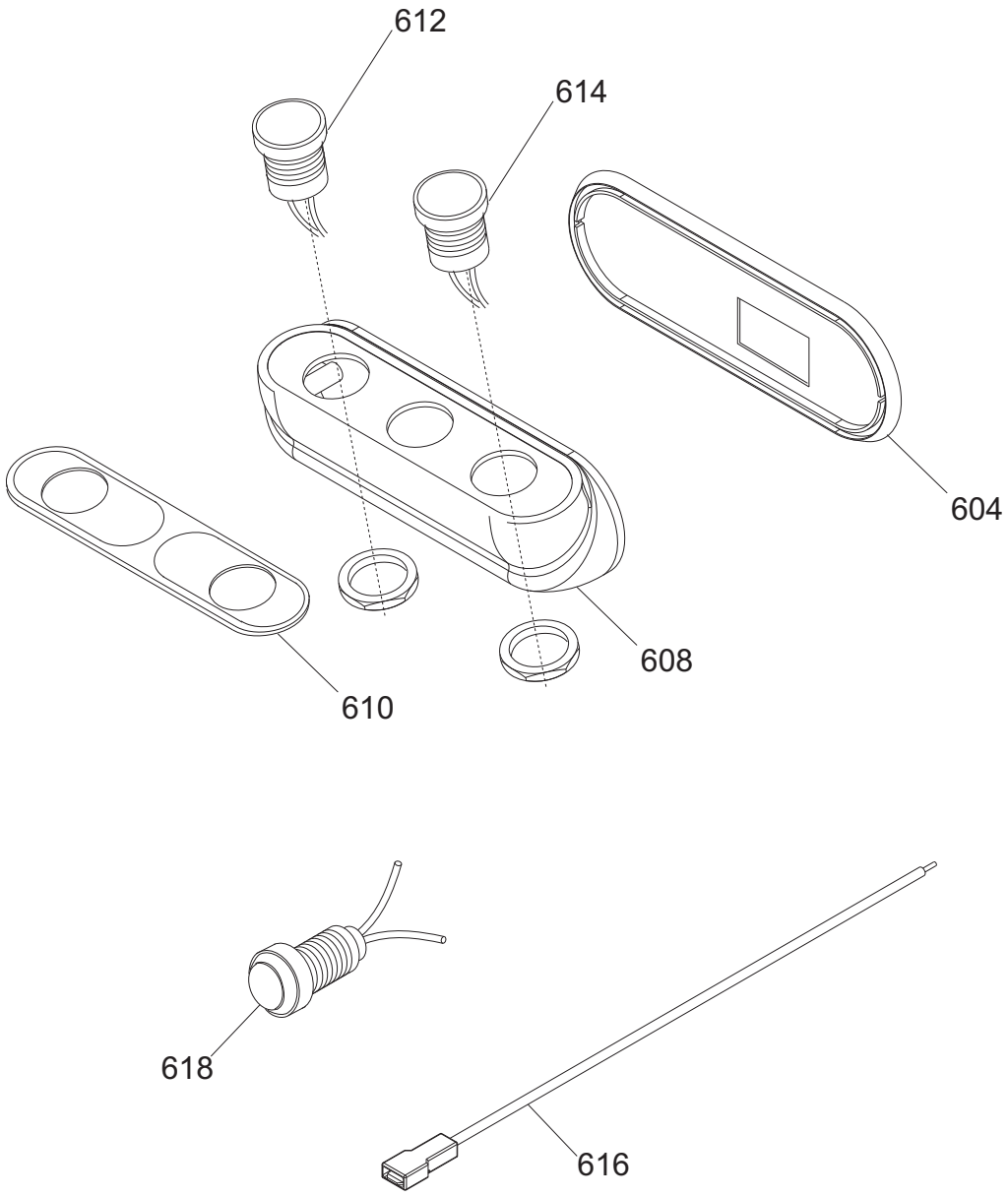
612
614
604
608
610
618
616

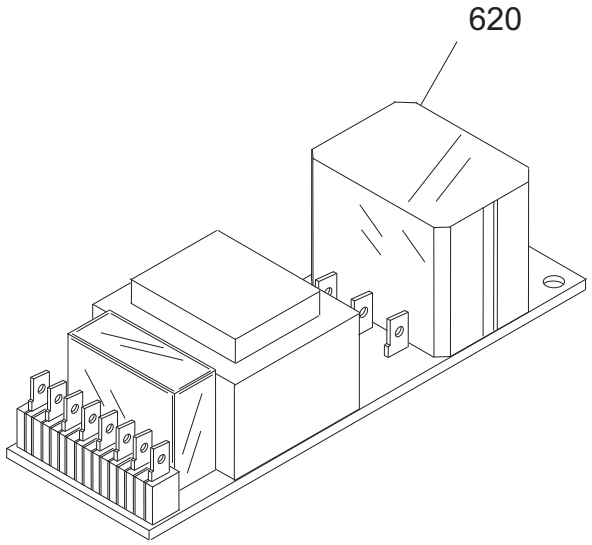
620

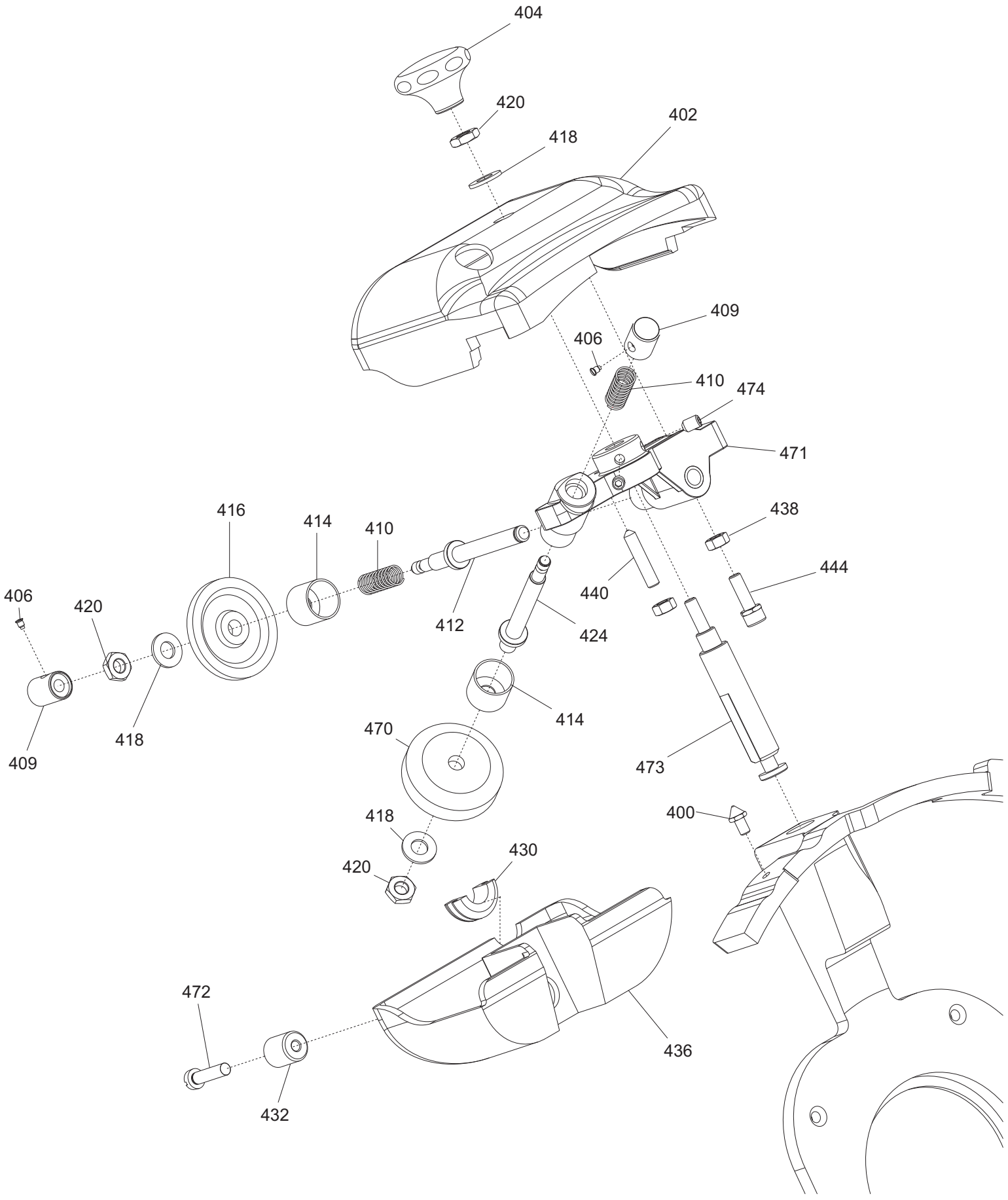
404
420
418
402
409
406
410
474
471
416
414
410
438
444
406
420
440
412
424
414
409
418
470
473
400
418
430
420
472
436
432

**Pulsantiera GALILEO 350 INGR. TOP CE**

| Riferime | Nome prodotto | Codice |
|---|---|---|
| 610 ALU | MASCH.ALLUM.PULSANT.SU CASSA ST.H. | 19529364 |
| 610 PVC | MASCH.PULSANT.SU CASSA NEUTRA | 19420364 |
| 612 | PULS.ACC. NO Y10 RESIN. + CABL. | 19410135C.10 |
| 614 | PULS.ACC.CON SPIA Y10 RESIN.+CABL. | 19410136C.10 |
| 620TF | SCHEDA POT.LED SID 230/400 | 19411000.12 |
| 620MN | SCHEDA POT.LED SID 110-230 OM.UL CB | 19411102 |
| - | CORPO PUL.OPERA MONTATA NO GUAR | 19702034 |
| 604 | GUARNIZIONE PULSANT.NEUTRA TONDA | 19563034 |
| 608 | SCATOLA PULSANTI OPERA | 19563123 |
| 610 | MASCHERINA X PULSANTIERA OP/NEUT.IT | 19420164 |
| 612 | PULSANTE NERO NO | 19410140 |
| 614 | PULSANTE BIANCO NO | 19410142 |
| 616 | CAVETTO PROLUNGA LAMPADA SPIA | 19410750 |
| 618 | SPIA UNIFICATA 220-380 VOLT | 19410406 |
| 620TF | SCHEDA POT.LED SID 230/400 | 19411000.12 |
| 620MN | SCHEDA POT.LED SID 110-230 OM.UL CB | 19411102 |
| - | CORPO PUL.SIDNEY MONTATA NO GUAR | 19702030 |
| 604 | GUARNIZIONE PULSANT.NEUTRA TONDA | 19563034 |
| 608 | SCATOLA PULSANTI SIDNEY | 19563124 |
| 610 | MASCHERINA X PULSANTIERA SIDNEY | 19420163 |
| 612 | PULS.ACC. NO | 19410135.08 |
| 613 | PULS.ACC.+PULS.SP.NO-NC STAG.+CABL. | 19410135C.08 |
| 614 | PULS.ACC.CON SPIA | 19410136.08 |
| 620A | SCHEDA POT.LED SID 110-230 OM.UL CB | 19411102 |
| 620B | SCHEDA POT.LED SID 400 OM. CB | 19411103 |
| 622 | CAVETTO X PONTE SCHEDA POT SID.UL | 19410742 |
| 2 | CASSA 350-385 GLL INGR. OSS | 19510164I |
| 3 | PARAC.PIEDINO D.30X10-M8X23 | 19560156.05 |
| 03-gen | PIEDINO 350-385 05 LNR OSS | 19522620.05 |
| 4 | VITE TSP- DIN 963 M 5X14 | IX2963005014 |
| 5 | PIASTRINA PIEDINI LNR 350 DAL 05 | 19540656.05 |
| 6 | PARALAMA CE 350 PLD-GLL-LNR OSS | 195102097 |
| 8 | POMELLO PARALAMA _ LAV | 19021110 |
| 9 | TAPPO VITI PERNO SUP.VELA GLL | 19560134 |
| 10 | VITE TSP- DIN 963 M 4X10 | IX2963004010 |
| 12 | VITE TSP- DIN 963 M 5X16 | IX2963005016 |
| 15 | ANELLO TENUTA 115X135X10 SC NBR | 195621364 |
| 16 | LAMA 350 - 57/4/280 G&B F.ESTR. | 18350574280GF |
| 18 | AN.PR.LAMA 350 GLL | 19513064 |
| 20 | PERNO X ANELLO GLL 350 | 19534074 |
| 34A | MAN. TIR.PARALAM. LNR | 19522610 |
| 34B | MAN. TIR.PARALAM.M12 GLL ING | 19522611 |
| 35 | BUSSOLA MAN.TIR.PARAL. PLD-GLL ING. | 19534464 |
| 36 | PARAFETTA GLL LAMA SPEC.350 | 19531057A |
| 39 | VITE INOX PARAFETTA 300:385 | 19335011 |
| 40A | VELA 350 GLL OSSIDATA | 19510364 |
| 40B | VELA 350 GLL Y11 OSSIDATA | 19510364.11 |

| | | |
|---|---|---|
| 41 | PRIGIONIERO PARAF.LNR MNZ 250/385 | 19336052 |
| 42 | PIASTRINA ZINC.REG. VELA GLL 350 | 19540648 |
| 44A | VITE BLOCC.VELA TQ 8 X 38 AF 350 | 19335007 |
| 44B | VITE BLOCC.VELA TQ 8 X 42 GLL BIZ | 19335007BZ |
| 46 | VITE SENZA TESTA DIN 913 M 6X12 CE | IX2913006012 |
| 48 | SUP.VELA GLL 350-385 OSS | 19510764 |
| 52 | COP.SUP.VELA 350-385 GLL. OSS | 19512264 |
| 54 | ANELLO RADIALE DIN 6799 M8 | IX26799008 |
| 56 | MANOP.IX.COPERC.SUPP.VELA LNR | 19335021 |
| 58 | DADO ES. DIN 934 M 8 | IX2934008 |
| 60 | RONDELLA PIANA DIN 125 D 8 | IX2125008 |
| 62 | GUARN. COPER.SUP.VELA GLL 350-385 | 19563064 |
| 64 | MOVIMENTO VELA LNR PR.FUS. 350 LAV | 19500160 |
| 66 | PIASTRINA MOV. LNR-GLL DAL 07 | 19540654.07 |
| 70 | VITE TE DIN 933 M 6X12 T.F. | IX2933006012 |
| 71 | TUBETTO OLIATORE 350-370 | 19553009 |
| 72 | VITE TCEI DIN 912 M 6X20 | IX2912006020 |
| 73 | TARGHETTA OIL.S. | 19420175 |
| 74 | VITE TCEI DIN 912 M 8X40 | IX2912008040 |
| 76 | MOLLA MOVIMENTO LNR 350-385 | 19390756 |
| 78 | DADO ES. DIN 934 M 6 | IX2934006 |
| 80 | SUPP.BOCCOLE PR.FUSIONE LNR LAV. | 19500164 |
| 82 | VITE SENZA TESTA DIN 916 M 8X16 NE | NE0916008016 |
| 84 | PRIGIONIERO 6 X 25 OTTONE | 19337002 |
| 86 | VITE TE DIN 933 M 6X18 T.F. | IX2933006018 |
| 88 | DADO GRANO REG.MOV.LNR-GLL 350/385 | 19533664 |
| 90 | RULLINO MOVIMENTO LNR 350-385 | 19336074 |
| 94 | VITE SENZA TESTA DIN 916 M 6X8 NE | NE0916006008 |
| 96 | RONDELLA ONDULATA 19 | 19342006 |
| 99 | BOCCOLE AUTOLUBR.18.20.20 | 19324108 |
| 99 | DISTANZIALE MAN.GRAD.ALLU. LNR | 19561254 |
| 102 | MAN. NUM. LNR 350-385 | 19522600 |
| 104 | PRIGI.MOV.OT.M12 LEO-GALL.350/385 | 19337064 |
| 106 | GHIERA SUPP ANELLO LNR 300-385 | 19534066 |
| 108 | RONDELLA PIANA DIN 125 D 10 | IX2125010 |
| 110 | DADO ES. DIN 439 M 10 BASSO | IX2439010 |
| 122 | VITE TSPEI DIN 7991 M 8X20 | IX27991008020 |
| 124B | ASS.PERNO MOV.+SUPP.VELA GLL D.11 | 19530766.11 |
| 124A | ASS.PERNO MOV.+SUPP.VELA IX.GLL | 19530766 |
| 126 | ASTINA TIRANTE PARALAMA GLL ING | 19530565 |
| 127 | ALBERINO PORTA ASTINA TIR. GLL ING. | 19530566 |
| 130 | FLANGIA ATTACCO LAMA PLD-GLL INGR. | 19530146 |
| 132 | ALBERO TRASCINAM.LAMA GLL INGR.ZINC | 19540165 |
| 136 | ANELLO TENUTA 80X100X10 SC NBR | 195621366 |
| 138 | FLANG. SUPP.RIDUTT.GLL.INGR.350 LAV | 19021465 |
| 140 | ANELLI D ARRESTO DIN 472 D 47I | IX2472047 |
| 142 | DADO ALBERO TRASCINAMENTO GLL ZINC | 19543864 |
| 143 | CAMMA LNR 350-385 CONICA LAVORATO | 19563554LV |
| 144 | TUBETTO BLOCCA TIR.PARAL. GLL INGR | 19530164 |
| 145 | CUSC.IX.FLAN.PLD ING.Y14 6203 2RS | 19320203X |

| | | |
|---|---|---|
| 146 | CUSCINETTO 6204 2RS NTN | 19320265 |
| 147 | RONDELLA PIANA DIN 125 D 6 | IX2125006 |
| 148 | VITE TE DIN 933 M 6X16 T.F. | IX2933006016 |
| 150 | ASSIEME PULEGGIA+FLANGIA GLL ING. | 19900064I |
| 152 | DISCO ESTRATTORE LAMA PER 350 | 19702512 |
| 202 | PIAST. SGANCIO FILET.AFF.CE | 19533200 |
| 204 | PIAST. SGANCIO CARR. LNR-GLL | 19533254 |
| 206 | PUNTALE SGANCIO 300-385 CE | 19565001 |
| 209 | RONDELLA GROWER UNI 1751 D 8 | IX21751008 |
| 210 | PERNO ECCEN CUSCINETTO LNR 350 | 19540808 |
| 211 | DADO ES. DIN 934 M 8 | IX2934008 |
| 212 | CARRELLO GLL/LNR BOC.GHISA LAV.PFUS | 19500556 |
| 214 | MOLLA PARACOLPO LNR 350-385 | 19390754 |
| 216 | PISTONCINO PARAC. LNR 350 | 19531356 |
| 218 | VITE TE DIN 933 M 6X25 T.F. | IX2933006025 |
| 220 | PRIGIONIERO M8 OTTONE CARR.LNR 350 | 19337054 |
| 223 | ESAGONO PER SGANCIO LNR 350-385 | 19534038 |
| 224 | MOLLA PER SGANCIO 300-370 CE | 19390601 |
| 225 | RONDELLA DIST CUSC LNR 350-385 | 19346056 |
| 226 | BUSSOLA FIL.X SGANC 350-385 LNR | 19534026 |
| 227 | PERNO CUSCINETTO LNR 350-385 | 19540807 |
| 228 | GHIERA FILET.ESTER. 300-330 CE | 19534030 |
| 230 | VITE TSP- DIN 963 M 6X16 | IX2963006016 |
| 232 | PIASTRINA CARRELLO 350-370 CE | 19533009 |
| 234 | BUSSOLA PARACOLPO 350-385 LNR | 19538054 |
| 236 | CUSCINETTO CARR. 6000 2RS R11 | 19320154 |
| 238 | VITE TSP- DIN 963 M 5X08 | IX2963005008 |
| 240 | RONDELLA X PERNO CUSC. LNR 350 | 19346054 |
| 242A | BARRA TONDA CARR. LNR 350-385 | 19530654 |
| 242B | BARRA TONDA CARR. LNR 350-385 Y12 | 19530654.12 |
| 243 | VITE TCEI DIN 912 M 6X30 | IX2912006030 |
| 244 | DADO ES. DIN 934 M 6 | IX2934006 |
| 245 | QUADRETTO BARRA TONDA LNR | 19541745 |
| 246 | PARAC.CARRELLO D.25X25-M6X17 PARAB. | 19560154 |
| 248 | BARRA QUADRA 350-385 LNR | 19540154 |
| 250 | VITE TCEI DIN 912 M 8X25 | IX2912008025 |
| 252 | PIASTRINA IX TEMPR.LNR 350-385 | 19530854X |
| 256 | MAN. BLOCCA GAMBO M10 GRIGIA | 19564022 |
| 257 | PRIGIONIERO M10 X GAMBO X CE | 19336038 |
| 258 | GAMBO GLL 350 OSSIDATO | 19510664 |
| 259 | BUSSOLA INOX GAMBO 350-385 LNR | 19534023 |
| 260 | VITE BLOCC.VELA TQ 8 X 38 AF 350 | 19335007 |
| 261 | BUSS.FRES FERMA MAN.300-370 CE | 19534016 |
| 262 | RONDELLA F.LARGA DIN 9021 D 8X24 | IX29021008024 |
| 264A | PIATTO GLL 350-385 OSSIDATO | 19510464 |
| 264C | PIATTO GLL CORT.09 350-385 OSSIDATO | 19510465.09 |
| 264D | PIATTO GLL CORT.11 350-385 OSSIDATO | 19510465.11 |
| 264B | PIATTO GLL CORTO 350-385 OSSIDATO | 19510465 |
| 265A | BLOC.DRITTO AST. PIATTO GLL 350 OSS | 19525066 |
| 265B | BLOC.DRITTO D.11 PIATTO GLL 350 OSS | 19525066.11 |

| | | |
|---|---|---|
| 266A | SPINA CILINDRICA INOX DIN 7 D5X24 | IX27005024 |
| 266B | VITE SENZA TESTA DIN 913 M 5X30 CE | IX2913005030 |
| 266C | VITE SENZA TESTA DIN 916 M 5X6 NE | NE0916005006 |
| 267B | DADO CIECO DIN 1587 M 5 | IX21587LC005 |
| 267A | PRIGIONIERO BLOC.DRITTO GLL 350-385 | 19531364 |
| 268 | ANELLO PARACOLPO X PIATTO BS2 | 19563254 |
| 269 | MANOPOLA X STAFFA LNR BS2 350-385 | 19335256 |
| 270A | ASTINA PIATTO GLL 350-385 | 19530464 |
| 270 | ASTINA PIATTO Y11 GLL 350-385 | 19530464.11 |
| 271 | RONDELLA F.LARGA DIN 9021 D 5X15 | IX29021005015 |
| 272A | BLOC.INCL.ASTINA PIATTO GLL 350 OSS | 19525064 |
| 272B | BLOC.INCL.D.11 PIATTO GLL 350 OSS | 19525064.11 |
| 273C | VITE TCEI DIN 912 M 6X16 | IX2912006016 |
| 273B | VITE TSP- DIN 963 M 6X14 | IX2963006014 |
| 273A | VITE TSPEI DIN 7991 M 8X20 | IX27991008020 |
| 274 | BOCCOLE AUTOLUBR.16.18.20 | 19324107 |
| 275 | VITE TSPEI DIN 7991 M 8X16 | IX27991008016 |
| 276 | PERNO PORTA PARAC.P.MERCE GLL 350 | 19533766 |
| 277 | RONDELLA GROWER UNI 1751 D 6 | IX21751006 |
| 278 | PARAC. P.MERCE G. D8,5XH36 | 19563206 |
| 280 | PRESSA MERCE GLL 350-385 OSSIDATA | 19511764 |
| 282 | PERNO STAFFA PRESSAMERCE GLL 350 | 19531324 |
| 284 | FUNGHETTO BRACCIO P.MERCE D8XHT6 | 19563200 |
| 287B | DISTANZIALE PARAMANO GLL DAL 09 | 19562345 |
| 288C | VITE BLOCCAG.PIATTO CARNI+BS2 NUOVO | 19335045 |
| 288B | VITE BLOCCAG.PIATTO MNT 300 | 19335044 |
| 288A | VITE SVASATA PARAMANO GLL | 19335064 |
| 290B | DADO ANTIMANOMISSIONE | 19363560 |
| 290A | DADO FISSAGG. PARAMANO GLL | 19533764 |
| 292 | CUPOLA COPRI DADO GLL | 19533765 |
| 292C | DADO CIECO DIN 1587 M 8 | IX21587LC008 |
| 294B | P.MANO PLEX. PIATTO CORTO GLL | 19562347 |
| 294A | P.MANO POLIC. PIATTO GLL 350-385 | 19562344 |
| 294C | P.MANO POLIC. PIATTO GLL DAL 09 | 19562344.09 |
| 302 | DIST.PRESS.RAGGIATO GLL 350-385 | 19522638 |
| 306 | DIST.PRESSAMERCE GLL 350-385 OSS | 19522634 |
| 308 | ELSA PRESSAMERCE LNR OSSIDATO | 19522640 |
| 310 | MAN. PRESSAMERCE LNR OSSIDATO | 19522645 |
| 318 | VITE TE DIN 933 M 6X16 T.F. | IX2933006016 |
| 320 | BLOCCH.IMPUG.LNR+VAS DAL 04 | 19525052 |
| 322 | VITE SENZA TESTA DIN 913 M 10X45 CE | IX2913010045 |
| - | AFFILAT.INC. LNR 300-385 | 19800020 |
| 400 | VITE RISCONT.CONICA ANELLO DAL 09 | 19336055.09 |
| 402 | CAPPOTT. 300-385 LNR CE OSSIDATA | 19511252C |
| 404 | MAN.CAPP.AFF.LNR OSSIDATO | 19522652 |
| 406 | VITE BLOC.PULSANTE AFF.250-370 | 19335025 |
| 409 | PULSANTE AFFILATOIO 330:370 | 19550208 |
| 410 | MOLLA PERNO AFF.+SBAV. 300:385 | 19390309 |
| 412 | PERNO SBAVATURA 330:370 | 19540709 |
| 414 | BICCHIERINO AFF. LNR | 19540718 |

| | | |
|---|---|---|
| 416 | MOLA SB.350 D.50 H.8 F.8 | 19300209 |
| 418 | RONDELLA PIANA DIN 125 D 8 | IX2125008 |
| 420 | DADO ES. DIN 439 M 8 BASSO | IX2439008 |
| 424 | PERNO AFFILATURA 330:370 | 19540708 |
| 430 | GOMMINO ANTIVIBRANTE CAPP. LNR | 19560152 |
| 432 | MANOP.IX.VASCHETTA AFF. Y11 LNR | 19335023.11 |
| 436 | VASC.AFF.300-385 LNR OSSIDATA | 19511253C |
| 438 | DADO ES. DIN 934 M 6 | IX2934006 |
| 440 | VITE SENZA TESTA DIN 914 M 6X30CE | IX2914006030 |
| 444 | CAPPUCCIO RISCONT.AFFIL. DAL 09 | 19336056.09 |
| 470 | MOLA AF.330-385 D.48 H.15 F.8 Y10 | 19300108C.10 |
| 471 | CORPO AF.LNR PRESSOF. LAV | 19021352.11 |
| 472 | VITE TC- DIN 84 M 6X25 | IX284006025 |
| 473 | PERNO COL.AFFIL. LNR BZ + USA Y13 | 19540452.13 |
| 474 | VITE SENZA TESTA DIN 916 M 6X8 NE | NE0916006008 |
| 618 | DADO ES. DIN 934 M 8 | IX2934008 |
| 620 | RONDELLA PIANA DIN 125 D 8 | IX2125008 |
| 621 | SCHEDA POT.LED SID 110-230 OM.UL CB | 19411102 |
| 624 | CAVET.ALIM PULS-PA 205 AFF MN | 19410718 |
| 626 | CONDENSATORE 12,5UF | 19410312 |
| 628 | CAVETTO X PONTE SCHEDA POT SID.UL | 19410742 |
| 632 | SCATOLA RELAIS DAL 09 | 19563127.09 |
| 640 | PIASTRINA AD U P.CAVO LNR GLL "07" | 19541742.07 |
| 642 | CAVO ALIM.COMP. MN + MOR BOX AD 030 | 19410541.07 |
| 644 | VITE TE DIN 933 M 6X08 T.F. | IX2933006008 |
| 646 | VITE TCEI DIN 912 M 5X8 | IX2912005008 |
| 647 | RIDUT.GLL INGR.VF30 F2 7 P63 B14 B3 | 19401865 |
| 648 | MOT.GLL INGR. D.09 230-50 | 19401562.09 |
| 680 | COPERCHIO SCATOLA DAL 09 | 19563148.09 |
| 682 | VITE AUTOF.TCB+ DIN 7981 D 3,5X13 | IX279813,5013 |
| 684 | PROTEZIONE INF. GLL 350 AUT + INGR. | 19531664 |
| 690 | PERNO ESAG.SUP. COPER. LNR | 19540752 |
| 692 | PERNO ESAG.MOT. COPER. LNR | 19540754 |
| 694 | CAVETTO MASSA TERRA 300-385 UL | 19410739 |
| 696 | CAVETTO PROLUNGA LAMPADA SPIA | 19410750 |