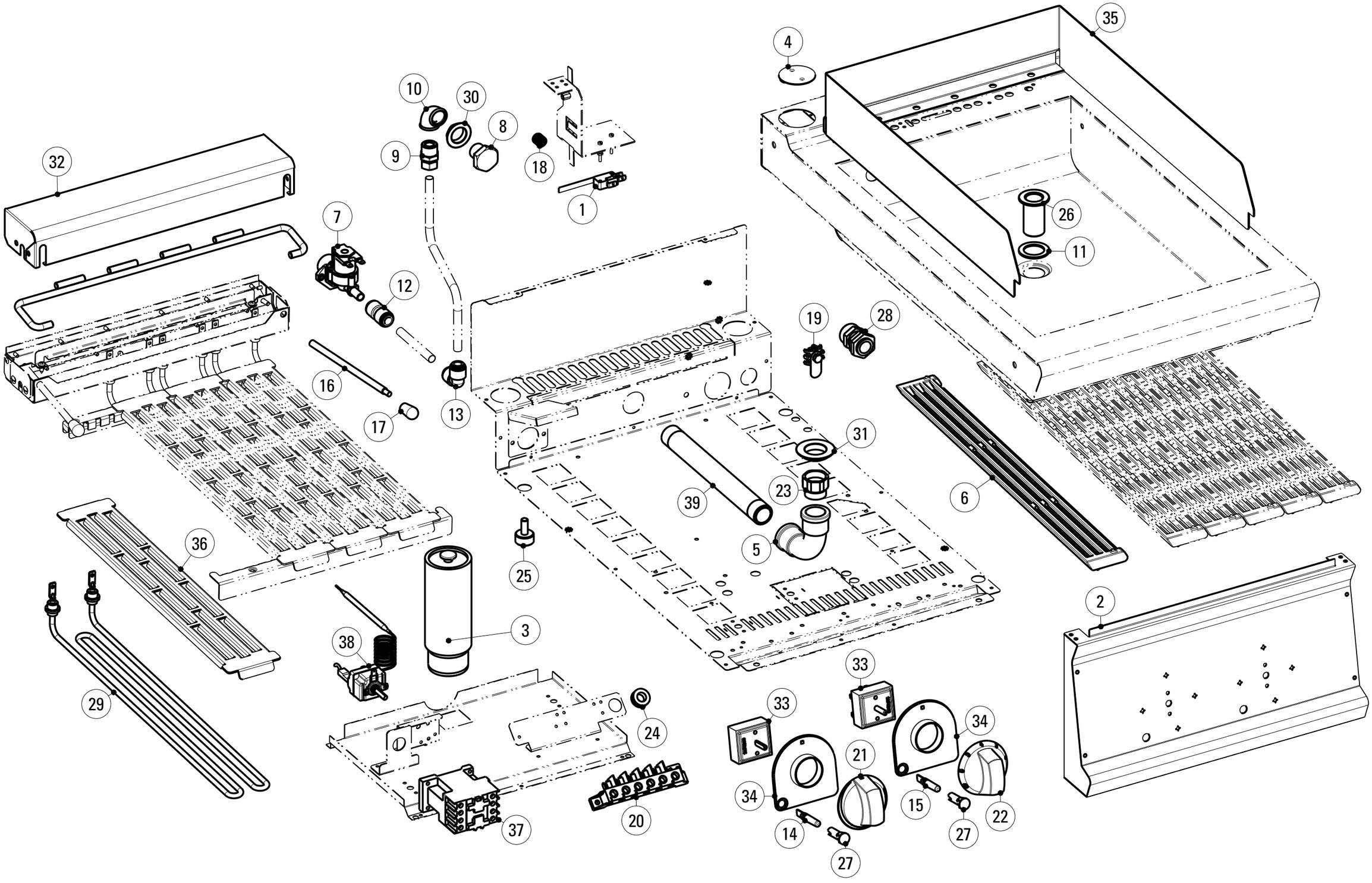

Data stampa | Print date	Codice | Code	Foglio | Sheet	Modelli | Models
11.11.13	*5415.766.00*	*1*	*GD4_E7 - GD8_E7*

CODICI RICAMBIO PER FINITO / SPARE PARTS FOR THE FINISHED PRODUCT

Aggiornato al/Updated to 27/11/17

Artic./Item	Descrizione/Description	Modello/Model
716092	**GRILL ELETTRICO CON ACQUA E GRIGLIA IN GHISA SU VANO APERTO** **FREESTANDING ELECTRIC GRILL WITH WATER AND CAST IRON GRID**	**GD4FE7**

Cons./Recom.	Pos./Posit.	Ricambio/Replacement			Prezzo/Price List
	00527000	RC00527000	FILTRO ANTIDISTURBO 220VCA	ANTI-DISTURBANCE FILTER	28,35
*	01	RC00204000	MICROINTERRUTTORE	MICROSWITCH	16,55
	03	RC00602000	PIEDE 1"3/4 INOX	FOOT	36,41
	04	RC01702000	TAPPO RIPIANO TECNO74	CAP FOR TOP TECNO74	12,24
	05	RC00808000	CURVA GRE GDE	ELBOW GRE	28,02
	06	RC01695000	ELEMENTO GRIGLIA GHISA GD	CAST IRON GRID ELEMENT	40,77
	07	RC01964000	ELETTROV. IN 3/4 - OUT 1VIA	SOLENOID VALVE 3/4 - OUT 1WAY	24,35
	08	RC02123000	EROGATORE FISSO	DELIVERY OUTLET	
	09	RC00828000	GIUNTO	JOINT	22,84
	12	RC01923000	RACCORDO DRITTO J.G. D.10 PM0410E	PIPE D.10	13,77
	13	RC01922000	RACCORDO J.G.90° D.10 PM0310E	PIPE 90° D.10	15,29
*	14	RC00052000	LAMPADA SEGN.NEON FASTON ARANCIO 230V	SIGNAL LAMP	5,19
*	15	RC01782000	LAMPADA SEGN.NEON FASTON VERDE 230V	GREEN NEON LAMP 230V	6,09
	16	RC00328000	LEVA SOLLEVAMENTO RESIST.	HEATING ELEMENT LIFTING LEVER	14,67
	17	RC00329000	MANOPOLA SCARICO	KNOB	5,41
	18	RC00324000	MOLLA LEVA	LEVER SPRING	3,97
	19	RC00304000	MORSETTO EQUIPOTENZIALE COMPLETO	EQUIPOTENTIAL CONNECTING BLOCK	6,62
	20	RC00194000	MORSETTIERA FV 122 B	CONNECTING BLOCK	9,16
	21a	RC02067000	MANOPOLA QSE NERA	BLACK KNOB	9,05
	21b	RC02068000	MANOPOLA QSE GRIGIA	GREY KNOB	9,05
	22a	RC01877000	MANOPOLA ELETTRICA 0-6+INF NERA	BLACK KNOB	8,44
	22b	RC02075000	MANOPOLA ELETTRICA 0-6+INF GRIGIA	GREY KNOB	9,05
	24	RC00297000	PASSACAVO	FAIRLEAD	3,97

L'azienda si riserva il diritto di apportare ulteriori aggiornamenti senza preavviso. / The data may be updated without prior warning

Artic./Item	Descrizione/Description	Modello/Model
716092	**GRILL ELETTRICO CON ACQUA E GRIGLIA IN GHISA SU VANO APERTO** **FREESTANDING ELECTRIC GRILL WITH WATER AND CAST IRON GRID**	**GD4FE7**

Cons./Recom.	Pos./Posit.	Ricambio/Replacement			Prezzo/Price List
*	27	RC01783000	PORTALAMPADA TRASPARENTE D10	TRANSPARENT LAMP HOLDER D10	5,30
	28	RC00241000	PRESSACAVO PG16 CON DADO	CABLE GLAND AND NUT	7,18
*	29	RC01111000	RESISTENZA ELETT. 1.35KW 230V	HEATING ELEMENT	57,60
*	33	RC00937000	REGOLATORE DI ENERGIA	ENERGY REGULATOR	23,94
	34a	RC01905000	SOTTOMANOPOLA EL 1L NERO	BLACK UNDERKNOB	7,70
	34b	RC02024000	SOTTOMANOPOLA EL 1L GRIGIO	GREY UNDERKNOB	7,18
*	37	RC00006208	TELERUTTORE 25A	REMOTE CONTROL SWITCH	85,29
	38	RC00779000	TERMOSTATO DI LAVORO	WORKING THERMOSTAT	36,41

L'azienda si riserva il diritto di apportare ulteriori aggiornamenti senza preavviso. / The data may be updated without prior warning