DESPIECES DEL SERVICIO TECNICO

Lavadoras - Washing machines - Lave linges

LC-7 ; LC-10 ; LC-14
LAC-7 ; LAC-10 ; LAC-14

OCTUBRE, 1999

Fagor Industrial, S. Coop.

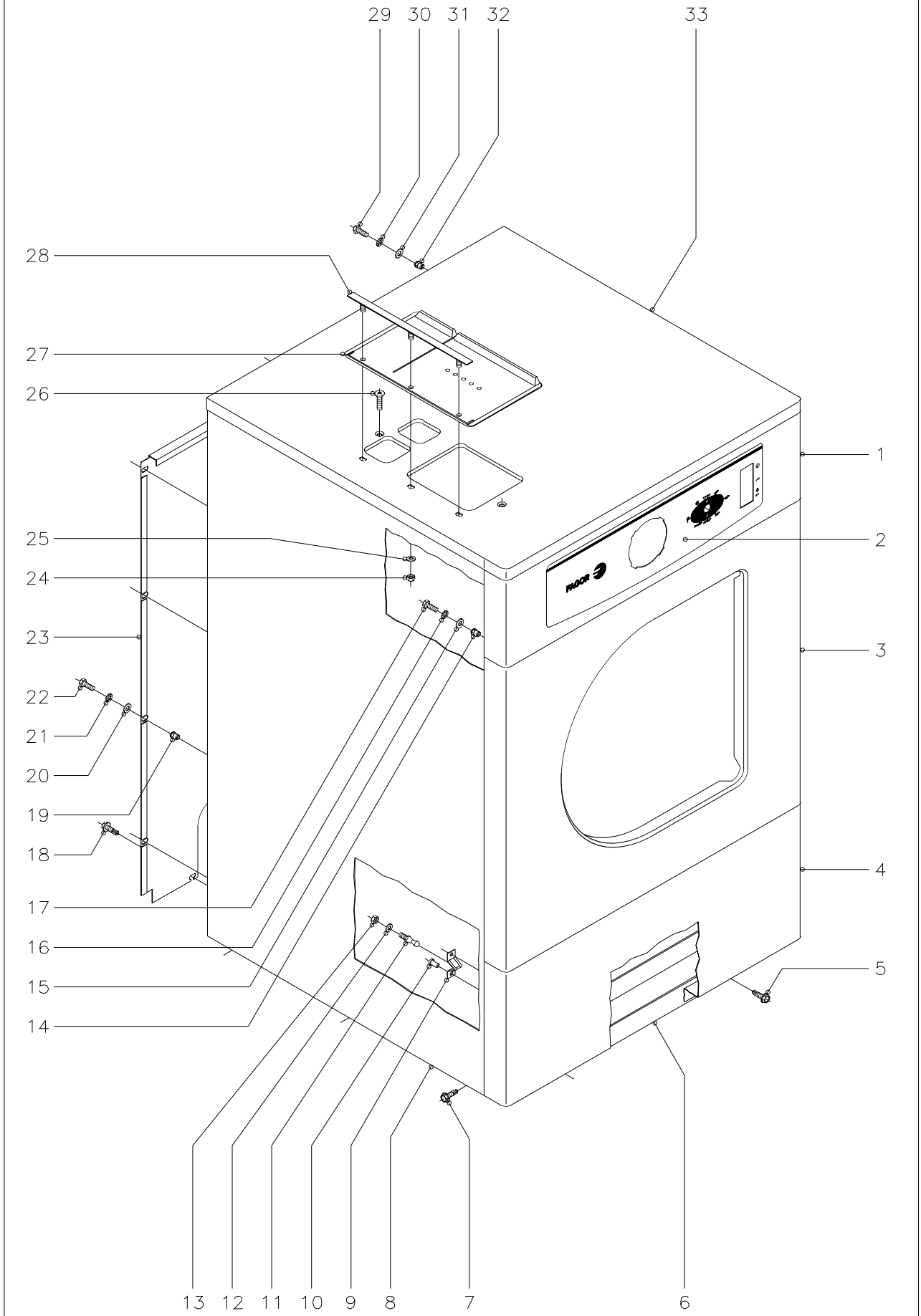

N plano	Firma	Fecha	Aparato	Lamina	
C-720		5-99	LAVADORAS : 7; 10; 14	1	Fagor Industrial S.Coop. O<ate FAGOR

MOD.	LAVADORAS	ZONA	MUEBLE	PLANO	C-720

ITEM	CODIGO	DENOMINACION	TEXTO	LC-7 LAC-7	LAC-7 MP	LAC-7 MPP	LC-10 LAC-10	LAC-10 MP	LAC-10 MPP	LC-14 LAC-14	LAC-14 MP	LAC-14 MPP	NOTAS
1	P500316	Portamandos		1	-	-	1	-	-	-	-	-	
1	P500320	Portamandos		-	1	1	-	1	1	-	-	-	
1	P520310	Portamandos		-	-	-	-	-	-	1	-	-	
1	P520311	Portamandos		-	-	-	-	-	-	-	1	1	
2	P500310	Embellecedor portamandos		1	-	-	1	-	-	1	-	-	
2	P500323	Embellecedor portamandos		-	1	-	-	1	-	-	1	-	
2	P500325	Embellecedor portamandos		-	-	1	-	-	1	-	-	1	
3	P500326	Panel frontal		1	1	1	1	1	1	-	-	-	
3	P520317	Panel frontal		-	-	-	-	-	-	1	1	1	
4	P500309	Suplemento panel frontal		1	1	1	1	1	1	-	-	-	
4	P520314	Suplemento panel frontal		-	-	-	-	-	-	1	1	1	
5	Q151323	Tornillo broca Ø4,8x16		2	2	2	2	2	2	2	2	2	
6	P500101	Armazón completo		1	1	1	-	-	-	-	-	-	
6	P510101	Armazón completo		-	-	-	1	1	1	-	-	-	
6	P520101	Armazón completo		-	-	-	-	-	-	1	1	1	
7	Q151323	Tornillo broca Ø4,8x16		6	6	6	6	6	6	6	6	6	
8	P500300	Panel lateral completo		2	2	2	-	-	-	-	-	-	
8	P510300	Panel lateral completo		-	-	-	2	2	2	-	-	-	
8	P520300	Panel lateral completo		-	-	-	-	-	-	2	2	2	
9	X010503	Muelle enganche pitón		2	2	2	2	2	2	2	2	2	
10	Q419007	Remache tubular Ø3,2x6		4	4	4	4	4	4	4	4	4	
11	P450303	Pitón enganche		2	2	2	2	2	2	2	2	2	
12	Q232030	Arandela plana A.5		2	2	2	2	2	2	2	2	2	
13	Q221308	Tuerca exag. autoseguro M.5		2	2	2	2	2	2	2	2	2	
14	Q221342	Remache exagonal M.5		6	6	6	6	6	6	6	6	6	
15	Q302022	Arandela plana Ø16xØ6x1,2		6	6	6	6	6	6	6	6	6	
16	Q242030	Arandela abanico A.5		6	6	6	6	6	6	6	6	6	
17	Q012031	Tornillo exagonal M.5x10		6	6	6	6	6	6	6	6	6	
18	Q151323	Tornillo broca Ø4,8x16		3	3	3	3	3	3	3	3	3	

MOD.	LAVADORAS	ZONA	MUEBLE	PLANO	C-720

ITEM	CODIGO	DENOMINACION	TEXTO	LC-7 LAC-7	LAC-7 MP	LAC-7 MPP	LC-10 LAC-10	LAC-10 MP	LAC-10 MPP	LC-14 LAC-14	LAC-14 MP	LAC-14 MPP	NOTAS
19	Q221342	Remache exagonal M.5		8	8	8	8	8	8	8	8	8	
20	Q302022	Arandela plana Ø16xØ6x1,2		8	8	8	8	8	8	8	8	8	
21	Q242030	Arandela abanico A.5		8	8	8	8	8	8	8	8	8	
22	Q012031	Tornillo exagonal M.5x10		8	8	8	8	8	8	8	8	8	
23	P500324	Panel posterior		1	1	1	1	1	1	-	-	-	
23	P520315	Panel posterior		-	-	-	-	-	-	1	1	1	
24	Q162030	Tuerca exagonal M.5		3	3	3	3	3	3	3	3	3	
25	Q232030	Arandela plana A.5		3	3	3	3	3	3	3	3	3	
26	Q152019	Tornillo avellanado M.4x15		2	2	2	2	2	2	2	2	2	
27	P440704	Tapa cubeta		1	1	1	1	1	1	1	1	1	
28	P440705	Soporte tapa cubeta		1	1	1	1	1	1	1	1	1	
29	Q012031	Tornillo exagonal M.5x10		2	2	2	2	2	2	2	2	2	
30	Q242030	Arandela abanico A.5		2	2	2	2	2	2	2	2	2	
31	Q302022	Arandela plana Ø16xØ6x1,2		2	2	2	2	2	2	2	2	2	
32	Q221342	Remache exagonal M.5		2	2	2	2	2	2	2	2	2	
33	P500303	Encimera		1	1	1	-	-	-	-	-	-	
33	P510303	Encimera		-	-	-	1	1	1	-	-	-	
33	P520303	Encimera		-	-	-	-	-	-	1	1	1	

N plano
C-721

Firma

Fecha
5-99

Aparato
LAVADORAS : 7; 10

Lamina
2

Fagor Industrial S.Coop.
Oñate

FAGOR

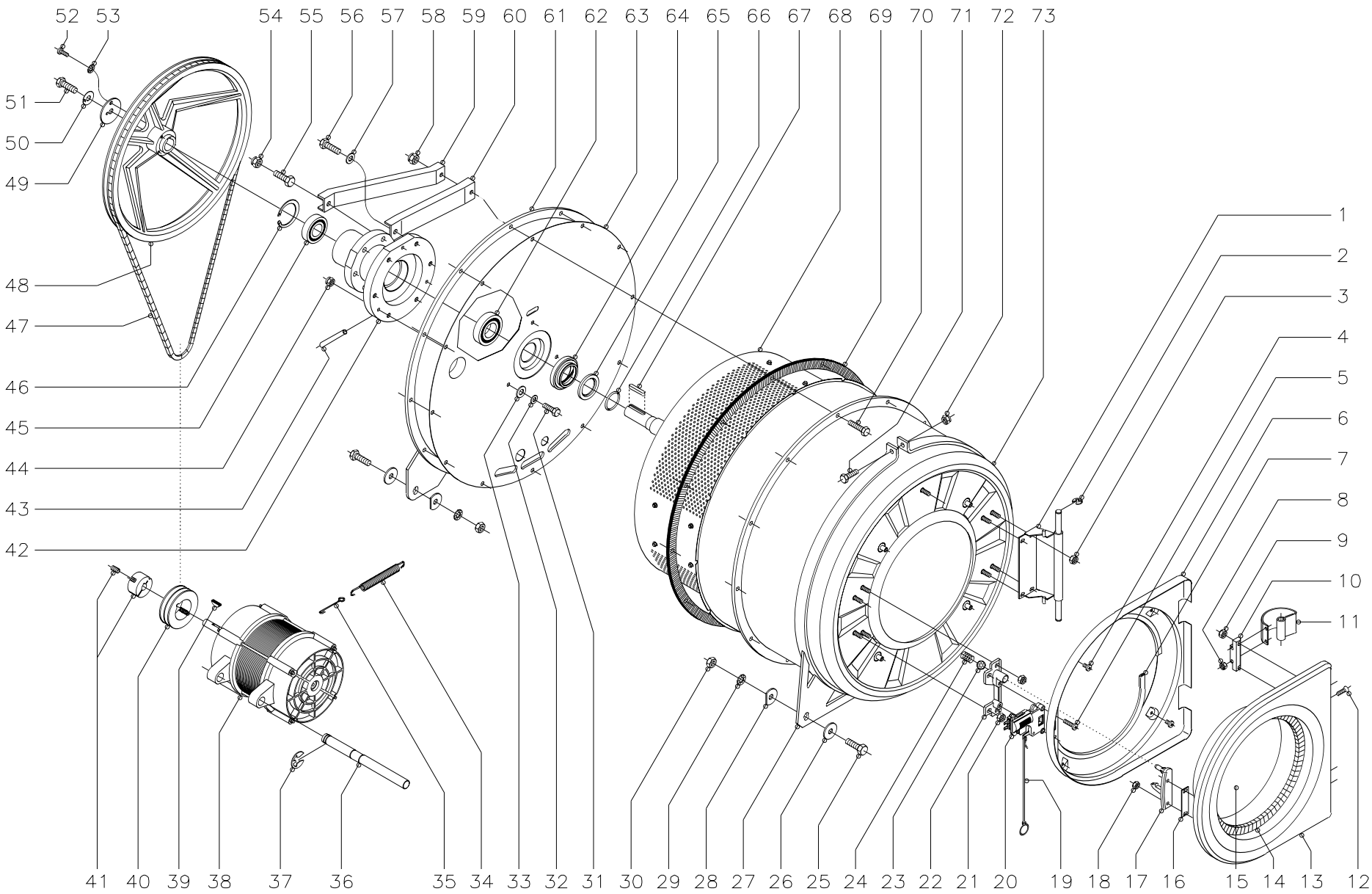

MOD.	LAVADORAS	ZONA	PARTE FUNCIONAL MECANICA	PLANO	C-721

ITEM	CODIGO	DENOMINACION	TEXTO	LC-7	LC-10	LAC-7	LAC-10						NOTAS
1	P500511	Soporte bisagra		1	1	1	1						
2	Q271006	Arandela de seguridad Ø8		2	2	2	2						
3	Q222012	Tuerca autoblocante M.6		4	4	4	4						
4	Q032031	Tornillo alomado M.5x10		4	4	4	4						
5	Q032035	Tornillo alomado M.5x30		2	2	2	2						
6	P500327	Fondo puerta		1	1	1	1						
7	3673700	Perfil goma gris en "U" 12x6x1030		1	1	1	1						
8	Q222030	Tuerca autoblocante M.5		4	4	4	4						
9	Q222012	Tuerca autoblocante M.6		4	4	4	4						
10	P500504	Sujeción bisagra		2	2	2	2						
11	P500502	Bisagra puerta		2	2	2	2						
12	Q062035	Tornillo allen. 3 avellanado M.5x30		4	4	4	4						
13	P500500	Marco de puerta		1	1	1	1						
14	P440502	Junta de puerta		1	1	1	1						
15	P440503	Mirilla de puerta		1	1	1	1						
16	P500512	Calzo pestillo		1	1	1	1						
17	P500513	Pestillo de puerta		1	1	1	1						
18	Q222012	Tuerca autoblocante M.6		2	2	2	2						
19	P446116	Palanca apertura manual puerta		1	1	1	1						
20	P443006	Cierre de puerta		1	1	1	1						
s/n	P443057	Protector de cierre (plástico)		1	1	1	1						
21	Q222012	Tuerca autoblocante M.6		4	4	4	4						
22	P446113	Soporte cierre		1	1	1	1						
23	Z700613	Bola Ø12		1	1	1	1						
24	Z700603	Muelle		1	1	1	1						
25	Q011376	Tornillo exagonal M.12x40		4	4	4	4						
26	Q301313	Arandela plana Ø38xØ12x3		6	6	6	6						
27	P446110	Anillo anterior soporte cuba		1	1	1	1						
28	P446119	Arandela con muesca		2	2	2	2						

MOD.	LAVADORAS	ZONA	PARTE FUNCIONAL MECANICA	PLANO	C-721

ITEM	CODIGO	DENOMINACION	TEXTO	LC-7	LC-10	LAC-7	LAC-10						NOTAS
29	Q301025	Arandela abanico A.12		4	4	4	4						
30	Q162070	Tuerca exagonal M.12		4	4	4	4						
31	Q012046	Tornillo exagonal M.6x40		3	3	3	3						
32	Q232040	Arandela plana A.6		3	3	3	3						
33	Q304040	Arandela de estanq. Ø6,4x10,4x1		3	3	3	3						
34	P445912	Resorte tensor de motor		1	1	1	1						
35	P445915	Alargadera resorte tensor		1	1	1	1						
36	P505902	Eje soporte motor		1	1	1	1						
37	Q271027	Arandela de seguridad Ø15		4	4	4	4						
38	P505903	Motor 230/400 V50 Hz.		1	-	1	-						
38	P515901	Motor 230/400 V50 Hz.		-	1	-	1						
39	Q563005	Lengüeta redondo 5x9		1	1	1	1						
40	P435903	Polea motor 50Hz.		1	1	-	-						
40	P435905	Polea motor 60Hz.		1	1	-	-						
40	P505905	Polea motor		-	-	1	1						
41	P435904	Casquillo polea con tornillos		1	1	-	-						
41	P505904	Casquillo polea con tornillos		-	-	1	1						
42	P506001	Soporte rodamientos		1	-	1	-						
42	P516001	Soporte rodamientos		-	1	-	1						
43	P446019	Tubo Ø10xØ8x100		1	1	1	1						
44	Q221301	Tuerca autoseguro M.6		3	3	3	3						
45	P446011	Rodamiento 6206-2ZC3		1	2	1	2						
46	Q301028	Anillo de seguridad Ø62x2		1	1	1	1						
47	P445914	Correa SPZ LW-1800		1	1	1	1						
48	P506002	Polea tambor		1	1	1	1						
49	P446016	Arandela fijación polea		1	1	1	1						
50	Q301329	Arandela de seguridad		1	1	1	1						
51	Q151341	Tornillo exagonal M.12x35		1	1	1	1						
52	Q032041	Tornillo alomado M.6x10		1	1	1	1						

MOD.	LAVADORAS	ZONA	PARTE FUNCIONAL MECANICA	PLANO	C-721

ITEM	CODIGO	DENOMINACION	TEXTO	LC-7	LC-10	LAC-7	LAC-10						NOTAS
53	Q242040	Arandela abanico A.6		1	1	1	1						
54	Q221306	Tuerca autoseguro M.10		6	6	6	6						
55	Q011366	Tornillo exagonal M.10x40		6	6	6	6						
56	Q011364	Tornillo exagonal M.10x25		6	6	6	6						
57	Q232060	Arandela A.10		6	6	6	6						
58	Q221309	Tuerca autoseguro M.8		12	12	12	12						
59	P446021	Refuerzo superior fondo cuba		6	6	6	6						
60	P446020	Refuerzo inferior fondo cuba		6	6	6	6						
61	P446003	Anillo posterior soporte cuba		1	1	1	1						
62	P446010	Rodamiento 6207-2RSC3		1	2	1	2						
63	P506007	Fondo de cuba		1	1	1	1						
64	P446005	Reten simrax Ax5 47-75-13		1	1	1	1						
65	P444911	Disco apoyo reten		1	1	1	1						
66	P444912	Junta tórica 40x1,5		1	1	1	1						
67	P446017	Lengüeta de ajuste A8x7x45		1	1	1	1						
68	P434907	Tambor completo		1	-	-	-						
68	P444913	Tambor completo		-	1	-	-						
68	P504902	Tambor completo		-	-	1	-						
68	P514906	Tambor completo		-	-	-	1						
69	P506103	Junta de cuba		1	1	1	1						
70	Q012056	Tornillo exagonal M.8x40		12	12	12	12						
71	Q012056	Tornillo exagonal M.8x40		1	1	1	1						
72	Q221309	Tuerca autoseguro M.8		1	1	1	1						
73	P506102	Cuba completa		1	-	1	-						
	P516102	Cuba completa		-	1	-	1						

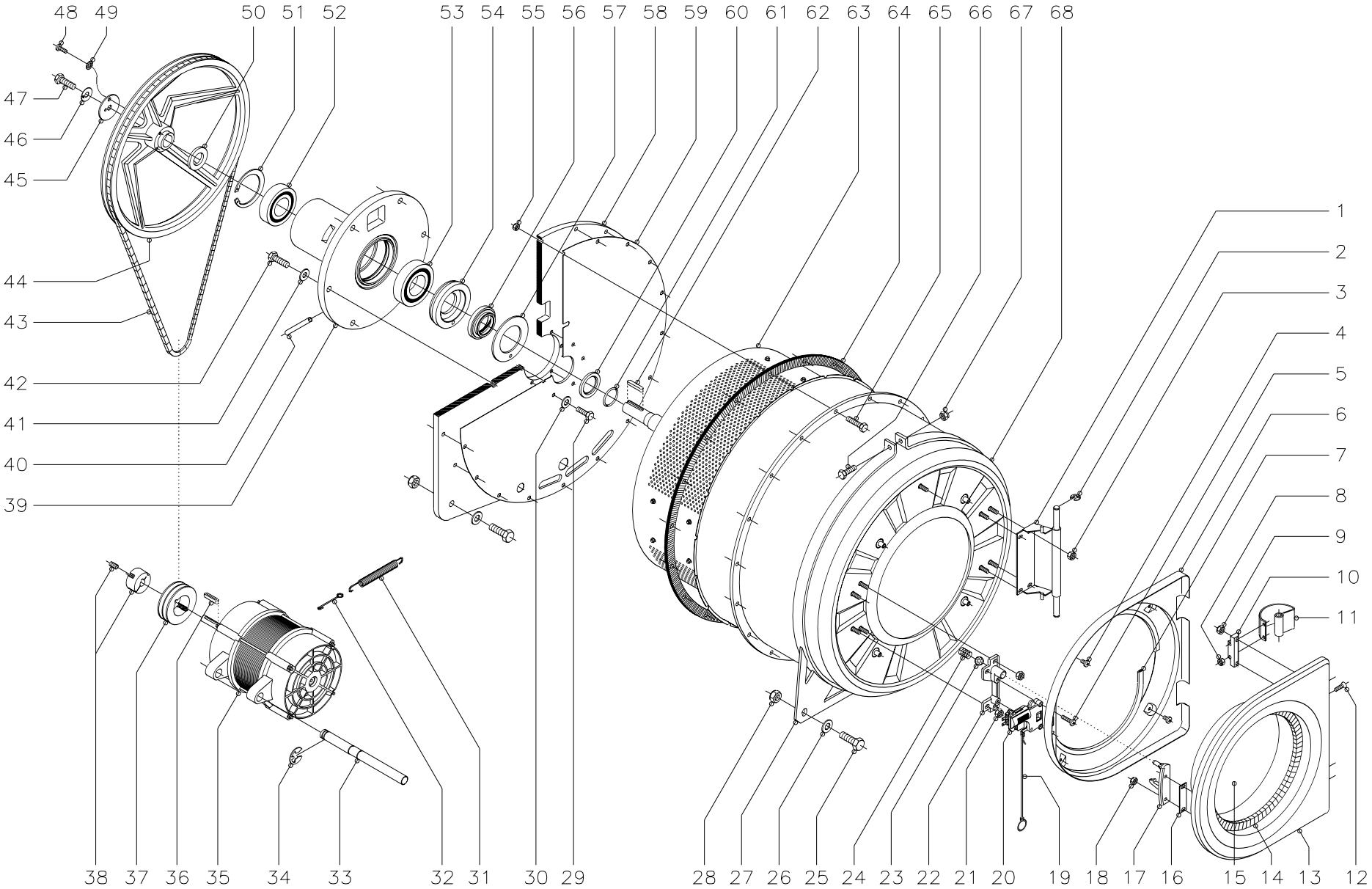

N plano
C-722

Firma

Fecha
5-99

Aparato
LAVADORA : 14

Lamina
3

Fagor Industrial S.Coop.
Oñate

FAGOR

MOD.	LAVADORAS	ZONA	PARTE FUNCIONAL MECANICA	PLANO	C-722

ITEM	CODIGO	DENOMINACION	TEXTO	LC-14	LAC-14								NOTAS
1	P500511	Soporte bisagra		1	1								
2	Q271006	Arandela de seguridad Ø8		2	2								
3	Q222012	Tuerca autoblocante M.6		4	4								
4	Q032031	Tornillo alomado M.5x10		4	4								
5	Q032035	Tornillo alomado M.5x30		2	2								
6	P500327	Fondo puerta		1	1								
7	3673700	Perfil goma gris en "U" 12x6x1030		1	1								
8	Q222030	Tuerca autoblocante M.5		4	4								
9	Q222012	Tuerca autoblocante M.6		4	4								
10	P500504	Sujeción bisagra		2	2								
11	P500502	Bisagra puerta		2	2								
12	Q062035	Tornillo allen 3 avellanado M.5x30		4	4								
13	P500500	Marco de puerta		1	1								
14	P440502	Junta de puerta		1	1								
15	P440503	Mirilla de puerta		1	1								
16	P500512	Calzo pestillo		1	1								
17	P500513	Pestillo de puerta		1	1								
18	Q222012	Tuerca autoblocante M.6		2	2								
19	P446116	Palanca apertura manual puerta		1	1								
20	P443006	Cierre de puerta		1	1								
s/n	P443057	Protector de cierre (plástico)		1	1								
21	Q222012	Tuerca autoblocante M.6		4	4								
22	P446113	Soporte cierre		1	1								
23	Z700613	Bola Ø12		1	1								
24	Z700603	Muelle		1	1								
25	Q011387	Tornillo exagonal M.14x50		4	4								
26	Q301380	Arandela plana A.15		4	4								
27	P456106	Anillo anterior soporte cuba		1	1								
28	Q221338	Tuerca autoseguro M.14		2	2								

MOD.	LAVADORAS	ZONA	PARTE FUNCIONAL MECANICA	PLANO	C-722

ITEM	CODIGO	DENOMINACION	TEXTO	LC-14	LAC-14								NOTAS
29	Q012042	Tornillo exagonal M.6x15		6	6								
30	Q304040	Arandela de estanq. Ø4,5x10,4x1		6	6								
31	P445912	Resorte tensor de motor		1	1								
32	P445915	Alargadera resorte tensor		1	1								
33	P525905	Eje soporte motor		1	1								
34	Q271027	Arandela de seguridad Ø15		4	4								
35	P525902	Motor 230/400V. 50 HZ.		1	1								
36	P455960	Lengüeta A-8x7x40 DIN 6885		1	1								
37	P435903	Polea motor 50HZ		1	-								
37	P435905	Polea motor 60 HZ		1	-								
37	P505905	Polea motor 50 HZ		-	1								
38	P455904	Casquillo polea con tornillos		1	-								
38	P525904	Casquillo polea con tornillos		-	1								
39	P526001	Soporte rodamientos		1	1								
40	P446019	Tubo Ø10xØ8x100		1	1								
41	Q301010	Arandela Ø27xØ12,5x2,5		6	6								
42	Q151341	Tornillo exagonal M.12x35		6	6								
43	P455914	Correa SP2 1887 LW		2	2								
44	P506002	Polea tambor		1	1								
45	P446016	Arandela fijación polea		1	1								
46	Q301329	Arandela de seguridad		1	1								
47	Q151341	Tornillo exagonal M.12x35		1	1								
48	Q032041	Tornillo alomado M.6x10		1	1								
49	Q242040	Arandela abanico A.6		1	1								
50	P526005	Casquillo		1	1								
51	Q301030	Anillo de seguridad Ø90		1	1								
52	P305934	Rodamiento 6308 2Z		1	1								
53	P305933	Rodamiento 6309 2RS		1	1								

MOD.	LAVADORAS	ZONA	PARTE FUNCIONAL MECANICA	PLANO	C-722

ITEM	CODIGO	DENOMINACION	TEXTO	LC-14	LAC-14								NOTAS
54	P526003	Casquillo soporte retén		1	1								
55	Q221306	Tuerca autoseguro M.10		18	18								
56	P446005	Retén simrax Ax5 47-75-13		1	1								
57	P456004	Juntas retenes		1	1								
58	P526004	Plancha fondo cuba		1	1								
59	P526009	Fondo de cuba		1	1								
60	P524902	Disco apoyo retén		1	1								
61	P444912	Junta tórica Ø40x1,5		1	1								
62	P446017	Lengüeta de ajuste 18x7x45		1	1								
63	P454913	Tambor completo		1	-								
63	P524914	Tambor completo		-	1								
64	P456105	Junta de cuba		1	1								
65	Q011366	Tornillo exagonal M.10x40		18	18								
66	Q012056	Tornillo exagonal M.8x40		1	1								
67	Q221309	Tuerca autoseguro M.8		1	1								
68	P526102	Cuba completa		1	1								

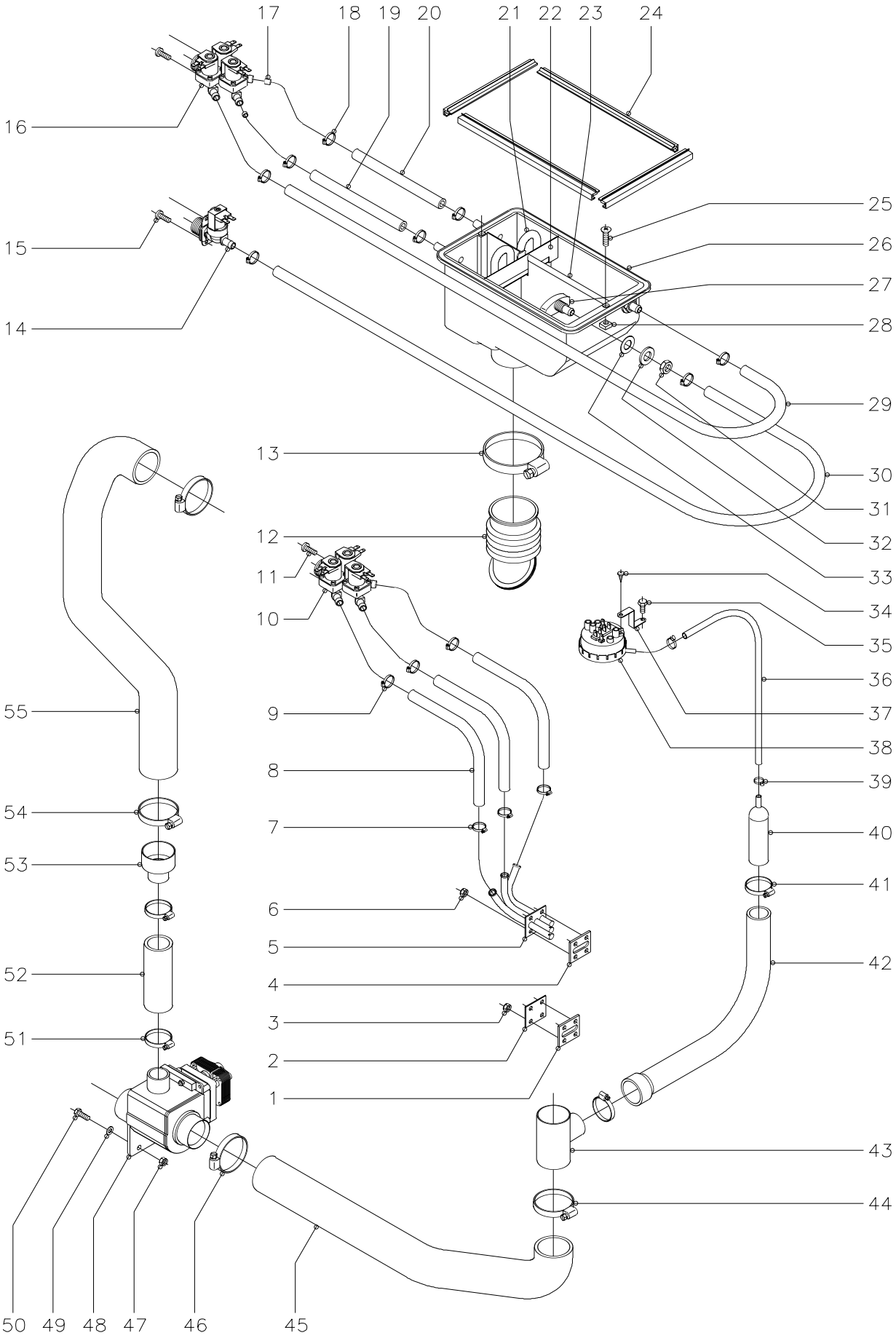

N plano	Firma	Fecha	Aparato	Lamina	
C-723		5-99	LAVADORAS : 7, 10, 14	4	Fagor Industrial S.Coop. O<ate FAGOR

MOD.	LAVADORAS	ZONA	PARTE FUNCIONAL HIDRAULICA	PLANO	C-723

ITEM	CODIGO	DENOMINACION	TEXTO	LC-7	LAC-7	LAC-7 MP LAC-7 MPP	LC-10	LAC-10	LAC-10 MP LAC-10 MPP	LC-14	LAC-14	LAC-14 MP LAC-14 MPP	NOTAS
1	P505003	Junta inyectores		1	-	-	1	-	-	1	-	-	
2	P435001	Tapa junta		1	-	-	1	-	-	1	-	-	
3	Q222012	Tuerca autoblocante M.6		4	-	-	4	-	-	4	-	-	
4	P505003	Junta inyectores		-	1	1	-	1	1	-	1	1	
5	P505004	Inyector completo		-	1	1	-	1	1	-	1	1	
6	Q222012	Tuerca autoblocante M.6		-	4	4	-	4	4	-	4	4	
7	Q881302	Abrazadera 12-20		-	3	3	-	3	3	-	3	3	
8	3676900	Tubo de goma Ø17xØ10x380		-	3	3	-	3	3	-	-	-	
8	3676900	Tubo de goma Ø17xØ10x500		-	-	-	-	-	-	-	3	3	
9	Q881302	Abrazadera 12-20		-	3	3	-	3	3	-	3	3	
10	Z611123	Electroválvula triple		-	1	1	-	1	1	-	1	1	
11	Q151320	Tornillo alomado M.4x6		-	2	2	-	2	2	-	2	2	
12	P440709	Conducto cubeta a cuba		1	1	1	1	1	1	1	1	1	
13	Q881335	Abrazadera 60-80		1	1	1	1	1	1	1	1	1	
14	Z701135	Electroválvula simple		1	1	1	1	1	1	1	1	1	
15	Q151320	Tornillo alomado M.4x6		4	4	4	4	4	4	4	4	4	
16	Z611123	Electroválvula triple		1	1	1	1	1	1	1	1	1	
17	P443042	Regulador caudal (3l/min.)		2	2	2	2	2	2	2	2	2	
18	Q881302	Abrazadera 12-20		8	8	8	8	8	8	8	8	8	
19	3676900	Tubo de goma Ø17xØ10x230		1	1	1	-	-	-	-	-	-	Cubeta lejía.
19	3676900	Tubo de goma Ø17xØ10x380		-	-	-	1	1	1	-	-	-	Cubeta lejía.
19	3676900	Tubo de goma Ø17xØ10x450		-	-	-	-	-	-	1	1	1	Cubeta lejía.
20	3676900	Tubo de goma Ø17xØ10x230		1	1	1	-	-	-	-	-	-	Suavizante.
20	3676900	Tubo de goma Ø17xØ10x380		-	-	-	1	1	1	-	-	-	Suavizante.
20	3676900	Tubo de goma Ø17xØ10x450		-	-	-	-	-	-	1	1	1	Suavizante.
21	P440702	Tubo sifón		2	2	2	2	2	2	2	2	2	
22	P440715	Escuadra protección		1	1	1	1	1	1	1	1	1	
23	P440721	Perfil refuerzo		1	1	1	1	1	1	1	1	1	
24	3715000	Perfil cierre cubeta L=1m.		1	1	1	1	1	1	1	1	1	

MOD.	LAVADORAS	ZONA	PARTE FUNCIONAL HIDRAULICA	PLANO	C-723

ITEM	CODIGO	DENOMINACION	TEXTO	LC-7	LAC-7	LAC-7 MP LAC-7 MPP	LC-10	LAC-10	LAC-10 MP LAC-10 MPP	LC-14	LAC-14	LAC-14 MP LAC-14 MPP	NOTAS
25	Q152019	Tornillo avellanado M.4x15		2	2	2	2	2	2	2	2	2	
26	P440700	Cubeta de detergentes		1	1	1	1	1	1	1	1	1	
27	P440701	Difusor de detergentes		2	2	2	2	2	2	2	2	2	
28	Q222004	Tuerca cuadrada M.4		2	2	2	2	2	2	2	2	2	
29	3676900	Tubo de goma Ø17xØ10x700		1	1	1	-	-	-	-	-	-	Cubeta prelavado.
29	3676900	Tubo de goma Ø17xØ10x850		-	-	-	1	1	1	-	-	-	Cubeta prelavado.
29	3676900	Tubo de goma Ø17xØ10x900		-	-	-	-	-	-	1	1	1	Cubeta prelavado.
30	3676900	Tubo de goma Ø17xØ10x700		1	1	1	-	-	-	-	-	-	Cubeta lavado.
30	3676900	Tubo de goma Ø17xØ10x850		-	-	-	1	1	1	-	-	-	Cubera lavado.
30	3676900	Tubo de goma Ø17xØ10x900		-	-	-	-	-	-	1	1	1	Cubeta lavado.
31	Q223018	Tuerca exagonal M.16x1,5		2	2	2	2	2	2	2	2	2	
32	Q301302	Arandela plana A.17		2	2	2	2	2	2	2	2	2	
33	Q307002	Arandela junta		2	2	2	2	2	2	2	2	2	
34	Q082032	Tornillo alomado BZ-3,5x9,5		1	1	-	1	1	-	1	1	-	
35	Q012031	Tornillo exagonal M.5x10		1	1	-	1	1	-	1	1	-	
36	3702400	Tubo goma negra Ø8xØ4x1000		1	1	1	1	1	1	1	1	1	
37	Z602923	Soporte presostato		1	1	-	1	1	-	1	1	-	
38	P503008	Presostato		1	1	-	1	1	-	1	1	-	
39	Z704061	Brida cremallera		2	2	2	2	2	2	2	2	2	
40	P445002	Camara presostato		1	1	1	1	1	1	1	1	1	
41	Q881306	Abrazadera 32-50		2	2	2	2	2	2	2	2	2	
42	P445001	Codo de presostato		1	1	1	1	1	1	1	1	1	
43	-	Toma presión		1	1	1	1	1	1	1	1	1	Soldado a cuba.
44	Q881324	Abrazadera 50-70		1	1	1	1	1	1	1	1	1	
45	P455000	Conducto desagüe		1	1	1	1	1	1	-	-	-	
45	P455001	Conducto rebosadero		-	-	-	-	-	-	1	1	1	
46	Q881324	Abrazadera 50-70		1	1	1	1	1	1	1	1	1	
47	Q221308	Tuerca autoseguro M.5		2	2	2	2	2	2	2	2	2	
48	P302120	Válvula vaciado		1	1	1	1	1	1	1	1	1	

MOD.	LAVADORAS	ZONA	PARTE FUNCIONAL HIDRAULICA	PLANO	C-723

ITEM	CODIGO	DENOMINACION	TEXTO	LC-14	LAC-14	LAC-7 MP LAC-7 MPP	LC-10	LAC-10	LAC-10 MP LAC-10 MPP	LC-14	LAC-14	LAC-14 MP LAC-14 MPP	NOTAS
49	Q302022	Arandela plana Ø16xØ6x1,2		2	2	2	2	2	2	2	2	2	
50	Q012032	Tornillo exagonal M.5x15		2	2	2	2	2	2	2	2	2	
51	Q881306	Abrazadera 32-50		2	2	2	2	2	2	2	2	2	
52	P502106	Tubo rebosadero		1	1	1	1	1	1	1	1	1	
53	P502101	Reducción rebosadero		1	1	1	1	1	1	1	1	1	
54	Q881324	Abrazadera 50-70		2	2	2	2	2	2	2	2	2	
55	P445005	Conducto rebosadero		1	1	1	1	1	1	-	-	-	
55	P445001	Conducto rebosadero		-	-	-	-	-	-	1	1	1	

N plano	C-724
Firma	
Fecha	5-99
Aparato	LAVADORAS LC-7, 10, 14
Lamina	5

Fagor Industrial S.Coop.
Oñate

FAGOR

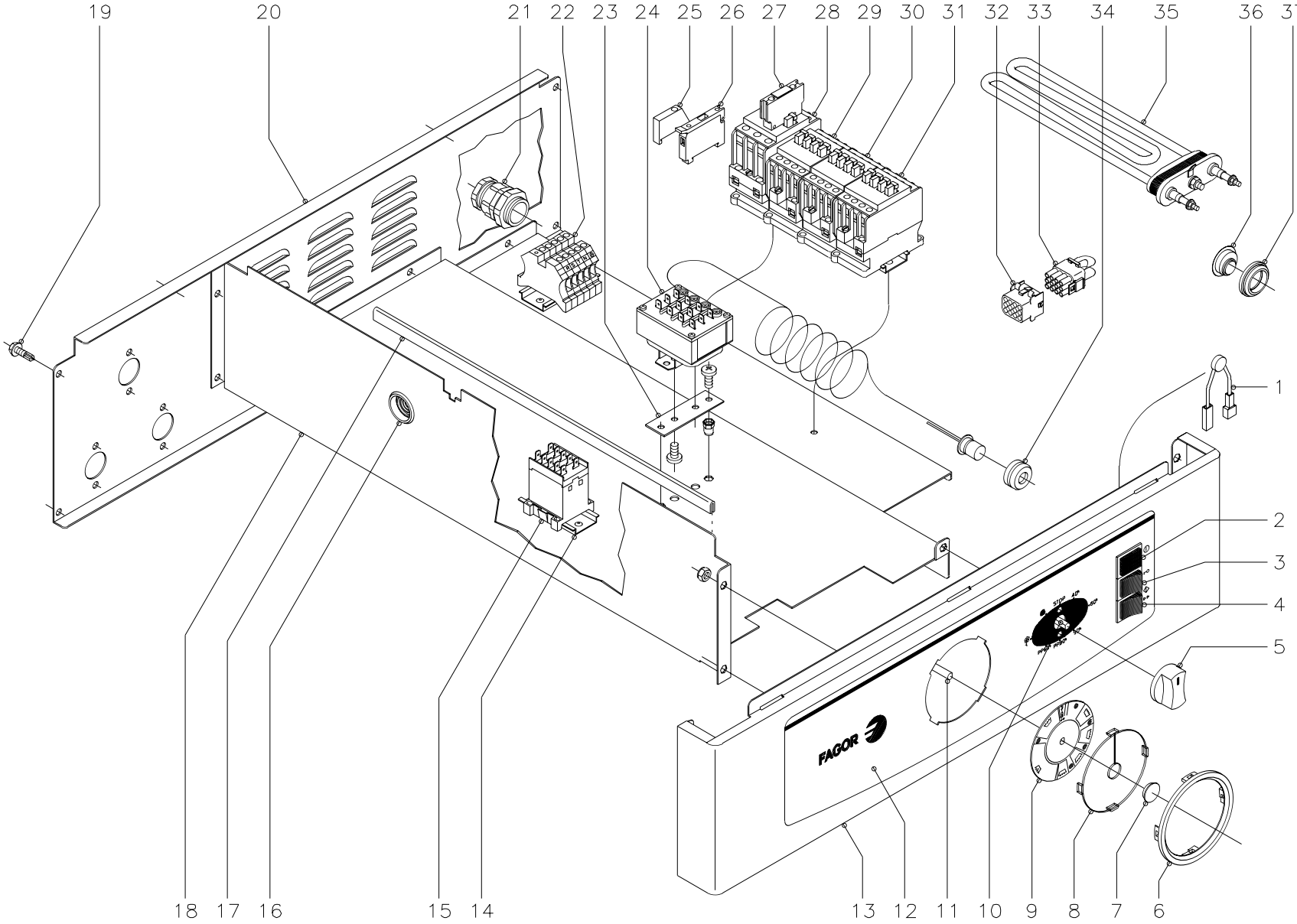

MOD.	LAVADORAS	ZONA	PARTE FUNCIONAL ELECTRICA	PLANO	C-724

ITEM	CODIGO	DENOMINACION	TEXTO	LC-7	LC-10	LC-14							NOTAS
1	P503019	Cableado PTC		1	1	1							
2	P503004	Piloto rojo		1	1	1							
3	P503005	Pulsador verde (puerta)		1	1	1							
4	P503006	Pulsador blanco (start)		1	1	1							
5	R663062	Botón de mando completo		1	1	1							
6	P440336	Marco mirilla		1	1	1							
7	P302882	Embellecedor disco programador		1	1	1							
8	P500315	Mirilla de disco		1	1	1							
9	P500314	Disco programador		1	1	1							
10	P433023	Conmutador 8 posiciones		1	1	1							
	Z602906	Casquillo		2	2	2							Amarre conmutad.
	Q041324	Tornillo avellanado M.4x25		2	2	2							Amarre conmutad.
11	P433004	Programador rotativo		1	1	1							
	Q151320	Tornillo alomado M.4x6		4	4	4							
	Q242020	Arandela abanico A.4		4	4	4							
12	P500310	Embellecedor portamandos		1	1	1							
13	P500316	Portamandos		1	1	-							
13	P520310	Portamandos		-	-	1							
14	Z103083	Guía contactor L=73		1	1	1							
15	Z683087	Contactor 230V.		1	1	1							
16	X723014	Pasamuros Ø30		1	1	1							
17	3673700	Perfil goma gris en "U" 12x6x700		1	1	1							
18	P503003	Soporte cuadro eléctrico		1	-	-							
18	P513001	Soporte cuadro eléctrico		-	1	-							
18	P523001	Soporte cuadro eléctrico		-	-	1							
19	Q151323	Tornillo broca Ø4,8x16		9	9	9							
20	P500304	Soporte electroválvulas		1	1	-							
20	P520304	Soporte electroválvulas		-	-	1							
21	R023013	Prensaestopas		1	1	1							

MOD.	LAVADORAS	ZONA	PARTE FUNCIONAL ELECTRICA	PLANO	C-724

ITEM	CODIGO	DENOMINACION	TEXTO	LC-7	LC-10	LC-14							NOTAS
22	P453025	Borne fases (gris)		3	3	3							
	Z263302	Borna neutro (azul)		1	1	1							
	P453026	Borna tierra (verde-amarillo)		1	1	1							
	Z263303	Tope final		1	1	1							
	Z103083	Guía contactor L=73		1	1	1							
23	P453020	Sujección termostato		1	1	1							
	Q021331	Tornillo alomado M.5x10		2	2	2							
	Q221342	Remache exagonal M.5		2	2	2							
24	P433018	Termostato		1	1	1							
	Q032021	Tornillo alomado M.4x10		2	2	2							
25	Z263303	Tope final		1	1	1							
26	R073005	Borna portafusible		1	1	1							
s/n	P184011	Cartucho fusible 4A		1	1	1							
27	P443080	Bloque contacto auxiliar		1	1	1							Amarre conmutad.
28	X183011	Contactor calentamiento		1	1	1							Amarre conmutad.
29	P433030	Contactor centrifugado		1	1	1							
30	P433030	Contactor lavado derecha		1	1	1							
31	P433030	Contactor lavado izquierda		1	1	1							
s/n	Z123019	Guía contactor L=175		1	1	1							
32	R243010	Conector hembra 12 vías		1	1	1							
33	R433013	Selección estándar		1	1	1							
34	Z703048	Pasamuros bulbo termostato		1	1	1							
35	P103012	Resistencia 2000W 230V.		3	-	-							
35	P143002	Resistencia 3000W 230V.		-	3	-							
35	P183002	Resistencia 4000W 230V.		-	-	3							
36	P443060	Tapón		1	1	1							
37	N503017	Soporte termostato		1	1	1							

MOD.	LAVADORAS	ZONA	VARIOS	PLANO	

ITEM	CODIGO	DENOMINACION	TEXTO	LC-7	LC-10	LC-14							NOTAS
	Z206121	Placa matricula		1	1	1							
	P506501	Folleto de instrucciones		1	1	1							
	Z602121	Manguera entrada de agua		2	2	2							
	P506502	Plantilla de anclaje de 7		1	-	-							
	P516501	Plantilla de anclaje de 10		-	1	-							
	P526501	Plantilla de anclaje de 14		-	-	1							
	P503016	Plano de montaje eléctrico		1	1	1							HD-30.370-1
	P433031	Esquema eléctrico adhesivo		1	1	1							HC-30.690
	P503014	Instalación base		1	1	1							
	P463002	Instalación bajo centrifugado		1	1	1							
	P503018	Cableado a resistencias		1	1	1							
	P503035	Cableado motor		1	1	1							
	X323005	Cableado regleta-contactores		1	-	-							
	P533026	Cableado regleta-contactores		-	1	1							

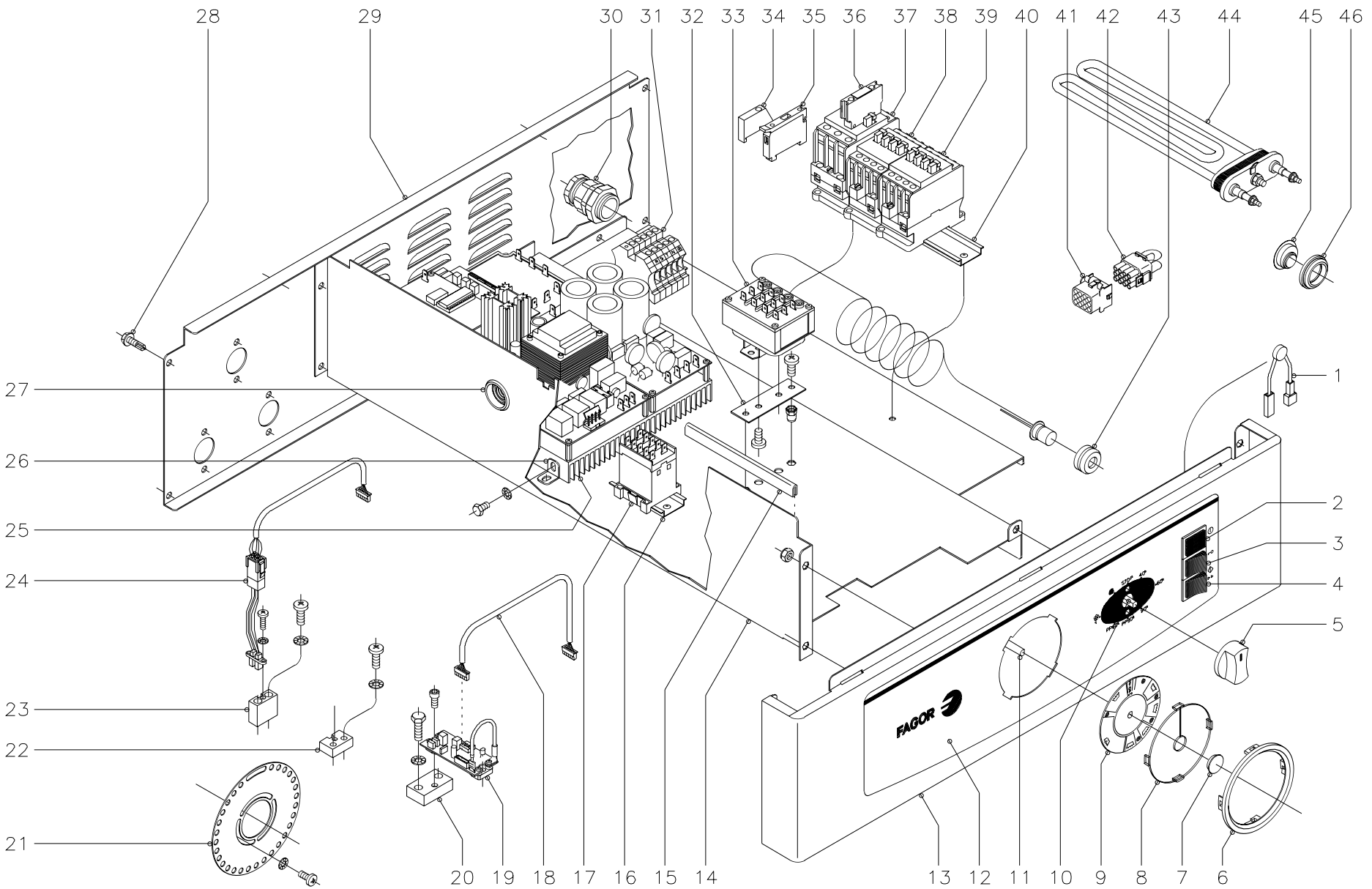

N. plano	C-725
Firma	
Fecha	5-99
Aparato	LAVADORAS LAC-7, 10, 14
Lamina	6

Fagor Industrial S.Coop.
Oñate

FAGOR

MOD.	LAVADORAS	ZONA	PARTE FUNCIONAL ELECTRICA	PLANO	C-725

ITEM	CODIGO	DENOMINACION	TEXTO	LAC-7	LAC-10	LAC-14							NOTAS
1	P503019	Cableado PTC		1	1	1							
2	P503004	Piloto rojo		1	1	1							
3	P503005	Pulsador verde (puerta)		1	1	1							
4	P503006	Pulsador blanco (avance)		1	1	1							
5	R663062	Botón de mando completo		1	1	1							
6	P440336	Marco mirilla		1	1	1							
7	P302882	Embellecedor disco programador		1	1	1							
8	P500315	Mirilla de disco		1	1	1							
9	P500314	Disco programador		1	1	1							
10	P433023	Conmutador 8 posiciones		1	1	1							
	Z602906	Casquillo		2	2	2							Amarre conmut.
	Q041324	Tornillo avellanado M.4x25		2	2	2							Amarre conmut.
11	P433004	Programador rotativo		1	1	1							
	Q151320	Tornillo alomado M.4x6		4	4	4							Amarre program.
	Q242020	Arandela abanico A.4		4	4	4							Amarre program.
12	P500310	Embellecedor portamandos		1	1	1							
13	P500316	Portamandos		1	1	-							
13	P520310	Portamandos		-	-	1							
14	P503003	Soporte cuadro eléctrico		1	-	-							
14	P513001	Soporte cuadro eléctrico		-	1	-							
14	P523001	Soporte cuadro eléctrico		-	-	1							
15	3673700	Perfil goma gris en "U" 12x6x700		1	1	1							
16	Z103083	Guía contactor L=73		1	1	1							
17	Z683087	Contactor 230 V.		1	1	1							
18	P503028	Cableado sensor		2	2	2							
19	P533016	Sensor galga liar		2	2	2							
	Q122031	Tornillo allen M.5x10		4	4	4							Amarre sensor.
20	P526006	Calzo sensor		-	-	1							
	Q242040	Arandela abanico A.6		-	-	2				Amarre calzo a portarrodamientos.			

MOD.	LAVADORAS	ZONA	PARTE FUNCIONAL ELECTRICA	PLANO	C-725

ITEM	CODIGO	DENOMINACION	TEXTO	LAC-7	LAC-10	LAC-14							NOTAS
	Q012043	Tornillo exagonal M.6x20		-	-	2							Amarre calzo a portarrodamientos
21	P506006	Disco detector		1	1	1							
	Q242020	Arandela abanico A.4		3	3	3							
	Q153021	Tornillo alomado M.4x10		3	3	3							
22	P526007	Soporte detector		-	-	1							
	Q242020	Arandela abanico A.4		-	-	2							
	Q021423	Tornillo alomado M.4x20		-	-	2							
23	P506004	Soporte detector		1	1	-							
	Q242020	Arandela abanico A.4		2	2	-							
	Q021423	Tornillo alomado M.4x20		2	2	-							
24	P503027	Cableado detector		1	1	1							
	Q242010	Arandela abanico A.3		1	1	1							
	Q032011	Tornillo alomado M.3x10		1	1	1							
25	P503009	Convertidor V/F Liar		1	1	1							
26	P503012	Amarre convertidor		4	4	4							
	Q242030	Arandela abanico A.5		8	8	8							
	Q152051	Tornillo exagonal M.5x6		8	8	8							
27	X723014	Pasamuros Ø30		1	1	1							
28	Q151323	Tornillo broca Ø4,8x16		9	9	9							
29	P500304	Soporte electroválvulas		1	1	-							
29	P520304	Soporte electroválvulas		-	-	1							
30	R023013	Prensaestopas		1	1	1							
31	P453025	Borna fases (gris)		3	3	3							
	Z263302	Borna neutro (azul)		1	1	1							
	P453026	Borna tierra (verde-amarillo)		1	1	1							
	Z263303	Tope final		1	1	1							
	Z103083	Guía contactor L=73		1	1	1							
32	P453020	Sujeción termostato		1	1	1							
	Q021331	Tornillo alomado M.5x10		2	2	2							

MOD.	LAVADORAS	ZONA	PARTE FUNCIONAL ELECTRICA	PLANO	C-725

ITEM	CODIGO	DENOMINACION	TEXTO	LAC-7	LAC-10	LAC-14							NOTAS
	Q221342	Remache exagonal M.5		2	2	2							
33	P433018	Termostato		1	1	1							
	Q032021	Tornillo alomado M.4x10		2	2	2							
34	Z263303	Tope final		1	1	1							
35	R073005	Borna portafusible		1	1	1							
s/n	P184011	Cartucho fusible 4A.		1	1	1							
36	P443080	Bloque contacto auxiliar		1	1	1							
37	X183011	Contactor calentamiento		1	1	1							
38	P433030	Contactor centrifugado		1	1	1							
39	P433030	Contactor lavado		1	1	1							
40	Z123019	Guía contactor L=175		1	1	1							
41	R243010	Conector hembra 12 vías		1	1	1							
42	R433013	Selección estándar		1	1	1							
43	Z703048	Pasamuros bulbo termostato		1	1	1							
44	P103012	Resistencia 2000W., 230V.		3	-	-							
44	P143002	Resistencia 3000W., 230V.		-	3	-							
44	P183002	Resistencia 4000W., 230V.		-	-	3							
45	P443060	Tapón		1	1	1							
46	N503017	Soporte termostato		1	1	1							

MOD.	LAVADORAS	ZONA	VARIOS	PLANO	

ITEM	CODIGO	DENOMINACION	TEXTO	LAC-7	LAC-10	LAC-14							NOTAS
	Z206121	Placa matricula		1	1	1							
	P506501	Folleto de instrucciones		1	1	1							
	Z602121	Manguera entrada de agua		3	3	3							
	P506502	Plantilla de anclaje de 7		1	-	-							
	P516501	Plantilla de anclaje de 10		-	1	-							
	P526501	Plantilla de anclaje de 14		-	-	1							
	P503042	Plano de montaje eléctrico		1	1	1							HD-30.372-1
	P503017	Esquema eléctrico adhesivo		1	1	1							HC-30.635
	P503014	Instalación base		1	1	1							
	P503015	Instalación alto centrifugado		1	1	1							
	P503018	Cableado a resistencias		1	1	1							
	P503035	Cableado a motor		1	1	1							
	X323005	Cableado a regleta a contactores		1	-	-							
	P533026	Cableado regleta a contactores		-	1	1							
	P503046	Cableado conmutador electrónico		1	1	1							
	P503047	Cableado acelerometro		1	1	1							

N plano	C-726
Firma	
Fecha	5-99
Aparato	LAVADORAS LAC-7,10,14 MP Y MPP
Lamina	7

Fagor Industrial S.Coop.
Oñate

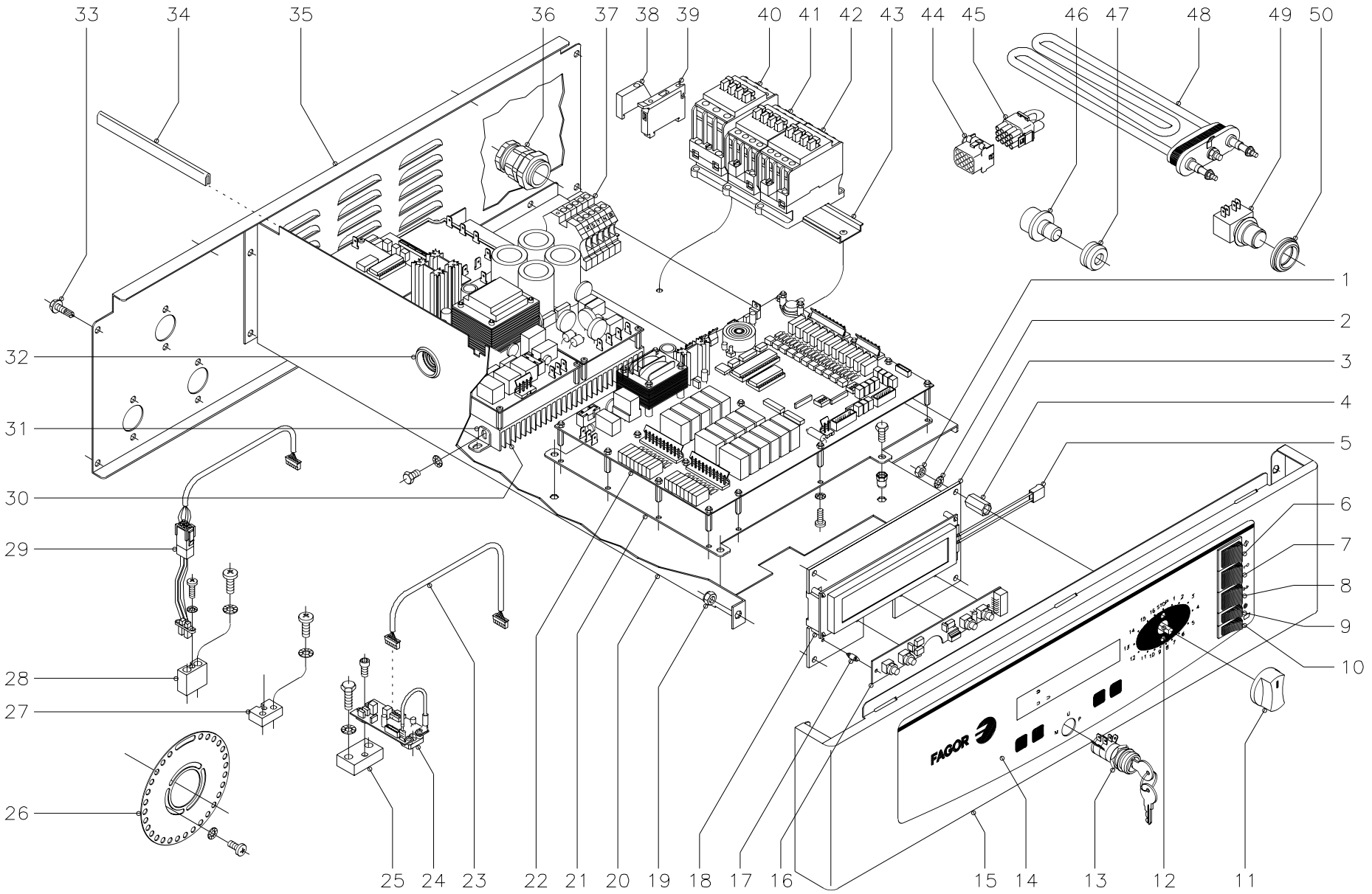

MOD.	LAVADORAS	ZONA	PARTE FUNCIONAL ELECTRICA	PLANO	C-726

ITEM	CODIGO	DENOMINACION	TEXTO	LAC-7 MP	LAC-10 MP	LAC-14 MP	LAC-7 MPP	LAC-10 MPP	LAC-14 MPP				NOTAS
1	Q162020	Tuerca exagonal M.4		4	4	4	4	4	4				
2	Q242020	Arandela abanico A.4		4	4	4	4	4	4				
3	P503052	Soporte display y teclado		1	1	1	1	1	1				
4	P503034	Casquillo		4	4	4	4	4	4				
5	P503050	Display completo		1	1	1	1	1	1				
6	Z213033	Pulsador marcha		1	1	1	1	1	1				
7	P503005	Pulsador verde puerta		1	1	1	1	1	1				
8	P503006	Pulsador blanco avance		1	1	1	1	1	1				
9	P503026	Interruptor ambar sin centrifugado		1	1	1	1	1	1				
10	P503026	Interruptor ambar (flot)		1	1	1	1	1	1				
11	R663062	Botón de mando completo		1	1	1	1	1	1				
12	P503029	Selector de programa		1	1	1	1	1	1				
	Q151320	Tornillo alomado M.4x6		2	2	2	2	2	2				
	Q242020	Arandela abanico A.4		2	2	2	2	2	2				
	P503037	Sujeción selector de programa		1	1	1	1	1	1				
	Q222012	Tuerca exagonal autobloq. M.5		2	2	2	2	2	2				
13	P503032	Interruptor a llave		-	-	-	1	1	1				
14	P500323	Embellecedor portamandos		1	1	1	-	-	-				
14	P500325	Embellecedor portamandos		-	-	-	1	1	1				
15	P500320	Portamandos		1	1	-	1	1	-				
15	P520311	Portamandos		-	-	1	-	-	1				
16	P503011	Teclado programador		-	-	-	1	1	1				
17	P503045	Separador teclado		-	-	-	4	4	4				
18	P503043	Separador display		4	4	4	4	4	4				
19	Q222012	Tuerca exagonal autobloq. M.6		3	3	3	3	3	3				
20	P503003	Soporte cuadro eléctrico		1	-	-	1	-	-				
20	P513001	Soporte cuadro eléctrico		-	1	-	-	1	-				
20	P523001	Soporte cuadro eléctrico		-	-	1	-	-	1				
21	P503051	Suplemento cuadro eléctrico		1	1	1	1	1	1				

MOD.	LAVADORAS	ZONA	PARTE FUNCIONAL ELECTRICA	PLANO	C-726

ITEM	CODIGO	DENOMINACION	TEXTO	LAC-7 MP	LAC-10 MP	LAC-14 MP	LAC-7 MPP	LAC-10 MPP	LAC-14 MPP				NOTAS
	Q012031	Tornillo exagonal M.5x10		4	4	4	4	4	4				
	Q221342	Remache exagonal M.5		4	4	4	4	4	4				
22	P503010	Programador electrónico		1	1	1	1	1	1				
	Q152015	Tornillo alomado M.3x6		12	12	12	12	12	12				
	Q242010	Arandela abanico A.3		12	12	12	12	12	12				
23	P503028	Cableado sensor		2	2	2	2	2	2				
24	P533016	Sensor galga liar		2	2	2	2	2	2				
	Q122031	Tornillo allen M.5x10		4	4	4	4	4	4				
25	P526006	Calzo sensor		-	-	1	-	-	1				
	Q242040	Arandela abanico A.6		-	-	2	-	-	2				
	Q012043	Tornillo exagonal M.6x20		-	-	2	-	-	2				
26	P506006	Disco detector		1	1	1	1	1	1				
	Q242020	Arandela abanico A.4		3	3	3	3	3	3				
	Q153021	Tornillo alomado M.4x10		3	3	3	3	3	3				
27	P526007	Soporte detector		-	-	1	-	-	1				
	Q242020	Arandela abanico A.4		-	-	2	-	-	2				
	Q021423	Tornillo alomado M.4x20		-	-	2	-	-	2				
28	P506004	Soporte detector		1	1	-	1	1	-				
	Q242020	Arandela abanico A.4		2	2	-	2	2	-				
	Q021423	Tornillo alomado M.4x20		2	2	-	2	2	-				
29	P503027	Cableado detector		1	1	1	1	1	1				
	Q242010	Arandela abanico A.3		1	1	1	1	1	1				
	Q032011	Tornillo alomado M.3x10		1	1	1	1	1	1				
30	P503009	Convertidor V/F Liar		1	1	1	1	1	1				
31	P503012	Amarre convertidor		4	4	4	4	4	4				
	Q242030	Arandela abanico A.5		8	8	8	8	8	8				
	Q152051	Tornillo exagonal M.5x6		8	8	8	8	8	8				
32	X723014	Pasamuros Ø30		1	1	1	1	1	1				
33	Q151323	Tornillo broca Ø4,8x16		9	9	9	9	9	9				

MOD.	LAVADORAS	ZONA	PARTE FUNCIONAL ELECTRICA	PLANO	C-726

ITEM	CODIGO	DENOMINACION	TEXTO	LAC-7 MP	LAC-10 MP	LAC-14 MP	LAC-7 MPP	LAC-10 MPP	LAC-14 MPP				NOTAS
34	3673700	Perfil goma gris en "U" 12x6x700		1	1	1	1	1	1				
35	P500304	Soporte electroválvulas		1	1	-	1	1	-				
35	P520304	Soporte electroválvulas		-	-	1	-	-	1				
36	R023013	Prensaestopas		1	1	1	1	1	1				
37	P453025	Borne fase gris		3	3	3	3	3	3				
	Z263302	Borne neutro azul		1	1	1	1	1	1				
	P453026	Borne tierra verde amarillo		1	1	1	1	1	1				
	Z263303	Tope final		1	1	1	1	1	1				
	Z103083	Guía contactor L=73		1	1	1	1	1	1				
38	Z263303	Tope final		1	1	1	1	1	1				
39	R073005	Borna portafusible		1	1	1	1	1	1				
s/n	P184011	Cartucho fusible 4A.		1	1	1	1	1	1				
40	X183011	Contactor calentamiento		1	1	1	1	1	1				
41	P433030	Contactor centrifugado		1	1	1	1	1	1				
42	P433030	Contactor lavado		1	1	1	1	1	1				
43	Z123019	Guía contactor L=175		1	1	1	1	1	1				
44	R243010	Conector hembra 12 vías		1	1	1	1	1	1				
45	R433013	Selector estándar		1	1	1	1	1	1				
46	P503024	Tapón		1	1	1	1	1	1				
47	Z703048	Pasamuros bulbo termostato		1	1	1	1	1	1				
48	P103012	Resistencia 2000W., 230V.		3	-	-	3	-	-				
48	P143002	Resistencia 3000W., 230V.		-	3	-	-	3	-				
48	P183002	Resistencia 4000W., 230V.		-	-	3	-	-	3				
49	P503025	Sonda temperatura cuba		1	1	1	1	1	1				
50	N503017	Soporte termostato		1	1	1	1	1	1				

MOD.	LAVADORAS	ZONA	VARIOS	PLANO	

ITEM	CODIGO	DENOMINACION	TEXTO	LAC-7 MP	LAC-10 MP	LAC-14 MP	LAC-7 MPP	LAC-10 MPP	LAC-14 MPP				NOTAS
	Z206121	Placa matricula		1	1	1	1	1	1				
	P506504	Folleto de instrucciones		1	1	1	1	1	1				
	Z602121	Manguera entrada de agua		3	3	3	3	3	3				
	P506502	Plantilla de anclaje de 7		1	-	-	1	-	-				
	P516501	Plantilla de anclaje de 10		-	1	-	-	1	-				
	P526501	Plantilla de anclaje de 14		-	-	1	-	-	1				
	P503022	Plano de montaje eléctrico		1	1	1	1	1	1				HD-30.371-1
	P503031	Esquena eléctrico adhesivo		1	1	1	1	1	1				HC-30.659-1
	P503021	Instalación electrónica		1	1	1	1	1	1				
	P503018	Cableado a resistencias		1	1	1	1	1	1				
	P503035	Cableado a motor		1	1	1	1	1	1				
	X323005	Cableado regleta a contactores		1	-	-	1	-	-				
	P533026	Cableado regleta a contactores		-	1	1	-	1	1				
	P503047	Cableado acelerometro		1	1	1	1	1	1				
	P503038	Cableado progrm. Elect. Variador		1	1	1	1	1	1				
	P503039	Cableado llave		-	-	-	1	1	1				
	P503040	Cab.conexión tarjeta programable		-	-	-	1	1	1				
	P503048	Cableado conexión display		1	1	1	1	1	1				

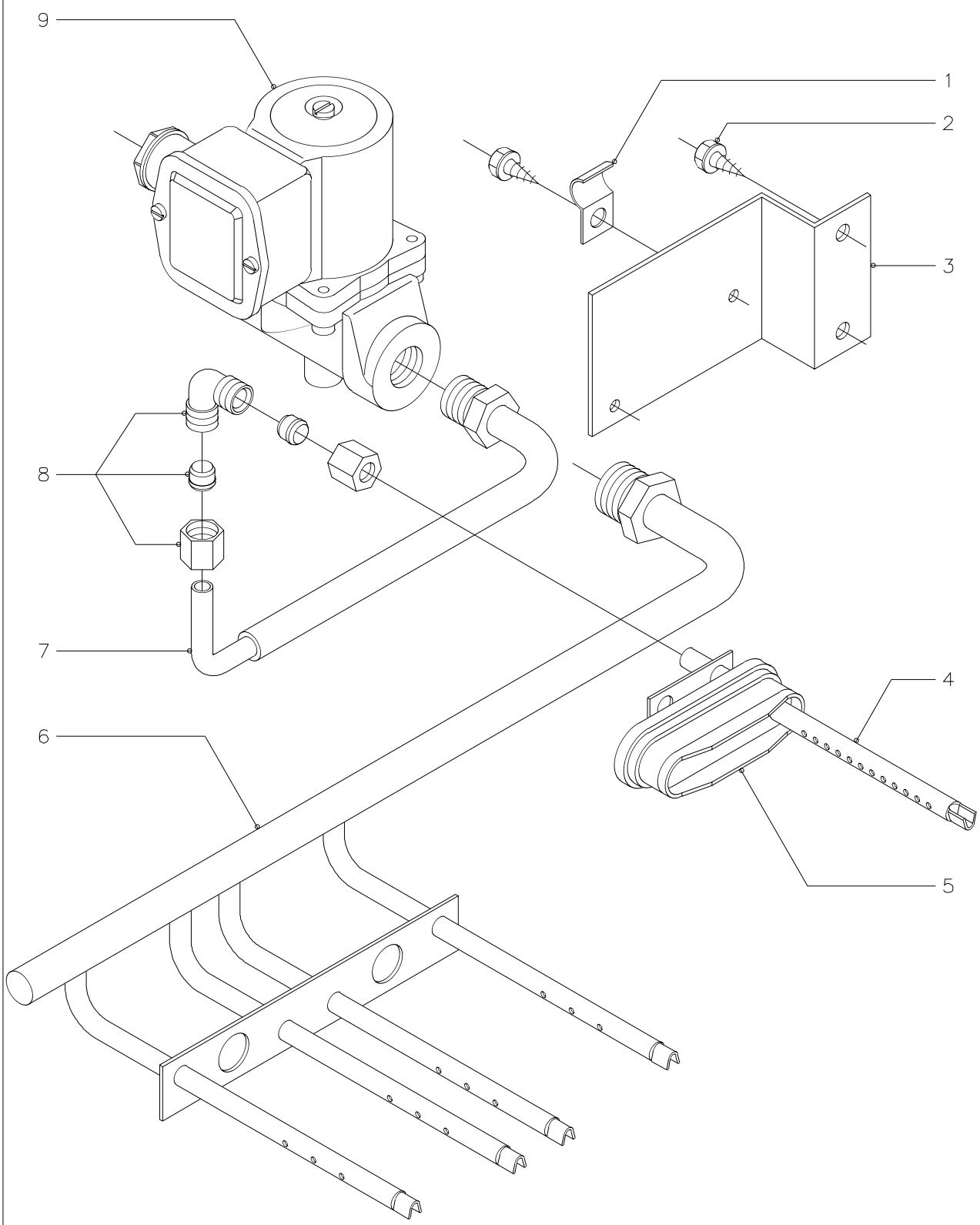

N plano	Firma	Fecha	Aparato	Lamina	
C-727		5-99	LAVADORAS : 7, 10, 14	8	Fagor Industrial S.Coop. O<ate FAGOR

MOD.	LAVADORAS	ZONA	VERSION VAPOR	PLANO	C-727

ITEM	CODIGO	DENOMINACION	TEXTO	L-7	L-10	L-14							NOTAS
		SE ELIMINA											
	P503018	Cableado a resistencias		1	1	1							
	P103012	Resistencia 2000W., 230V.		3	-	-							
	P143002	Resistencia 3000W., 230V.		-	3	-							
	P183002	Resistencia 4000W. 230V.		-	-	3							
		SE INTRODUCE											
1	Q901305	Grapa spit para Ø12		1	1	-							
1	Q901400	Grapa spit para Ø14		-	-	1							
2	Q151337	Tornillo taptite M.5x10		3	3	3							
3	P445022	Soporte conducto vapor		1	1	-							
3	P455017	Soporte conducto vapor		-	-	1							
4	P445023	Inyector de vapor completo		1	1	-							
5	P445011	Cierre completo		3	3	3							
6	P455004	Inyector de vapor completo		-	-	1							
7	P445014	Conducto entrada vapor completo		1	1	-							
8	P445013	Racord en codo biconos y tuercas		1	1	-							
9	P266125	Electrovalvula vapor 3/8"		1	1	-							
9	P455003	Electroválvula vapor 1/2"		-	-	1							
s/n	P503056	Cableado electroválvula vapor		1	1	1							

MOD.	LAVADORAS	ZONA	VERSION AGUA CALIENTE	PLANO	

ITEM	CODIGO	DENOMINACION	TEXTO	L-7	L-10	L-14							NOTAS
		SE ELIMINA											
	P103012	Resistencia 2000W. 230V.		2	-	-							
	P143002	Resistencia 3000W. 230V.		-	2	-							
	P183002	Resistencia 4000W. 230V.		-	-	2							
	P503018	Cableado resistencias		1	1	1							
		SE INTRODUCE											
	P503055	Instalación agua caliente		1	1	1							Cableado resist.

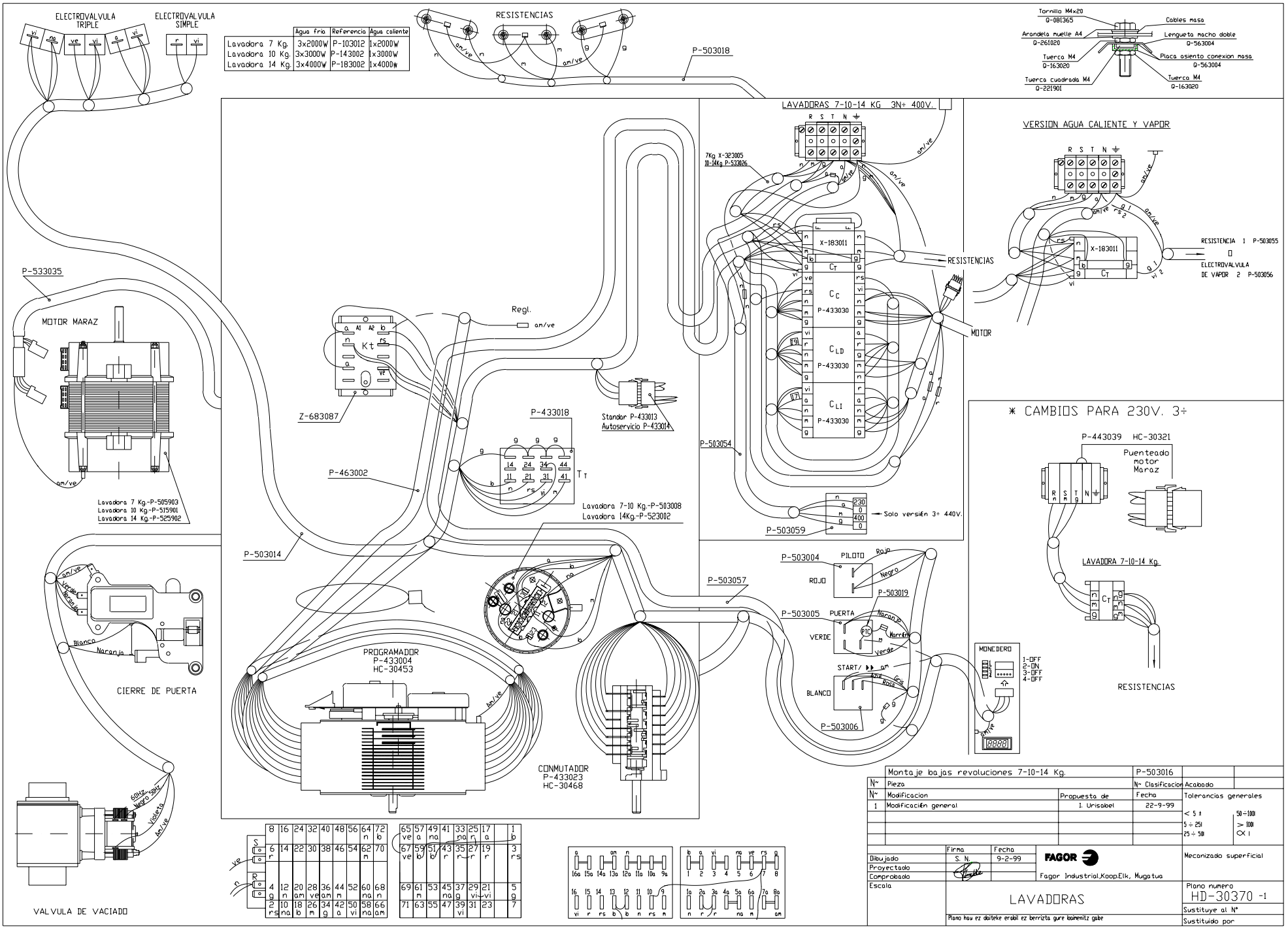

	Agua fria	Referencia	Agua caliente
Lavadora 7 Kg.	3x2000W	P-103012	1x2000W
Lavadora 10 Kg.	3x3000W	P-143002	1x3000W
Lavadora 14 Kg.	3x4000W	P-183002	1x4000W

Montaje bajas revoluciones 7-10-14 Kg.		P-503016	
N~ Pieza		N~ Clasificacion	Acabado
N~ Modificacion	Propuesta de	Fecha	Tolerancias generales
1 Modificación general	I. Urisabel	22-9-99	< 5 ± 50÷100; 5÷25 > 100; 25÷50 < 1
Dibujado	Firma S. N.	Fecha 9-2-99	FAGOR
Proyectado			Fagor Industrial,Koop.Elk, Mugatua
Comprobado			Mecanizado superficial
Escala	LAVADORAS		Plano numero HD-30370 -1
	Plano hau ez dateke erabil ez berrizta gure baimenitz gabe		Sustituye al Nº
			Sustituido por

LC-7. LC-10. LC-14

CONMUTADOR SELECTOR DE PROGRAMAS

	1	2	3	4	5	6	7	8	9	10	11	12	13	14	15	16
STOP			X		X	X		X				X	X			
N40	X		X		X	X		X			X		X			
N60	X		X	X		X		X		X			X			
N90	X		X	X			X	X					X			
PP90	X		X	X		X		X			X		X	X		
PP60	X		X	X		X	X			X			X	X		
DEL	X	X	X		X			X			X			X	X	
LN	X	X			X			X				X		X	X	X

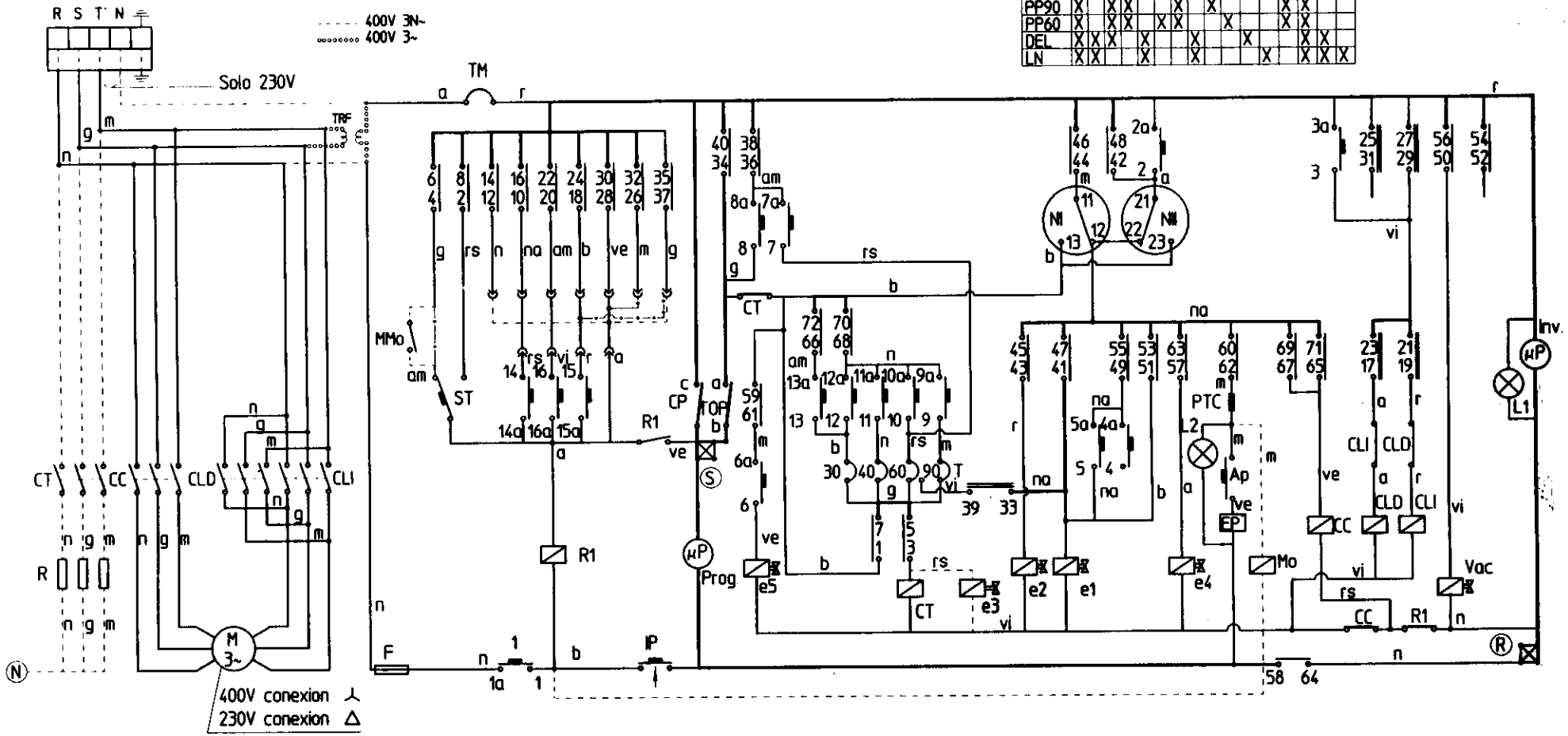

CONEXIONES
- STANDARD
- AUTOSERVICIO

CONTACTOS PROGRAMADOR
- Leva principal
- Inversores

CODIGO DE COLORES:
r = rojo
m = marron
g = gris
n = negro
b = blanco
vi = violeta
am = amarillo
na = naranja
rs = rosa
ve = verde
am/ve = amarillo verde

PILOTOS
L1- Marcha
L2- Parada/Ap puerta

PULSADORES
ST- Marcha/Avan rapido
Ap- Apertura puerta

CONTACTORES
CT- Contactor Calentamiento
CLD- Contactor Lavado dcha.
CLI- Contactor Lavado Izda.
CC- Contactor Centrifugado
R1- Rele avance rapido
Mo- Monedero \ Auto-
MMo- Micro monedero / servicio

MOTOR PROGRAMADOR
μP- Levas principales
μP- Levas inversión

PRESOSTATOS
NI- Nivel bajo
NII- Nivel alto

ELECTROVALVULAS
e1- Prelavado y aclarados
e2- Lavado
e3- Vapor (Solo esa version)
e4- Suavizante
e5- Lejia

VARIOS
T- Termostato 30, 40, 60, 90ºC
Ip- Micro puerta
Tm- Termico motor
F- Fusible
Ep- Electroiman de puerta
Vac- Valvula de Vaciado
M- Motor
R- Resistencia calentamiento
TRF- Transformador (solo versión 400V 3~)

	Esquema teorico adhesivo (Bajas revoluciones)	P-433031	
Nº	Pieza	Nº Clasificacion	Acabado
Nº	Modificacion / Propuesta de	Fecha	Tolerancias generales
			< 5 : 50–100 :
			5–25 : > 100 :
			25–50 : ○ :

	Firma	Fecha
Dibujado	S. N.	13-1-99
Proyectado		
Comprobado		
Escala		

FAGOR
Fagor Industrial.Koop Elk. Mugatua

Mecanizado superficial

LAVADORAS

Plano numero HC-30690

Sustituye al Nº

Sustituido por

Plano hau ez dakeke erabili ez berrizta gure baimenik gabe

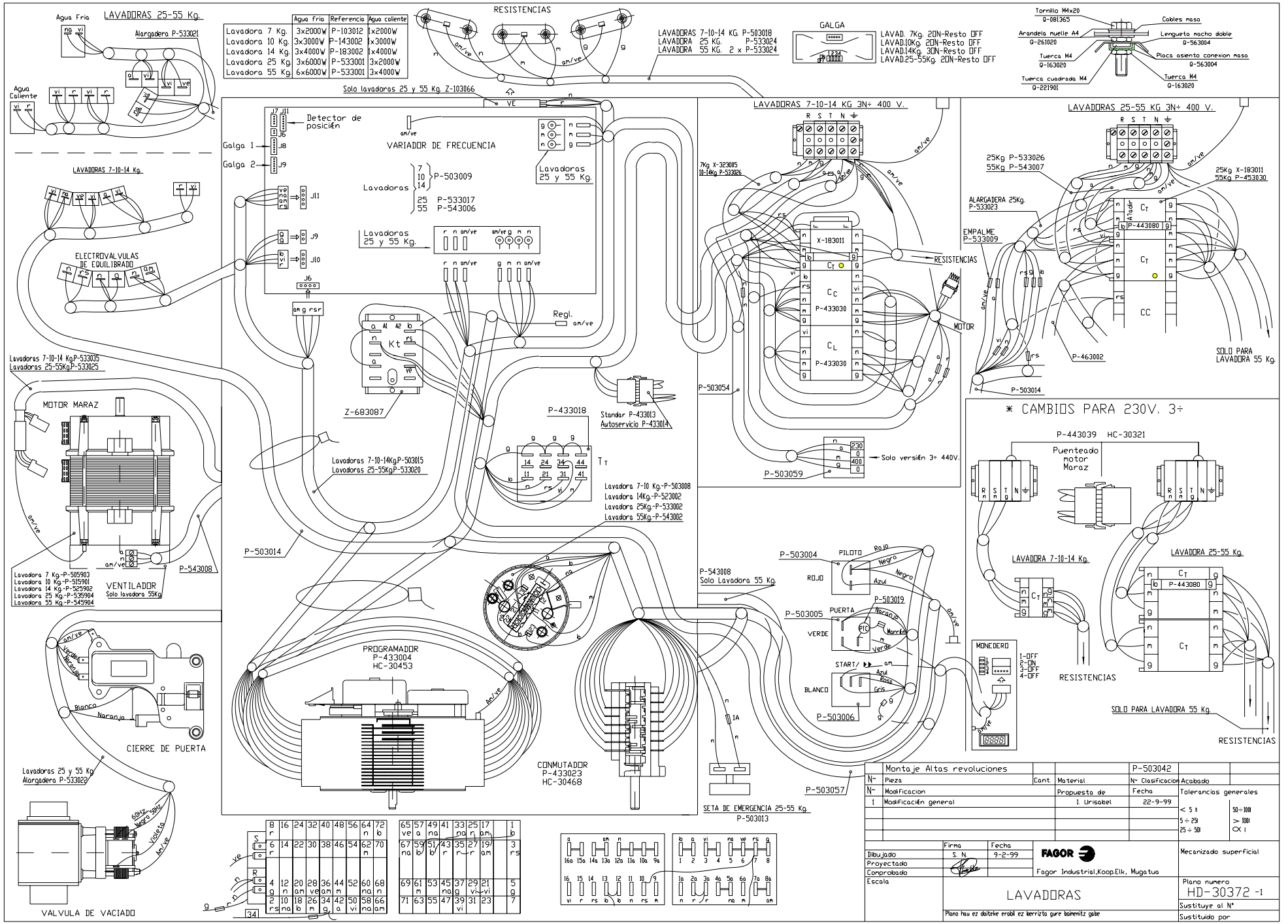
LAVADORAS 25-55 Kg.
Agua Fria
Agua Caliente
Alargadera P-533021
LAVADORAS 7-10-14 Kg.
ELECTROVALVULAS DE EQUILIBRADO
Lavadoras 7-10-14 Kg.P-533035
Lavadoras 25-55Kg.P-533025
MOTOR MARAZ
Lavadoras 7 Kg.-P-505903
Lavadoras 10 Kg.-P-515901
Lavadoras 14 Kg.-P-525902
Lavadoras 25 Kg.-P-525904
Lavadoras 55 Kg.-P-545904
P-543008
VENTILADOR
Solo lavadora 55Kg
CIERRE DE PUERTA
Lavadoras 25 y 55 Kg
Alargadera P-533022
VALVULA DE VACIADO
Agua Fria | Referencia | Agua caliente
Lavadora 7 Kg. | 3x2000W | P-103012 | 1x2000W
Lavadora 10 Kg. | 3x3000W | P-143002 | 1x3000W
Lavadora 14 Kg. | 3x4000W | P-183002 | 1x4000W
Lavadora 25 Kg. | 3x6000W | P-533001 | 3x2000W
Lavadora 55 Kg. | 6x6000W | P-533001 | 3x4000W
RESISTENCIAS
LAVADORAS 7-10-14 KG. P-503018
LAVADORA 25 KG. P-533024
LAVADORA 55 KG. 2 x P-533024
GALGA
LAVAD. 7Kg. 2ON-Resto OFF
LAVAD.10Kg. 2ON-Resto OFF
LAVAD.14Kg. 3ON-Resto OFF
LAVAD.25-55Kg. 2ON-Resto OFF
Tornillo M4x20 Q-081365
Arandela muelle A4 Q-261020
Tuerca M4 Q-163020
Tuerca cuadrada M4 Q-221901
Cables masa
Lengueta macho doble Q-563004
Placa asiento conexion masa Q-563004
Tuerca M4 Q-163020
Solo lavadoras 25 y 55 Kg. Z-103066
Detector de posición
VARIADOR DE FRECUENCIA
Galga 1
Galga 2
Lavadoras 7 10 14 P-503009
Lavadoras 25 55 P-533017 P-543006
Lavadoras 25 y 55 Kg.
Regl.
Kt
Z-683087
Lavadoras 7-10-14KgP-503015
Lavadoras 25-55KgP-533020
P-433018
Standar P-433013
Autoservicio P-433014
Tт
Lavadora 7-10 Kg.-P-503008
Lavadora 14Kg.-P-523002
Lavadora 25Kg.-P-533002
Lavadora 55Kg.-P-543002
P-503014
PROGRAMADOR P-433004 HC-30453
CONMUTADOR P-433023 HC-30468
P-503057
SETA DE EMERGENCIA 25-55 Kg. P-503013
LAVADORAS 7-10-14 KG 3N÷ 400 V.
7Kg X-323005
10-14Kg P-533026
X-183011
Cт
Cc P-433030
CL P-433030
RESISTENCIAS
MOTOR
P-503054
Solo versión 3÷ 440V.
P-503059
LAVADORAS 25-55 KG 3N÷ 400 V.
25Kg P-533026
55Kg P-543007
25Kg X-183011
55Kg P-453030
ALARGADERA 25Kg. P-533023
EMPALME P-533009
Aldabr
P-443080
CC
P-463002
P-503014
SOLO PARA LAVADORA 55 Kg.
* CAMBIOS PARA 230V. 3÷
P-443039 HC-30321
Puenteado motor Maraz
LAVADORA 7-10-14 Kg.
LAVADORA 25-55 Kg.
RESISTENCIAS
SOLO PARA LAVADORA 55 Kg.
RESISTENCIAS
P-503004
PILOTO
ROJO
Rojo
Negro
Azul
P-503005
PUERTA
VERDE
P-503019
Naranja
Marrón
Verde
START/
BLANCO
Azul
Rosa
Gris
P-503006
P-543008
Solo Lavadora 55 Kg.
MONEDERO
1-OFF
2-ON
3-OFF
4-OFF
Montaje Altas revoluciones
P-503042
Pieza
Material
Modificacion
Modificación general
Propuesta de
J. Urisabel
Fecha
22-9-99
Tolerancias generales
< 5 ± 50÷100
5 ÷ 25 > 100
25 ÷ 50 OK
Dibujado
Proyectado
Comprobado
Escala
Firma
S. N.
Fecha
9-2-99
FAGOR
Fagor Industrial,Koop.Elk, Mugatua
Mecanizado superficial
LAVADORAS
Plano numero
HD-30372 -1
Sustituye al N°
Sustituido por
Plano hau ez dalteke erabil ez berrizta gure baimenitz gabe

LAC-7, LAC-10, LAC-14, LAC-25, LAC-55

CONMUTADOR SELECTOR DE PROGRAMAS

	1	2	3	4	5	6	7	8	9	10	11	12	13	14	15	16
STOP			X		X	X		X				X	X			
N40	X		X		X	X		X			X		X			
N60	X		X	X		X		X		X			X			
N90	X		X	X				X	X				X			
PP90	X		X	X			X		X				X	X		
PP60	X		X	X		X	X			X			X	X		
DEL	X	X	X		X			X			X			X	X	
LN	X	X			X			X				X		X	X	X

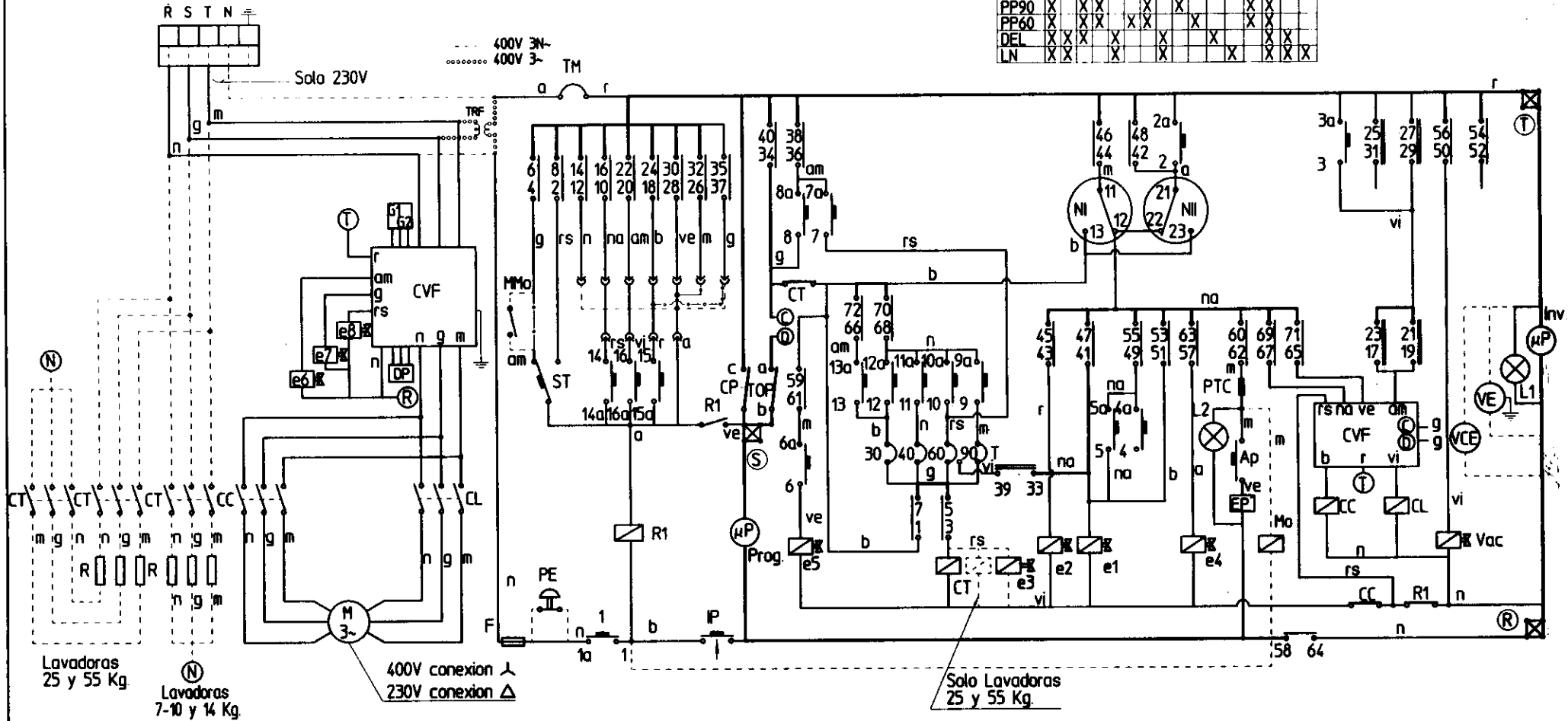

CONEXIONES
- STANDARD
- AUTOSERVICIO

CONTACTOS PROGRAMADOR
- Leva principal
- Inversores

CODIGO DE COLORES
- r = rojo
- m = marron
- g = gris
- n = negro
- b = blanco
- vi = violeta
- am = amarillo
- na = naranja
- rs = rosa
- ve = verde
- am/ve = amarillo verde

PILOTOS
- L1- Marcha
- L2- Parada/Ap.puerta

PULSADORES
- ST- Marcha/Avan.rapido
- Ap- Apertura puerta
- PE- Parada de emergencia (solo lavadoras 25 y 55 Kg)

CONTACTORES
- CT- Contactor Calentamiento
- CL- Contactor Lavado
- CC- Contactor Centrifugado
- R1- Rele avance rapido
- Mo- Monedero } Auto-servicio
- MMo- Micro monedero } Auto-servicio

MOTOR PROGRAMADOR
- µP- Levas principales
- µP- Levas inversión

PRESOSTATOS
- NI- Nivel bajo
- NII- Nivel alto

ELECTROVALVULAS
- e1- Prelavado y aclarados
- e2- Lavado
- e3- Vapor (Solo esa version)
- e4- Suavizante
- e5- Lejia
- e6,e7,e8- Electrovalvulas de equilibrado

VARIOS
- T- Termostato 30, 40, 60, 90°C
- Ip- Micro puerta
- Tm- Térmico motor
- F- Fusible
- Ep- Electroimán de puerta
- Vac- Válvula de Vaciado
- M- Motor
- VE- Ventilador motor (solo lavadoras 55 Kg.)
- R- Resistencia calentamiento
- TRF- Transformador (solo versión 400V 3~)
- CVF- Convertidor tensión/frecuencia
- G1 G2- Sensores galga
- DP- Detector de posición
- VCE- Ventilador de CVF (solo lavad. 25 y 55 Kg.)

	Esquema teorico adhesivo (Altas revoluciones)		P-503017
Nº	Pieza		Nº Clasificacion
Nº	Modificacion	Propuesta de	Fecha

Acabado

Tolerancias generales

< 5 ±	50÷100±
5÷25±	> 100±
25÷50±	∝ ±

	Firma	Fecha
Dibujado	S. N.	18-1-99
Proyectado		
Comprobado		
Escala		

FAGOR

Fagor Industrial,Koop.Elk. Mugatua

Mecanizado superficial

LAVADORAS

Plano hau ez daiteke erabil ez berrizta gure baimenitz gabe

Plano numero HC-30635

Sustituye al Nº

Sustituido por

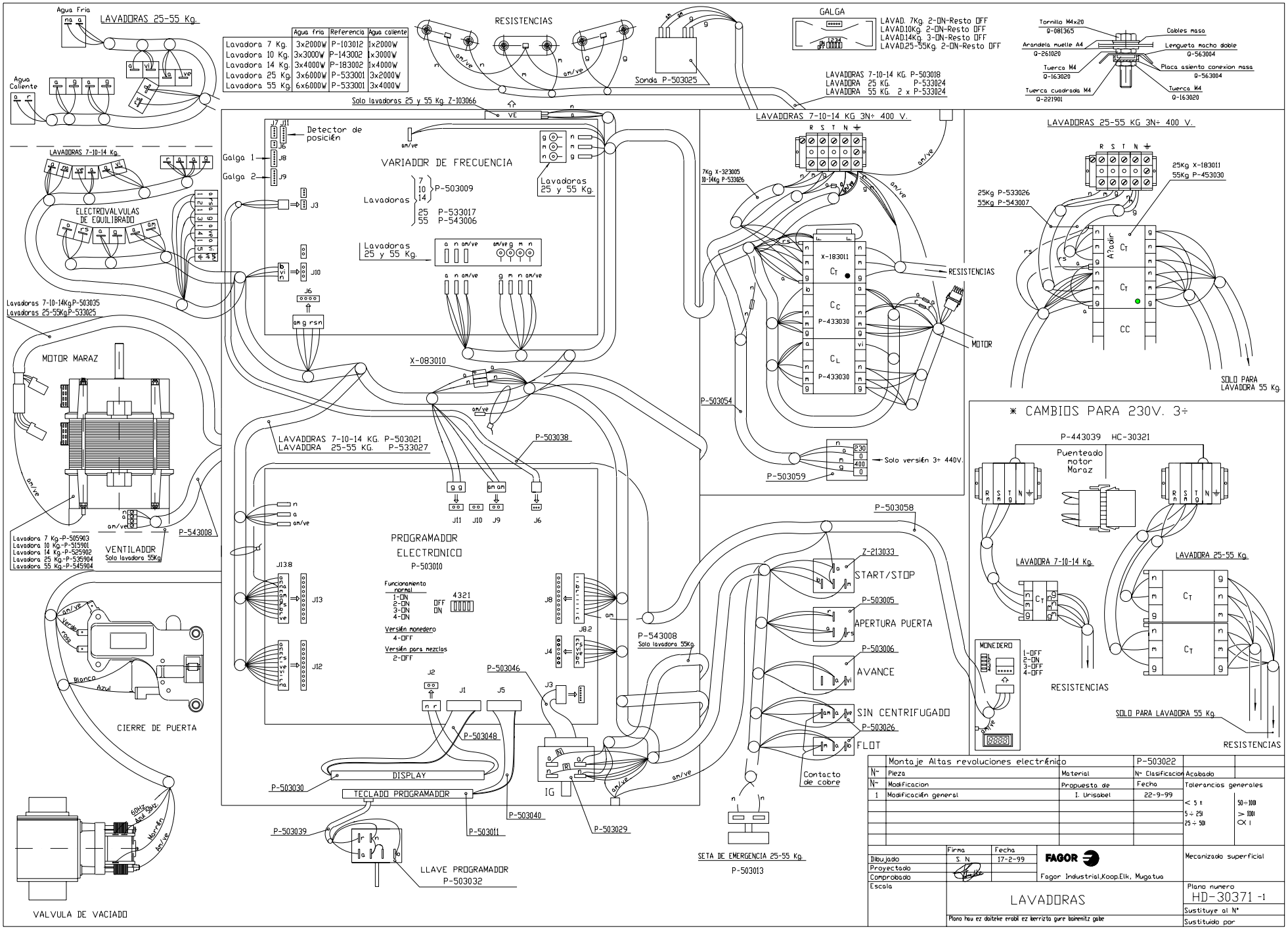

	Agua fría	Referencia	Agua caliente
Lavadora 7 Kg.	3x2000W	P-103012	1x2000W
Lavadora 10 Kg.	3x3000W	P-143002	1x3000W
Lavadora 14 Kg.	3x4000W	P-183002	1x4000W
Lavadora 25 Kg.	3x6000W	P-533001	3x2000W
Lavadora 55 Kg.	6x6000W	P-533001	3x4000W

	Montaje Altas revoluciones electrónico		P-503022	
N~	Pieza	Material	N~ Clasificación	Acabado
N~	Modificacion	Propuesta de	Fecha	Tolerancias generales
1	Modificación general	I. Urisalbel	22-9-99	

	Firma	Fecha
Dibujado	S. N.	17-2-99
Proyectado		
Comprobado		
Escala		

FAGOR
Fagor Industrial,Koop.Elk, Mugatxa

Mecanizado superficial

LAVADORAS

Plano numero HD-30371 -1

Sustituye al N°

Sustituido por

Plano hau ez dalteke erabil ez berrizta gure baimenitz gabe

LAC-7MP, LAC-10MP, LAC-14MP, LAC-25MP, LAC-55MP
LAC-7MPP, LAC-10MPP, LAC-14MPP, LAC-25MPP, LAC-55MPP

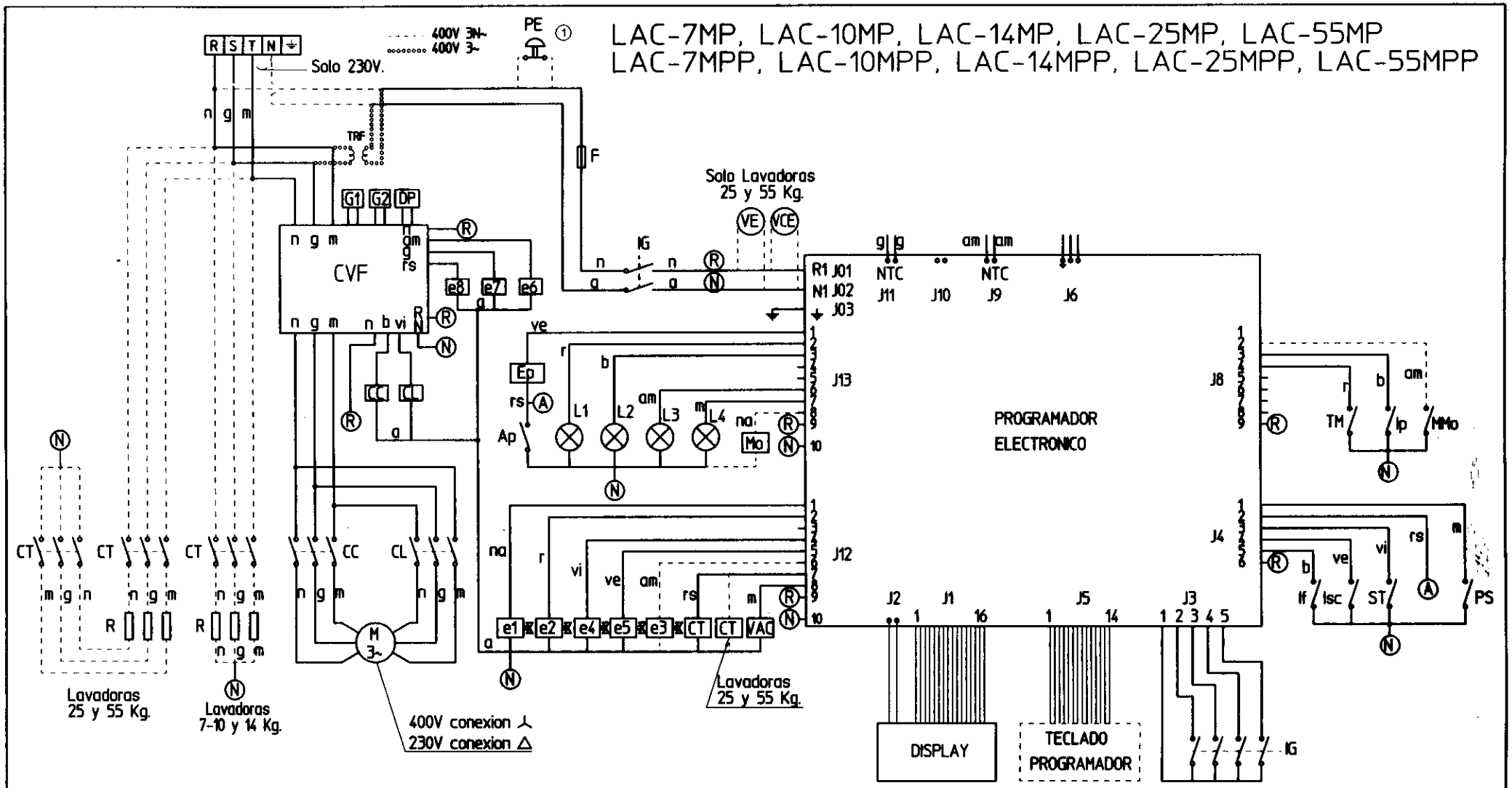

CODIGO DE COLORES:
r = rojo
m = marron
g = gris
n = negro
b = blanco
vi = violeta
am = amarillo
na = naranja
rs = rosa
ve = verde
am/ve = amarillo verde

PULSADORES
ST- Avance rapido
Ap- Apertura puerta
PS- Pulsador start-stop
PE- Parada de emergencia (solo lavadoras 25 y 55 Kg)
If- Interruptor de Flot
Isc- Interruptor sin centrif.
MMo- Micro monedero (autoservicio)

CONTACTORES
CT- Contactor Calentamiento
CL- Contactor Lavado
CC- Contactor Centrifugado
Mo- Monedero (autoservicio)

ELECTROVALVULAS
e1- Prelavado y aclarados
e2- Lavado
e3- Vapor (solo esa versión)
e4- Suavizante
e5- Lejia
e6, e7, e8- Electroválvulas de equilibrado

PILOTOS
L1- Apertura puerta
L2- Start-Stop
L3- Sin centrifugado
L4- Flot

VARIOS
IG- Interruptor general (selector)
Ip- Micro puerta
Tm- Termico motor
F- Fusible
Ep- Electroiman de puerta
Vac- Valvula de Vaciado
M- Motor
VE- Ventilador motor (solo lavadoras 55 Kg.)
R- Resistencia calentamiento
CVF- Convertidor tensión/frecuencia
G1 G2- Sensores galga
DP- Detector de posición
TRF- Transformador (solo versión 400V.3~)
VCE- Ventilador de CVF (solo lavadoras 25 y 55 Kg)

	Esquema teorico adhesivo			P-503031	
Nº	Pieza	Cant.	Material	Nº Clasificacion	Acabado
Nº	Modificacion		Propuesta de	Fecha	Tolerancias generales
①	Modificar de lugar P.E		I. Urisabel	7-5-99	< 5 ± / 5 – 25 ± / 25 – 50 ± / 50 – 100 ± / > 100 ± / ∝ ±

	Firma	Fecha
Dibujado	S. N.	9-2-99
Proyectado		
Comprobado		
Escala		

FAGOR
Fagor Industrial,Koop.Elk, Mugatua

Mecanizado superficial

LAVADORAS

Plano hau ez daiteke erabil ez berrizta gure baimenitz gabe

Plano numero HC-30659 -1
Sustituye al Nº
Sustituido por