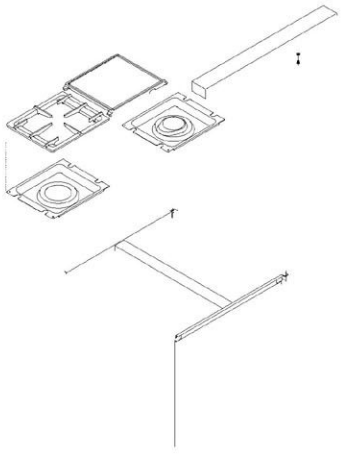

MOD.	COCINA CENTRAL	ZONA	MUEBLE	PLANO	C-833

ITEM	CODIGO	DENOMINACION	TEXTO	CG-1002									NOTAS
1	U865402	Lateral de mesa		2									
	G152004	Tornillo aplastado M-5x13		4									
	G221342	Remache exagonal M-5		4									
2	U865407	Central de mesa		1									
	G419005	Remache tubular Ø 4x8		6									
3	U865403	Interior anterior y posterior de mesa		2									
	G419005	Remache tubular Ø 4x8		8									
4	U865400	Embellecedor central chimenea		1									
	G152004	Tornillo aplastado M-5x13		2									
	G221342	Remache exagonal M-5		2									
5	U505409	Vertedero 6000		2									
6	U506501	Palanca levantaplacas mesa		1									
7	9623600	Palanca levantaplacas horno		1									
8	9623500	Aguja limpieza quemadores		1									
9	U565406	Placa		-									(Se suministra bajo pedido)
10	U505408	Vertedero 4000		2									
11	U565403	Parrilla		4									
12	U565455	Anterior de mesa de trabajo		2									
	G152004	Tornillo aplastado M-5x13		4									
	G302022	Arandela plana Ø 16xØ 6x1,2		4									
13	G161360	Tuerca exagonal M-10		4									
14	G232050	Arandela plana A-10		4									
15	U705410	Amarre distanciador pasamanos		4									
16	G411308	Remache roscado M-10		4									
17	U055407	Tapon pasamanos		4									
18	R205421	Pasamanos 1 M.		2									
19	R162613	Escuadra amarre anterior mesa		2									
	G152004	Tornillo aplastado M-5x13		12									
	G221342	Remache exagonal M-5		12									

MOD.	COCINA CENTRAL	ZONA	MUEBLE	PLANO	C-833

ITEM	CODIGO	DENOMINACION	TEXTO	CG-1002									NOTAS
20	U862800	Panel portamandos		2									
	G152004	Tornillo aplastado M-5x13		8									
	G221342	Remache exagonal M-5		8									
21	U862802	Panel lateral derecho		1									
22	U852605	Bandeja recogegrasas		2									
23	U862601	Base de bandejas		1									
	G419005	Remache tubular Ø 4x8		6									
24	U562854	Portamandos lateral		1									
	G152004	Tornillo aplastado M-5x13		2									
	G221304	Remache redondo M-5		2									
25	U852804	Panel lateral izquierdo		1									
26	X260150	Pata regulable		4									
27	G411304	Remache avibulb Ø 4,8		16									
28	U862600	Liston soporte patas		2									
	Q012043	Tornillo exagonal M-6x20		8									
	G302022	Arandela plana Ø 16xØ 6x1,2		8									
	G221343	Remache exagonal M-6		8									
29	U852810	Panel lateral izquierdo posterior		1									
	G152004	Tornillo aplastado M-5x13		2									
	G221342	Remache exagonal M-5		2									
30	1100002784	(KIT GRIFO DE AGUA)		-									(Se suministra bajo pedido)
	U706500	Grifo de agua con tuerca		1									
	U706515	Base de grifo		1									
	E832600	Soporte grifo de agua		1									
	G152004	Tornillo aplastado M-5x13		4									
	G302022	Arandela plana Ø 16xØ 6x1,2		4									
	E845400	Embellecedor central chimenea		1									Especial grifo de agua

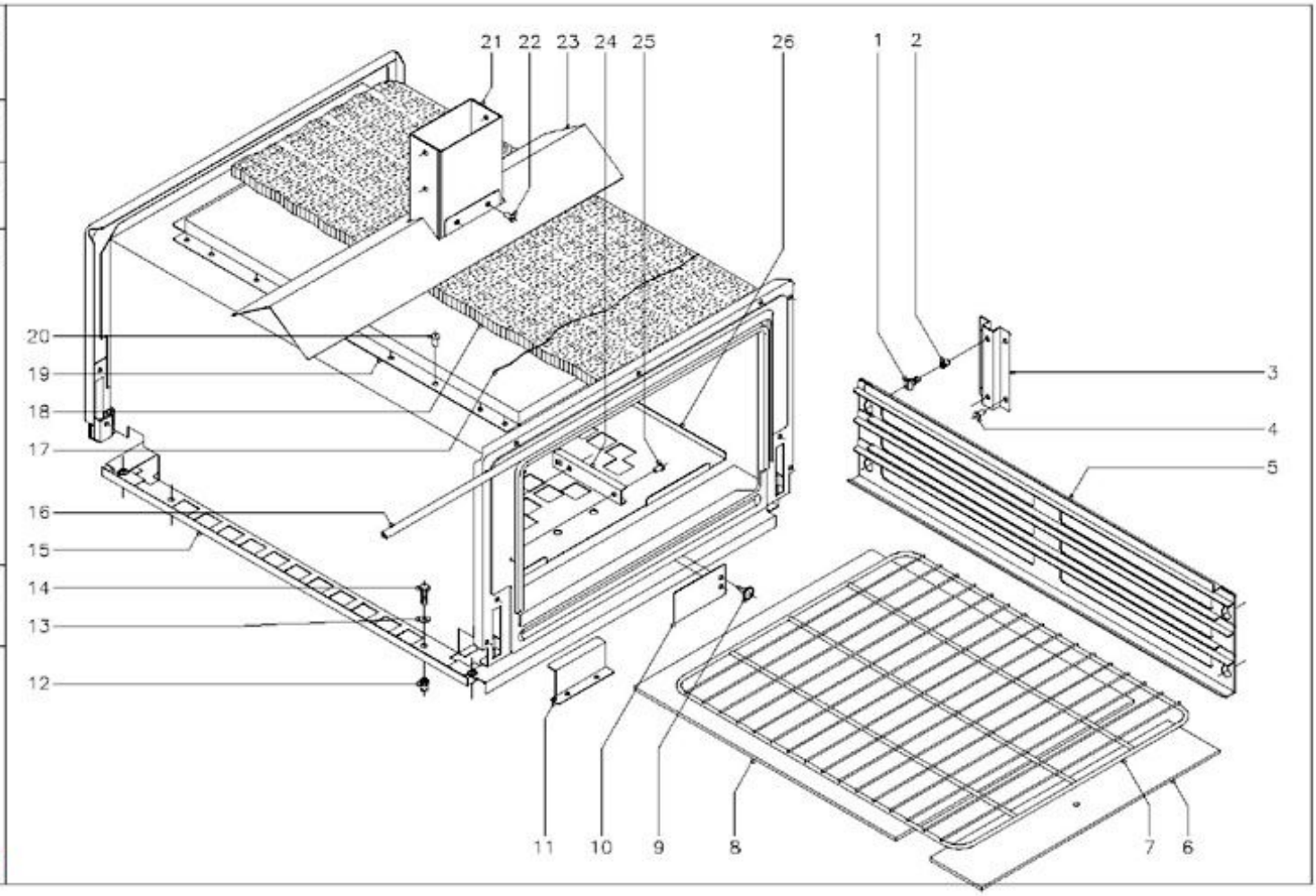

MOD.	COCINA CENTRAL	ZONA	HORNO PASANTE	PLANO	C-834

ITEM	CODIGO	DENOMINACION	TEXTO	CG-1002									NOTAS
1	R252624	Piton soporte guias		8									
2	Q221343	Remache exagonal M-6		8									
3	U855603	Escuadra soporte guia		4									
4	Q419005	Remache tubular Ø 4x8		16									
5	U705615	Guia bandejas horno		2									
6	U745630	Cabeza placa de horno		2									
7	U705640	Parrilla de horno (832x532)		1									
8	U745631	Placa de horno		1									
9	Q151301	Tornillo alomado		4									
10	U325618	Cierre anterior inferior horno		1									
s/n	U855607	Cierre posterior inferior horno		1									
11	U742610	Protector quemador horno		1									
12	Q221343	Remache exagonal M-6		8									
13	Q302022	Arandela plana Ø 16xØ 6x1,2		8									
14	Q012043	Tornillo exagonal M-6x20		8									
15	U855600	Horno pasante		1									
16	U745626	Junta puerta de horno		2									
17	-	Alambre amarre aislante		2									
18	U855608	Aislante vitrofib 1455x885x20		1									
19	U855605	Camara conduccion de humos		1									
20	Q419005	Remache tubular Ø 4x8		28									
21	U855606	Semichimenea horno pasante		2									
22	Q419005	Remache tubular Ø 4x8		16									
23	U862602	Vertedero central		1									
24	U055644	Conjunto fijacion bulbo		1									
25	Q419005	Remache tubular Ø 4x8		2									
26	U855604	Base de horno pasante		1									

C-835 | 6-00 | COCINA CG-1002 | 3

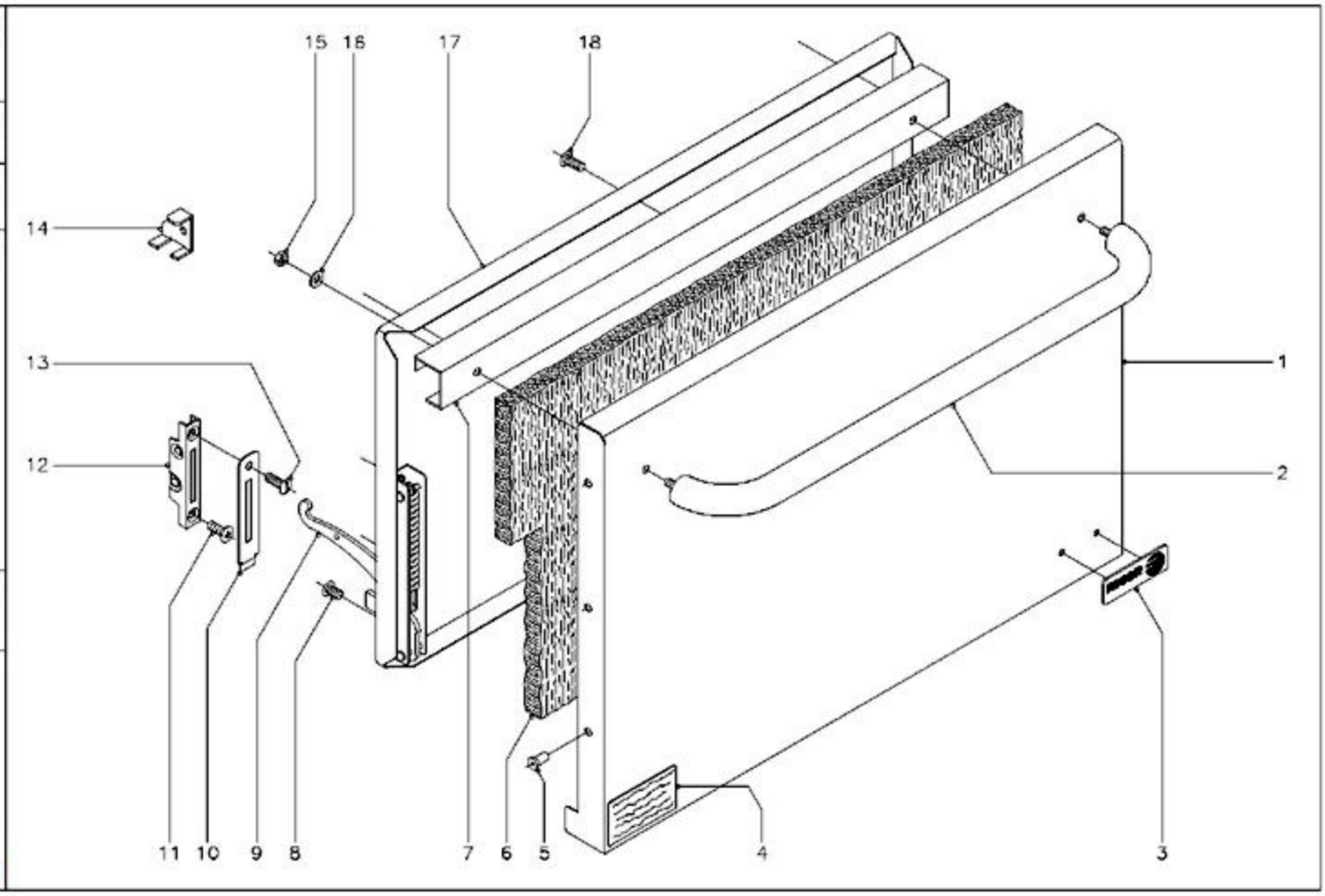

MOD.	COCINA CENTRAL	ZONA	PUERTA DE HORNO	PLANO	C-835

ITEM	CODIGO	DENOMINACION	TEXTO	CG-1002									NOTAS
1	U740501	Puerta de horno		2									
2	U560501	Asa puerta de horno		2									
3	U262806	Escudo FAGOR		2									
	Q221023	Clips sujecion escudo		4									
4	S326540	Papel poliester placa matricula		1									
5	Q419005	Remache tubular Ø 4x8		12									
6	U260502	Aislante vitrofib 680x380x20		2									
7	U320507	Refuerzo de puerta		2									
8	Q152022	Tornillo amarre M-6x8		12									
9	U010511	Bisagra izquierda		2									
s/n	U010504	Bisagra derecha		2									
10	U010510	Embellecedor guia bisagra		4									
11	Q042043	Tornillo avellanado M-6x20		4									
12	U010512	Guia de bisagra		4									
13	Q152017	Tornillo amarre M-6x13		4									
14	U746501	Escuadra montaje puerta		2									
15	Q162030	Tuerca exagonal M-5		4									
16	Q302022	Arandela plana Ø 16xØ 6x1,2		4									
17	U260501	Contrapuerta de horno		2									
18	Q152017	Tornillo amarre M-6x13		6									

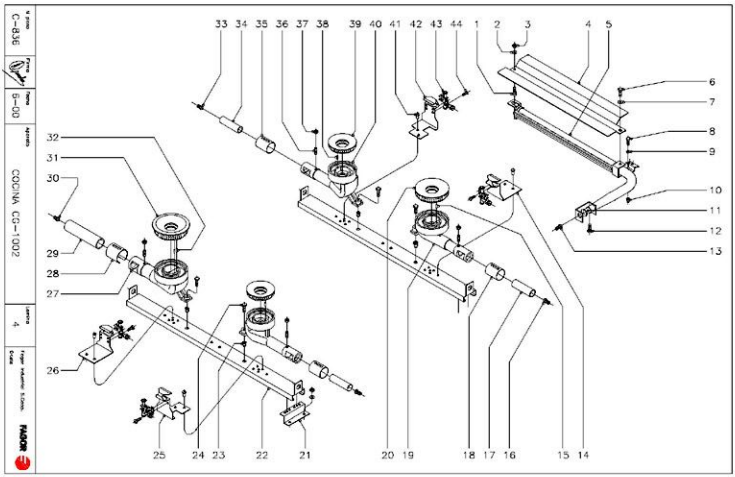

MOD.	COCINA CENTRAL	ZONA	QUEMADORES	PLANO	C-836

ITEM	CODIGO	DENOMINACION	TEXTO	CG-1002	NOTAS
1	R252624	Piton soporte		1	
2	Q302022	Arandela plana Ø 16xØ 6x1,2		1	
3	Q162040	Tuerca exagonal M-6		1	
4	U325708	Difusor horno pasante		1	
5	U855700	Quemador horno pasante		1	
6	Q012041	Tornillo exagonal M-6x10		1	
7	Q302022	Arandela plana Ø 16xØ 6x1,2		1	
8	Q012043	Tornillo exagonal M-6x20		1	
9	Q302022	Arandela plana Ø 16xØ 6x1,2		1	
10	Q221343	Remache exagonal M-6		1	
11	U325707	Regulador de aire		1	
12	Q012031	Tornillo exagonal M-5x10		1	
13	N502401	Tobera Ø 1,70 (B.P.) Horno pasante		1	
13	U054400	Tobera Ø 2,50 (G.N.) Horno pasante		1	
13	9424500	Tobera Ø 5,35 (G.V.) Horno pasante		1	
14	U445441	Soporte piloto 8000 y 10500		1	
15	Q371026	Manguito Ø 4x14		1	
16	0631000	Tobera Ø1,40 (B.P.)Quemador 8000		1	
16	R614500	Tobera Ø2,00 (G.N.)Quemador 8000		1	
16	U262401	Tobera Ø4,10 (G.V.)Quemador 8000		1	
17	U565700	Venturi quemador 8000		1	
18	U265702	Regulador de aire 4000 y 8000		1	
19	U565701	Cuerpo quemador 8000		1	
20	U135702	Quemador 8000		1	
21	U562655	Escuadra soporte liston		4	
22	U852608	Liston amarre quemadores de mesa		2	
23	Q221343	Remache exagonal M-6		4	
24	Q012044	Tornillo exagonal M-6x25		4	
25	U505440	Soporte piloto 4000		1	

MOD.	COCINA CENTRAL	ZONA	QUEMADORES	PLANO	C-836

ITEM	CODIGO	DENOMINACION	TEXTO	CG-1002	NOTAS
26	U445441	Soporte piloto 8000 y 10500		1	
27	U235700	Cuerpo quemador 10500		1	
28	U235704	Regulador de aire 10500		1	
29	U235702	Venturi quemador 10500		1	
30	U112401	Tobera Ø1,55(B.P.)Quemad.10500		1	
30	R275050	Tobera Ø2,35(G.N.)Quemad.10500		1	
30	U192402	Tobera Ø4,90(G.V.)Quemad.10500		1	
31	U235701	Quemador 10500		1	
32	Q371028	Manguito Ø 3x14		2	
33	U122407	Tobera Ø1,05(B.P.)Quemad.4000		2	
33	9105100	Tobera Ø1,50(G.N.)Quemad.4000		2	
33	R302401	Tobera Ø2,90(G.V.)Quemad.4000		2	
34	U125720	Venturi quemador 4000		2	
35	U265702	Regulador de aire 4000		2	
36	Q131542	Varilla roscada M-6x15		4	
37	Q162040	Tuerca exagonal M-6		4	
38	Q371026	Manguito Ø 4x14		2	
39	U445731	Quemador 4000		2	
40	U445730	Cuerpo quemador 4000		2	
41	Q419005	Remache tubular Ø 4x8		8	
42	U505440	Soporte piloto 4000		1	
43	U442134	Conjunto piloto mesa		4	
	U442138	Inyector piloto Ø 0,25 (B.P.y G.V.)		4	
	U442137	Inyector piloto Ø 0,40 (Gas Natural)		4	
44	Q032021	Tornillo alomado M-4x10		8	

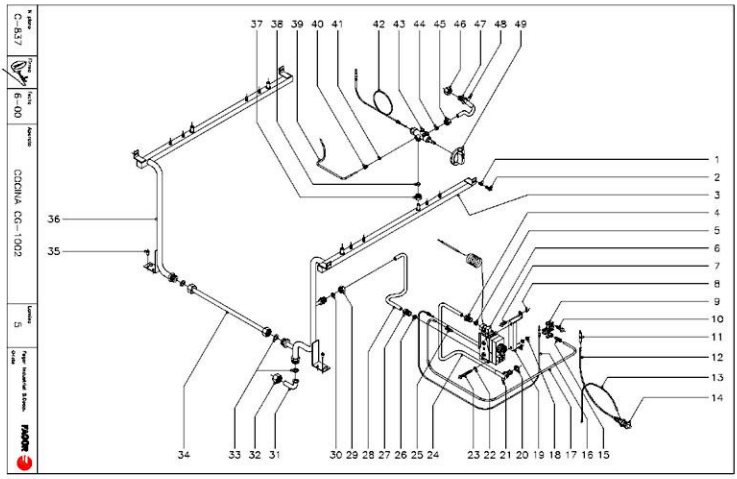

MOD.	COCINA CENTRAL	ZONA	CONDUCCIONES GRIFOS Y VALVULA	PLANO	C-837

ITEM	CODIGO	DENOMINACION	TEXTO	CG-1002									NOTAS
1	Q221342	Remache exagonal M-5		4									
2	Q152004	Tornillo aplastado M-5x13		4									
3	U865000	Distribuidor general anterior		1									
4	U264310	Manguito 3/8"		1									
5	U055043	Bicono Ø 12		1									
6	U264315	Valvula minisit completa		1									
	U134324	Cuerpo valvula		1									
	U134317	Boton de mando		1									
	U134318	Cubierta		1									
	U264300	Racord 3/8"		2									
	Q031322	Tornillo alomado M-4x15		8									
	Q307041	Junta torica Ø 25,4x0 20,2xØ 2,6		2									
	U264398	Bulbo termostato horno		1									
	U264399	Grupo electromagnetico		1									
7	Q012032	Tornillo exagonal M-5x15		2									
8	Q221304	Remache redondo M-5		2									
9	U322118	Piloto completo		1									
	U442138	Inyector piloto Ø0,25 (B.P.y G.V.)		1									Regular para G.V.
	U442137	Inyector piloto Ø0,40 (Gas Natural)		1									
10	Q012031	Tornillo exagonal M-5x10		2									
11	X012101	Bujia de encendido		1									
12	U323030	Cable bujia a piezoelectrico		1									
13	U333003	Cable masa a piezoelectrico		1									
14	S113034	Piezoelectrico		1									
15	U134323	Racord con bicono Ø 6		1									
16	U562130	Termopar L=850		1									
17	U565036	Conduccion a pixto de horno		1									
18	Q162040	Tuerca exagonal M-6		2									
19	U565620	Soporte valvula minisit		1									

MOD.	COCINA CENTRAL	ZONA	CONDUCCIONES GRIFOS Y VALVULA	PLANO	C-837

ITEM	CODIGO	DENOMINACION	TEXTO	CG-1002									NOTAS
20	Q223019	Tuerca exagonal 3/8"		1									
21	Q153002	Tornillo toma presion		1									
22	Q302022	Arandela plana Ø16xØ6x1,2		4									
23	Q011348	Tornillo exagonal M-6x50		2									
24	U565024	Conduccion a quemador de horno		1									
25	U134323	Racord con bicono Ø6		1									
26	U055043	Bicono Ø12		1									
27	U264310	Manguito 3/8"		1									
28	U565023	Tubo entrada a valvula		1									
29	Q221334	Tuerca 1/2"		1									
30	U055043	Bicono Ø12		1									
31	U565007	Codo entrada gas		1									
32	U725006	Tuerca 3/4"		1									
33	Q306052	Arandela junta Ø23,5xØ15,5x3		3									
34	U855010	Tubo distribuidor completo		1									
35	Q411304	Remache avibulb Ø4,8		2									
36	U865002	Distribuidor media mesa posterior		1									
37	Q221336	Tuerca M-18x1,5 (Para tubo Ø 12)		4									
38	U055043	Bicono Ø 12		4									
39	U565033	Tubo piloto quemadores mesa		4									
40	U322109	Racord 1/8"		4									
41	U265026	Bicono Ø4		4									
42	U222130	Termopar L=600		4									
43	U249401	Grifo CAL-3200 (min.0,55) 4000		2									
43	U249402	Grifo CAL-3200 (min.0,90) 8000		1									
43	U702101	Grifo CAL-3200 (min.1,30) 10500		1									
44	U055043	Bicono Ø12		4									
45	Q221336	Tuerca M-18x1,5 (Para tubo Ø 12)		4									

MOD.	COCINA CENTRAL	ZONA	CONDUCCIONES GRIFOS Y VALVULA	PLANO	C-837

ITEM	CODIGO	DENOMINACION	TEXTO	CG-1002									NOTAS
46	U565011	Tuerca guia quemador		3									Para quemador de 4000 y 8000
46	U235703	Tuerca guia quemador		1									Para quemador de 10500
47	U565027	Conduccion grifo a quemador		4									
48	Q153002	Tornillo toma presion		4									
49	U542100	Boton de mando Ø10		4									
	U706502	Folleto de instrucciones		1									
		BUTANO-PROPANO											
13	N502401	Tobera Ø 1,70 (Horno pasante)		1									C-836
16	0631000	Tobera Ø 1,40 (Quemador 8000)		1									C-836
30	U112401	Tobera Ø 1,55 (Quemador 10500)		1									C-836
33	U122407	Tobera Ø 1,05 (Quemador 4000)		2									C-836
43 y 9	U442138	Inyector piloto Ø 0,25		5									C-836 Y C-837
	U136501	Indicador (Butano-Propano)		1									
		GAS NATURAL											
13	U054400	Tobera Ø 2,50 (Horno pasante)		1									C-836
16	R614500	Tobera Ø 2,00 (Quemador 8000)		1									C-836
30	R275050	Tobera Ø 2,35 (Quemador 10500)		1									C-836
33	9105100	Tobera Ø 1,50 (Quemador 4000)		2									C-836
43 y 9	U442137	Inyector piloto Ø 0,40		5									C-836 Y C-837
	U134402	Indicador (Gas Natural)		1									
		GAS VILLA											
13	9424500	Tobera Ø 5,35 (Horno pasante)		1									C-836
16	U262401	Tobera Ø 4,10 (Quemador 8000)		1									C-836
30	U192402	Tobera Ø 4,90 (Quemador 10500)		1									C-836
33	R302401	Tobera Ø 2,90 (Quemador 4000)		2									C-836
43 y 9	U442138	Inyector piloto Ø 0,25 (Regular)		5									C-836 Y C-837
	U134310	Indicador (Gas Villa)		1									