DESPIECES

VITRINAS REFRIGERADAS

PARA TAPAS



FAGOR

FAGOR INDUSTRIAL

Rev. : May-2012

RECAMBIOS VITRINAS FAGOR

Rev: May-2012

FAGOR INDUSTRIAL

Nº	CÓDIGO	DESCRIPCIÓN	MODELOS	VTP-139-P	VTP-139-C	VTP-175-P	VTP-175-C	VTP-139-RP	VTP-139-RC	VTP-175-RP	VTP-175-RC	VTP-139-PD	VTP-139-CD	VTP-175-PD	VTP-175-CD	VTP-139-RPD	VTP-139-RCD	VTP-175-RPD	VTP-175-RCD	VTP-139-CS	VTP-139-CDS	VTP-175-CS	VTP-175-CDS
1	6021130001	INTERRUPTOR BIPOLAR		1	1	1	1	1	1	1	1	1	1	1	1	1	1	1	1	1	1	1	1
2	6021130002	INTERRUPTOR UNIPOLAR		1	1	1	1	1	1	1	1	1	1	1	1	1	1	1	1	1	1	1	1
3	6021350115	TERMOSTATO DIGITAL		1	1	1	1	1	1	1	1	1	1	1	1	1	1	1	1	1	1	1	1
4	6021350113	SONDA NTC 2,5 MTS(NTC025HP00)		1	1	1	1	1	1	1	1	1	1	1	1	1	1	1	1	1	1	1	1
5	6021050008	VENTILADOR 120X120 220/240V 50/60 HZ C/BOLAS		1	1	1	1					1	1	1	1					1	1	1	1
5	6021050004	VENTILADOR 5W PATA Y PALA 200MM						1	1	1	1					1	1	1	1				
6	6021290072	FUENT.ALMT.11W LED(KI-35310-A)		1	1	1	1	1	1	1	1	1	1	1	1	1	1	1	1	1	1	1	1
7	6021290073	TIRA LED 500x8 MM 2.4W		2	2	2	2	2	2	2	2	2	2	2	2	2	2	2	2	2	2	2	2
8	6021290074	TIRA LED 350x8MM 1.7W				1	1	1	1	2	2			1	1	1	1	2	2			1	1
9	6021010111	FILTRO ENTRADA (10A)		1	1	1	1					1	1	1	1					1	1	1	1
10	6021010153	COMPRESOR 1/8		1	1	1	1	1	1	1	1	1	1	1	1	1	1	1	1	1	1	1	1
11	6029020027	CONDENSADOR 7X4		1	1	1	1					1	1	1	1					1	1	1	1
11	6029020004	CONDENSADOR 4X2 SIN BAFLE						1	1	1	1					1	1	1	1				
12	6047010004	FILTRO DESHIDRAT. 20GR 1/4X1/4		1	1	1	1	1	1	1	1	1	1	1	1	1	1	1	1	1	1	1	1
13	6007020001	TUBO CAPILAR		1	1	1	1					1	1	1	1								
13	6007020002	TUBO CAPILAR REMOTA						1	1	1	1					1	1	1	1				
13	6007020003	TUBO CAPILAR SUSHI																		1	1	1	1
14	6029010175	EVAPORADOR SUSHI 139																		1	1		
14	6029010176	EVAPORADOR SUSHI 175																				1	1
20	6035010036	CRISTAL CURVO 139 GRIS			1															1			
20	6035010035	CRISTAL CURVO 139 DORADO											1								1		1
20	6035010039	CRISTAL CURVO 175 GRIS					1															1	
20	6035010038	CRISTAL CURVO 175 DORADO													1								
20	6035010037	CRISTAL CURVO 139 REMOTA							1								1						
20	6035010040	CRISTAL CURVO 175 REMOTA									1								1				
21	6035050062	CRISTAL PLANO SUPERIOR VTP-139 DORADO										1											
21	6035050063	CRISTAL PLANO SUPERIOR VTP-139 GRIS		1																			
21	6035050065	CRISTAL PLANO SUPERIOR VTP-139 REMOTA						1								1							
21	6035050068	CRISTAL PLANO SUPERIOR VTP-175 DORADO												1									
21	6035050069	CRISTAL PLANO SUPERIOR VTP-175 GRIS				1																	
21	6035050071	CRISTAL PLANO SUPERIOR VTP-175 REMOTA								1								1					
22	6035050060	CRISTAL PLANO FRONTAL VTP-139 DORADO										1											
22	6035050061	CRISTAL PLANO FRONTAL VTP-139 GRIS		1																			
22	6035050064	CRISTAL PLANO FRONTAL VTP-139 REMOTA						1								1							
22	6035050066	CRISTAL PLANO FRONTAL VTP-175 DORADO												1									
22	6035050067	CRISTAL PLANO FRONTAL VTP-175 GRIS				1																	
22	6035050070	CRISTAL PLANO FRONTAL VTP-175 REMOTA								1								1					
23	6035050090	PUERT.UÑERO 550X165X4 139		2	2							2	2							2	2		
23	6035050091	PUERT.UÑERO 695X165X4 139 REMOTA						2	2							2	2						
23	6035050092	PUERT.UÑERO 725X165X4 175				2	2							2	2							2	2
23	6035050093	PUERT.UÑERO 870X165X4 175 REMOTA								2	2							2	2				
30	V107130093	PERFIL UNION ORO 1366MM										2	1			2	1				1		
30	V107130094	PERFIL UNION INOX 1366MM		2	1			2	1											1			
30	V107130096	PERFIL UNION ORO 1717MM												2	1			2	1				1
30	V107130097	PERFIL UNION INOX 1717MM				2	1			2	1											1	
31	V107130081	PERFIL FRONTAL ORO 1366MM										2	2			2	2				2		
31	V107130082	PERFIL FRONTAL INOX 1366MM		2	2			2	2											2			
31	V107130084	PERFIL FRONTAL ORO 1717MM												2	2			2	2				2
31	V107130085	PERFIL FRONTAL INOX 1717MM				2	2			2	2											2	
32	6007170583	PERF.POLICARB.1075MM LED		1	1					2	2	1	1			1	1	2	2	1	1		
32	6007170585	PERF.POLICARB.1430MM LED				1	1	1	1					1	1							1	1
33	V107130041	PERFIL EN U APOYO SEPARADOR						1	1	1	1					1	1	1	1				
34	6007010014	TUBO ACERO DIAMT. 8 MM						1	1	1	1					1	1	1	1				
35	6023010502	PEGATINA VINILO FAGOR ROJO		1	1	1	1	1	1	1	1									1		1	
35	6023010503	PEGATINA VINILO FAGOR GRIS										1	1	1	1	1	1	1	1		1		1
40	6039010016	COST.REJILLA CURVO METACRILATO NEGRO			1		1						1		1					1	1	1	1
41	6039010018	COST.CURVO METACRILATO NEGRO			1		1		2		2		1		1		2		2	1	1	1	1
42	6039010019	COST.PLANO METACRILATO NEGRO		1		1		2		2		1		1		2		2					
43	6039010017	COST.REJILLA PLANO METACRILATO NEGRO		1		1						1		1									
44	6039010006	SEPARADOR METACRILATO						1	1	1	1					1	1	1	1				
50	6023010498	PEGATINA CUADRO MANDOS VTP		1	1	1	1					1	1	1	1					1	1	1	1
50	6023010500	PEGATINA CUADRO MANDOS VTP-R						1	1	1	1					1	1	1	1				
51	6003010012	REGULADOR M-10X40 PR-30		4	4	4	4	4	4	4	4	4	4	4	4	4	4	4	4	4	4	4	4
52	6003010033	DESAG.1/2" CUELLO CORTO+TUERCA		1	1	1	1	1	1	1	1	1	1	1	1	1	1	1	1	1	1	1	1
53	6041090003	CUBETA INOX. GASTRONOR 1/3-40		6	6	8	8	7	7	9	9	6	6	8	8	7	7	9	9				
60	V111050001	CUADRO MANDOS NEGRO										1	1	1	1						1		1
60	V109010033	CUADRO MANDOS ACERO		1	1	1	1													1		1	
60	V109090015	CUADRO MANDOS REMOTA						1	1	1	1					1	1	1	1				
61	V109050115	COSTADO INTERMEDIO CURVO LED			1		1						1		1								
61	V109050111	COSTADO INTERMEDIO CURVO LED SUSHI																		1	1	1	1
62	V109050116	SOPORTE PERFIL POLICB.LED		1	1	1	1	1	1	1	1	1	1	1	1	1	1	1	1	1	1	1	1
63	V109050117	SOPORTE PERF.POLICB.LED REMOTA						1	1	1	1					1	1	1	1				
64	V109050121	COSTADO INTERMEDIO PLANO LED		1		1						1		1									
66	V111090014	EXTERIOR U UND.CONDS.REMOTA						1	1	1	1					1	1	1	1				
67	V111090003	CUADRO MANDOS UND.CONDS.REMOTA						1	1	1	1					1	1	1	1				
68	V111090002	REJILLA U UND.CONDS.REMOTA						1	1	1	1					1	1	1	1				
69	V111090011	BANCADA UND.CONDS.REMOTA						1	1	1	1					1	1	1	1				
70	V109050113	FONDO PERFORADO SUSHI 139																		1	1		
70	V109050114	FONDO PERFORADO SUSHI 175																				1	1
71	V109010123	TAPA EVAPORADOR SUSHI 139																		1	1		
71	V109010124	TAPA EVAPORADOR SUSHI 175																				1	1
72	V171050109	BANDEJA EVAPORADOR SUSHI 139																		1	1		
72	V171050112	BANDEJA EVAPORADOR SUSHI 175																				1	1
100	V171010021	UND.EVAPORATIVA VITRINA SUSHI 139																		1	1		
100	V171010022	UND.EVAPORATIVA VITRINA SUSHI 175																				1	1

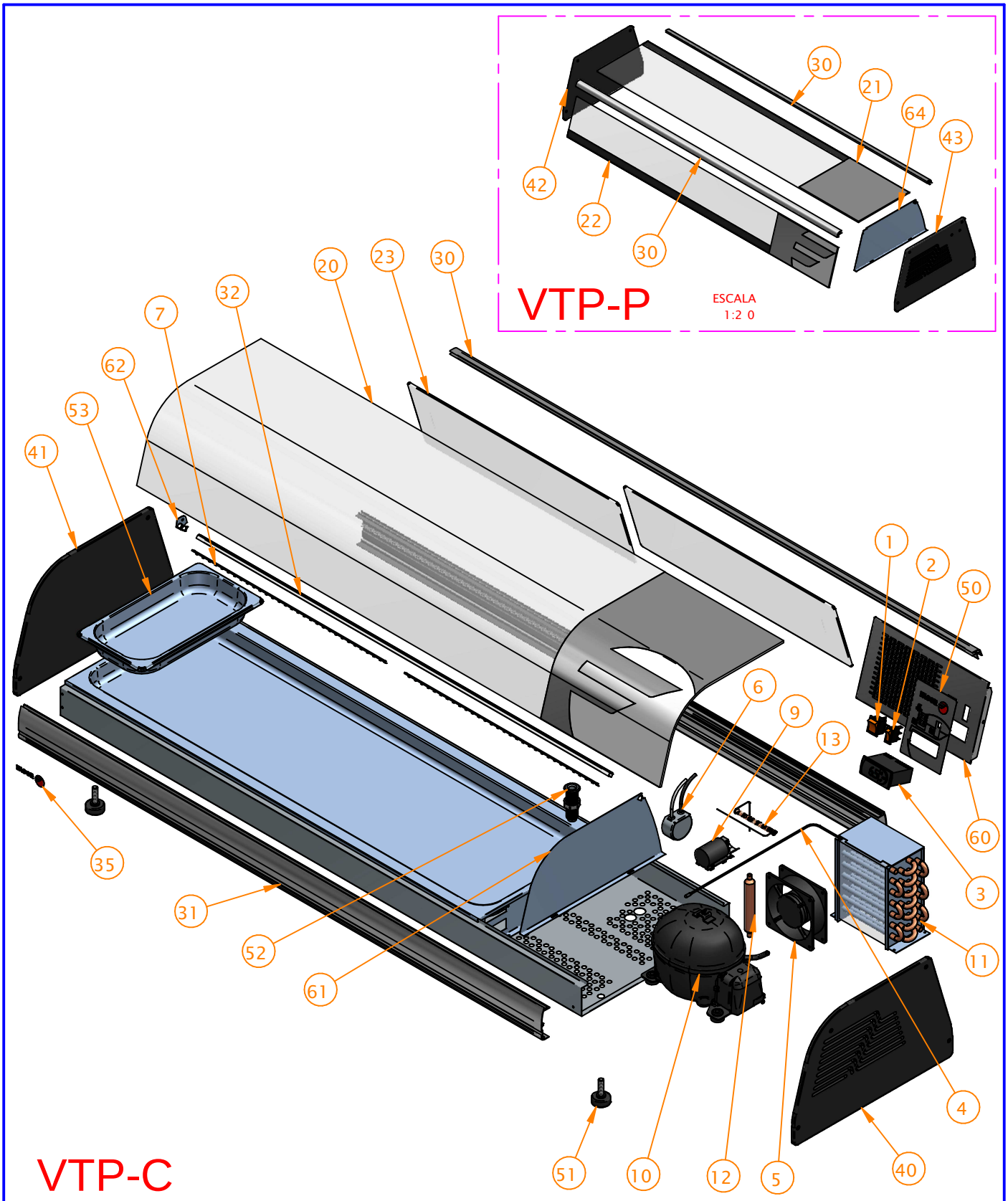

Material/Material: .				**V1 VITRINA PARA TAPAS**				
Acabado/finished: . .								
Nº	Modificación/Modification	Nombre/Name:	Fecha/Date	CODIGO/CODE:				
.	.	.	.	REVISION	Modelo/Model:	Uds:	Modelo/Model:	Uds:
.	.	.	.	**00**	.	.	.	.
.	.	.	.		.	.	.	.
.	.	.	.		.	.	.	.

TOLERANCIA/TOLERANCE	
< 5mm	±0,10
5-25 mm	±0,20
25-120 mm	±0,30
120-400 mm	±0,50
400-1000 mm	±0,80
>1000 mm	±1,20
Angular	±1°

A4	Nombre/Name	Fecha/Date	FAGOR F A G O F R I
Dibujado/Drawn	a.j.gonzalez	May- 20 12	
Comprobado/Checked:		.	
Escala/Scale **1:10**	**VTP**		CNC .

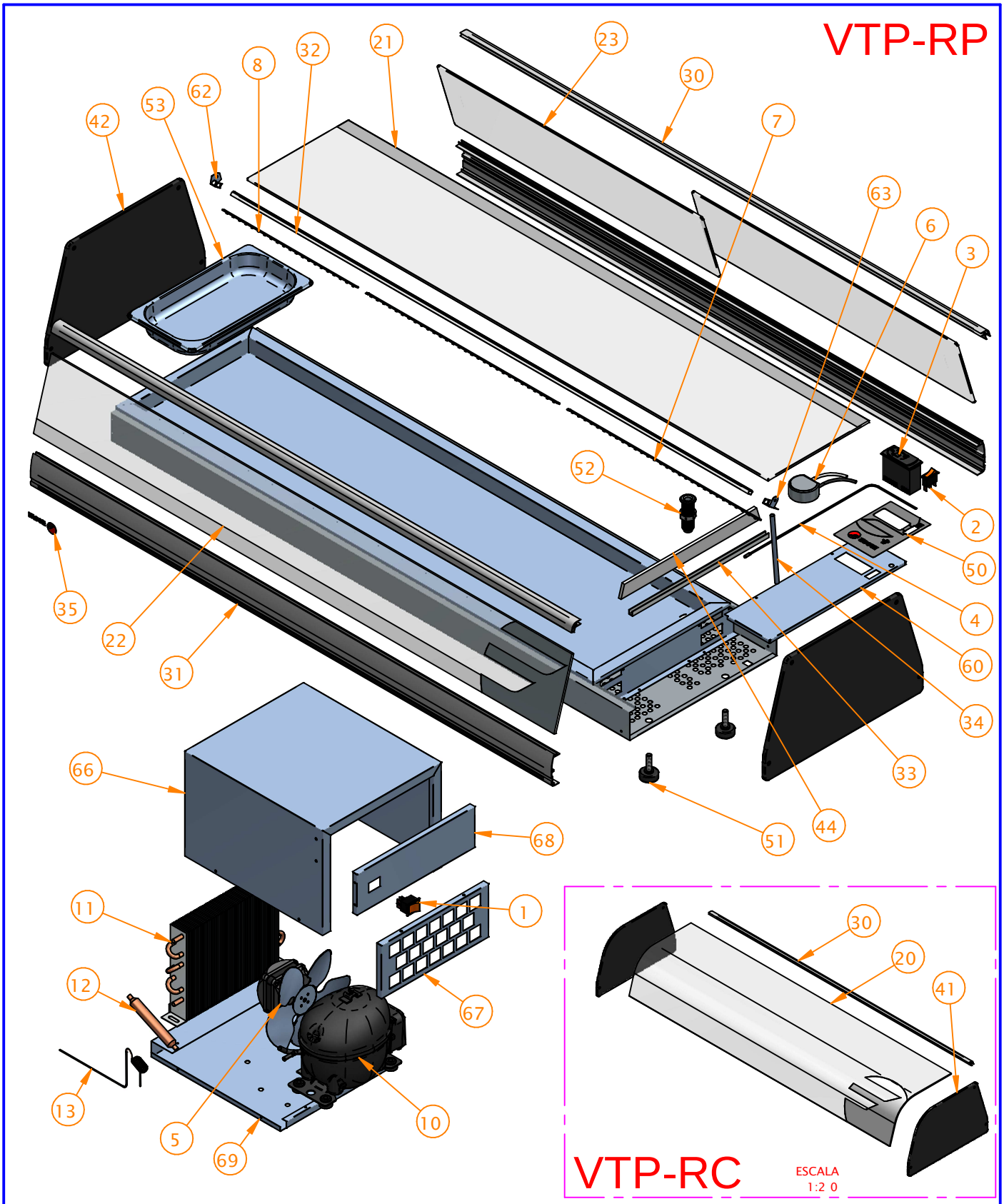

Material/Material: .				V1 VITRINA PARA TAPAS				
Acabado/finished: . .								
Nº	Modificación/Modification	Nombre/Name:	Fecha/Date	CODIGO/CODE:				
.	.	.	.	REVISION	Modelo/Model:	Uds:	Modelo/Model:	Uds:
.	.	.	.	00	.	.	.	.
.	.	.	.		.	.	.	.
.	.	.	.		.	.	.	.

TOLERANCIA/TOLERANCE	
< 5mm	±0,10
5-25 mm	±0,20
25-120 mm	±0,30
120-400 mm	±0,50
400-1000 mm	±0,80
>1000 mm	±1,20
Angular	±1°

A4	Nombre/Name	Fecha/Date	FAGOR F A G O F R I
Dibujado/Drawn	a.j.gonzalez	May- 20 12	
Comprobado/Checked:		.	
Escala/Scale 1:10	VTP-R		CNC .

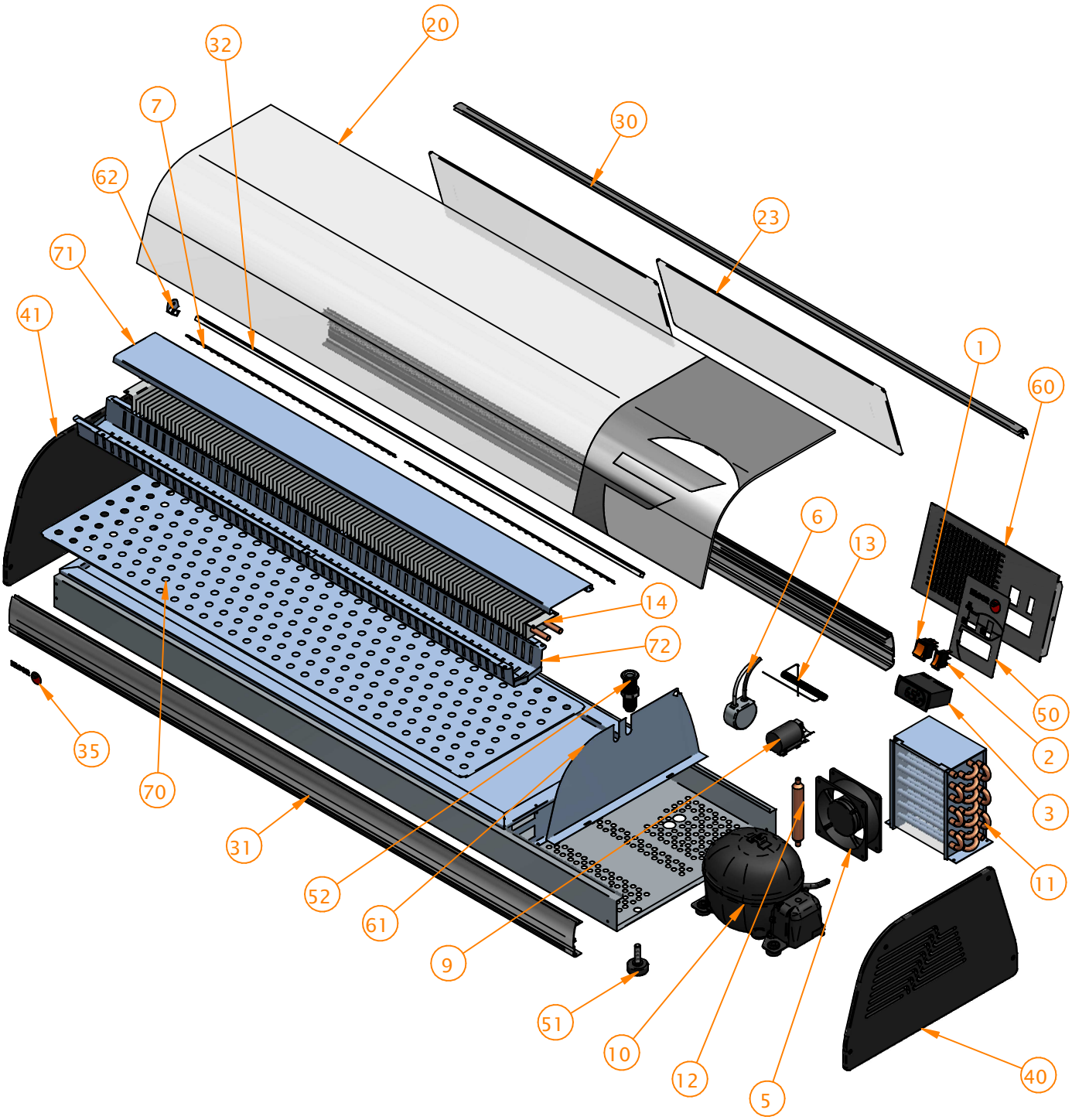

Material/Material: .				V1 VITRINA PARA TAPAS				
Acabado/finished: . .								
Nº	Modificación/Modification	Nombre/Name:	Fecha/Date	CODIGO/CODE:				
.	.	.	.	REVISION	Modelo/Model:	Uds:	Modelo/Model:	Uds:
.	.	.	.	00	.	.	.	.
.	.	.	.		.	.	.	.
.	.	.	.		.	.	.	.

TOLERANCIA/TOLERANCE	
< 5mm	±0,10
5-25 mm	±0,20
25-120 mm	±0,30
120-400 mm	±0,50
400-1000 mm	±0,80
>1000 mm	±1,20
Angular	±1°

A4	Nombre/Name	Fecha/Date	FAGOR FAGOFRI
Dibujado/Drawn	A.J.GONZALEZ	May- 2012	
Comprobado/Checked:		.	
Escala/Scale 1:10	VTP-S		CNC .