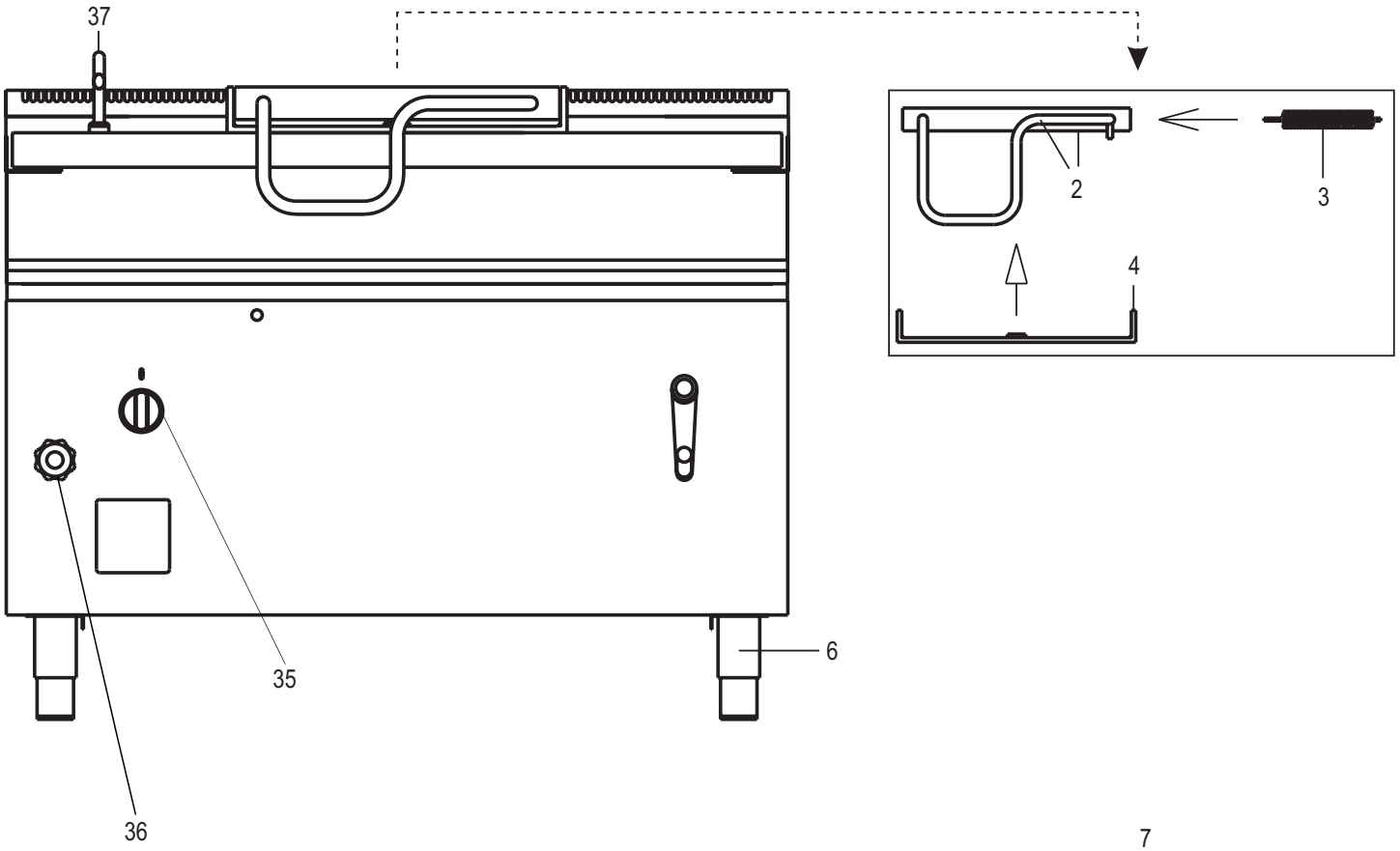
37
2
3
4
6
35
36

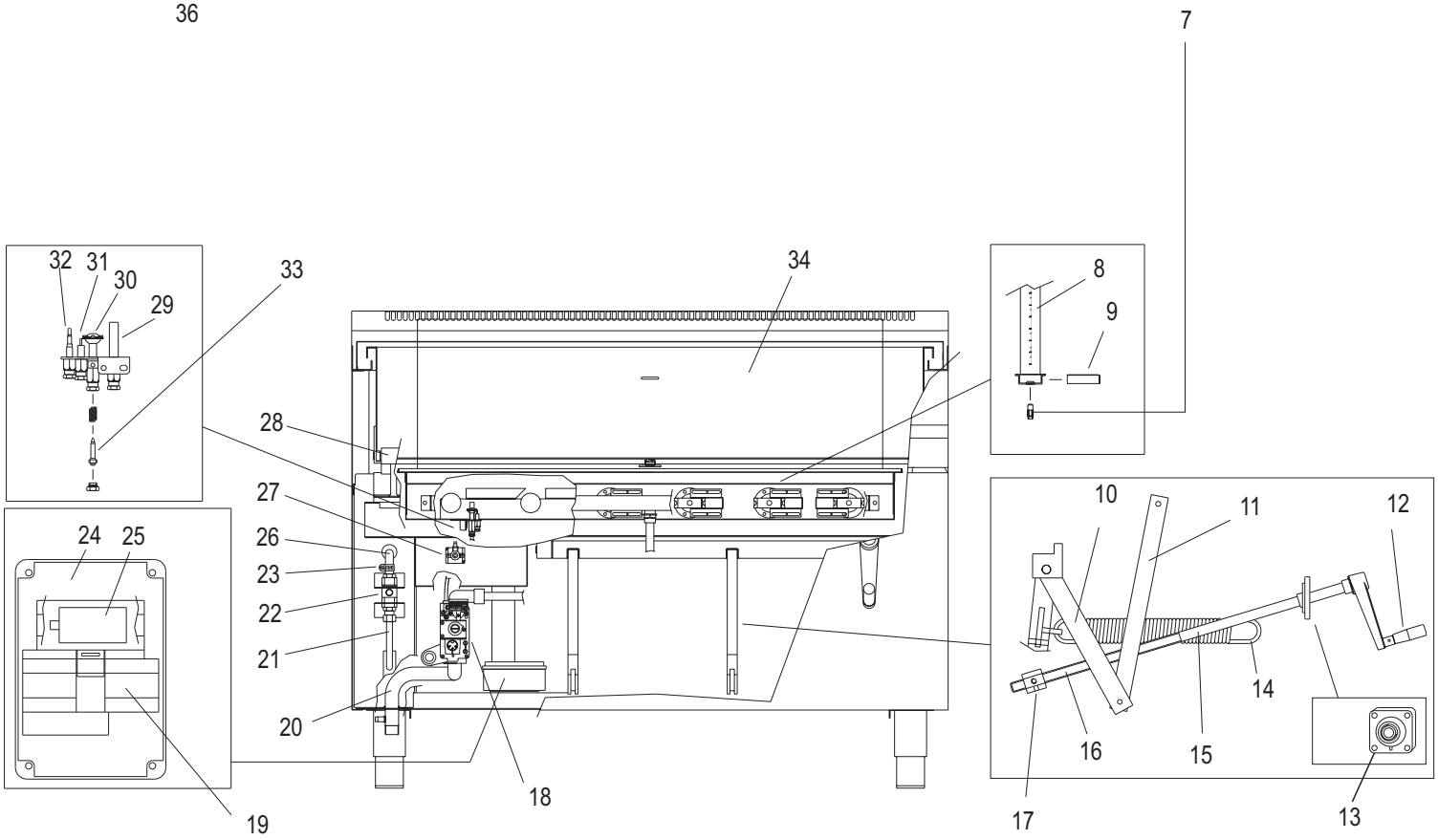
7
32
31
30
29
33
34
8
9
28
27
26
23
22
21
20
24
25
10
11
12
14
16
15
17
13
18
19

CODICI RICAMBIO PER FINITO / SPARE PARTS FOR THE FINISHED PRODUCT

Aggiornato al/Updated to 27/11/17

Artic./Item	Descrizione/Description	Modello/Model
313085	**BRASIERA GAS 120LT CON VASCA INOX COMPOUND** **120LT GAS TILTING BRATT PAN WITH INOX COMPOUND TANK**	**B12FIG9**

Cons./Recom.	Pos./Posit.	Ricambio/Replacement			Prezzo/Price List
	01685000	RC01685000	CAPPUCCIO IN GOMMA PER PIEZO	GUMMY CAP FOR PIEZO IGNITER	9,71
	01900000	RC01900000	ANELLO CAPPUCCIO PIEZO	PIEZO IGNITER NIPPLE RING	8,99
	02	RCMB060800	MANIGLIONE	HANDLE	342,16
	03	RCMB061700	MOLLA PER CERNIERA	HINGE SPRING	62,22
	04	RCMB060600	SUPPORTO CERNIERA	HINGE SUPPORT	184,29
	06	RC20100020	ASS.PIEDINO DA 2" H=165MM	FOOT	24,27
	08	RC30400050	BRUCIATORE	BURNER	61,53
	09	RCSC140400	SQUAD.REG.ARIA BRUC.CBTG060/90-DBRG	AIR REGULATOR BURNER	9,25
	12	RCSB012000	VOLANTINO COMPLETO	HANDWHEEL	135,30
	13	RC20400012	SUPPORTO GHISA CON CUSCINETTO	BEARING	28,91
	14	RC20500030	MOLLA SOLLEVAMENTO VASCA	SPRING FOR TILTING OF PAN	83,18
	15	RCMB104200	PROLUNGA PER VITE SOLL.VASCA	EXTENSION FOR TILTING TANK SCREW	164,11
	17	RCSC002200	MADREVITE CILIN.TPN20 P.4	FEMALE SCREW	73,15
	18	RC30100014	ELETTROVALVOLA GAS	GAS SOLENOID VALVE	172,12
	19	RC40200106	TRASFORMATORE X ACCENSIONE	TRANSFORMER FOR IGNITION	48,55
	21	RCMB006600	ASS.COND.CARICO ACQUA	WATER INLET PIPE	34,33
	22	RC30200008	RUBINETTO CARICO ACQUA	WATER INLET TAP	50,65
	23	RC10300033	FASCETTA AISI304 C/VITE OTTONE -S.STEEL	S.STEEL CLIP	6,64
	24	RC40200132	CASSETTA CHIUSA GW44205	BOX GW44205	13,21
	25	RC40200108	PILA ACCENSIONE 1,5V	PILE 1,5V x IGNITION	7,61
	26	RC10600022	TUBO GOMMA 10x17 1800MM	(RUBBER) WATER INLET PIPE	43,97
*	27	RC40100042	TERMOSTATO DI LAVORO 45°-295°C 1F	WORKING THERMOSTAT BS80E7	33,10
	29	RC40400130	TERMOPILA	THERMOPILE	81,86

L'azienda si riserva il diritto di apportare ulteriori aggiornamenti senza preavviso. / The data may be updated without prior warning

Artic./Item	Descrizione/Description	Modello/Model
313085	**BRASIERA GAS 120LT CON VASCA INOX COMPOUND** **120LT GAS TILTING BRATT PAN WITH INOX COMPOUND TANK**	**B12FIG9**

Cons./Recom.	Pos./Posit.	Ricambio/Replacement			Prezzo/Price List
	30	RC30100000	PILOTA	PILOT	15,87
*	31	RC30100052	CANDELA	IGNITOR	5,95
*	32	RC40400110	TERMOCOPPIA QUICK M9X1 L850	THERMOCOUPLE	10,60
	37	RCMB057400	TUBO CARICO ACQUA	WATER INLET PIPE	13,86

L'azienda si riserva il diritto di apportare ulteriori aggiornamenti senza preavviso. / The data may be updated without prior warning