DESPIECES

MESAS MFP-GASTRO

FAGOR INDUSTRIAL

Rev.: Dic-2010

RECAMBIOS
MESAS MFP-GN
DIC-2010

FAGOR
FAGOFRI S.A.

Nº	CÓDIGO	DESCRIPCIÓN	MFP-135-GN	MFP-180-GN	MFP-225-GN	MFP-270-GN	MFN-135-GN	MFN-180-GN	MFN-225-GN	MFN-270-GN	MFP-135-F/GN	MFP-180-F/GN	MFP-225-F/GN	MFP-270-F/GN	MFP-102-R/GN	MFP-147-R/GN	MFP-192-R/GN	MFP-237-R/GN	MFPG-135-GN	MFPG-180-GN	MFPG-225-GN
		MODELOS																			
1	6003010326	DESAG COMPL 3/4 GRIS+TUERCA	1	1	1	1	1	1	1	1	1	1	1	1	1	1	1	1	1	1	1
2	6003010262	TAPON DESAGÜE DE 3/4 CIEGO	1	1	1	1	1	1	1	1	1	1	1	1	1	1	1	1	1	1	1
3	6003010327	JUNTA GOMA DESAGÜE 3/4	1	1	1	1	1	1	1	1	1	1	1	1	1	1	1	1	1	1	1
4	M181010460	ENCIM.MFP-135 C/PETO	1				1														
4	M181010366	ENCIM.MFP-180 C/PETO		1				1													
4	M181010462	ENCIM.MFP-225 C/PETO			1				1												
4	M181010481	ENCIM.MFP-270 C/PETO				1				1											
4	M181010464	ENCIM.MFP-135-F C/PETO									1										
4	M181010473	ENCIM.MFP-180-F C/PETO										1									
4	M181010540	ENCIM.MFP-225 FREG C/PETO											1								
4	M181010511	ENCIM.MFP-270 C/PETO FREG.												1							
4	M181010466	ENCIM.MFP-102-R C/PETO													1						
4	M181010469	ENCIM.MFP-147-R C/PETO														1					
4	M181010479	ENCIM.MFP-192-R C/PETO															1				
4	M181010521	ENCIM.MFP-237-R C/PETO																1			
4	6031010091	ENC.MAR.PETO 1340X700X30MFP-135																	1		
4	6031010092	ENC.MAR.PETO 1790X700X30MFP-180																		1	
4	6031010093	ENC.MAR.PETO 2240X700X30MFP225																			1
5	M109170851	PROTECT.TRASER.MFP135	1				1				1										
5	M109170852	PROT.TRAS.ENC.MFP-180		1	1	1		1	1	1		1	1	1				1			
5	M109170855	PROT.TRAS.ENC.MFP-102													1						
5	M109170856	PROT.TRAS.ENC.MFP-147														1					
5	M109170857	PROT.TRAS.ENC.MFP-192															1				
6	6033090086	JUEGO TAPETAS ENCIM.ZAMAK	1	1	1	1	1	1	1	1	1	1	1	1	1	1	1	1			
7	M109170853	PROT.TRAS.ENC.MFP-225-237 SUPL			1				1				1					1			
7	M109170854	PROT.TRAS.ENC.MFP-270 SUPL				1				1				1							
8	M109010847	EMBELL.FRONTAL MFP-135 SE																	1		
8	M109010853	EMBELL.FRONTAL MFP-180-SE																		1	
8	M109010874	DECORAT.MFP-225 S.E.																			1
9	6007050017	PATA REGULAB ARM GASTRO	4	4	6	6	4	2	6	6	4	4	6	6	4	4	6	6	4	4	6
10	M169010093	PUERTA MFP/MFN FAGOR	2	3	4	5	2	3	4	5	2	3	4	5	2	3	4	5	2	3	4
11	6045010119	BURLETE MFP 399X585	2	3	4	5	2	3	4	5	2	3	4	5	2	3	4	5	2	3	4
12	6003010136	CAJA ALOJAMIENTO MUELLE GRIS	2	3	4	5	2	3	4	5	2	3	4	5	2	3	4	5	2	3	4
13	6033010100	BIS.TRS1D DOBL MUELLE DV-2608	2	3	4	5	2	3	4	5	2	3	4	5	2	3	4	5	2	3	4
14	6033010129	SOP.BISAG.INF.IZD.	2	3	4	5	2	3	4	5	2	3	4	5	2	33	4	5	2	3	4
15	6033090104	EJE ROSCA EXT.30X10INOX MESAS	2	3	4	5	2	3	4	5	2	3	4	5	2	3	4	5	2	3	4
16	6025130045	TUERC.RAPIDA TRT M6-2	2	3	4	5	2	3	4	5	2	3	4	5	2	3	4	5	3	4	5
17	M109050552	SOPOR.SUP.PUERTAS MFP-135	1				1				1								1		
17	M109050242	SOP.SUP.PUERTAS MFP-180		1				1				1								1	
17	M109050555	SOP.SUP.PUERT. MFP-225			1				1				1								1
17	M109050565	SOP.SUP.PUERTAS MFP-270				1				1				1							
17	M109050557	SOP.SUP.PUERT,MFP-102-R													1						
17	M109050560	SOP.SUP.PUERT.MFP-147-R														1					
17	M109050562	SOP.SUP.PUERT.MFP-192-R															1				
17	M109050596	SOP.SUPER.PUERTAS MFP-237-R																1			
20	M177010065	CHAP.CUAD.MANDOS	1	1	1	1					1	1	1	1					1	1	1
20	M177010076	CHAP.CUAD.MAND.MSN					1	1	1	1											
20	M109010642	CUADRO MANDOS MSP-R													1	1	1	1			
21	M109050532	PROTECC.INST.ELECT.FAGOR	1	1	1	1	1	1	1	1	1	1	1	1					1	1	1
22	6033090090	SOPORTE ZAMAK GIRO REJILLA	1	1	1	1	1	1	1	1	1	1	1	1					1	1	1
23	6033090104	EJE ROSCA EXT.30X10INOX MESAS	1	1	1	1	1	1	1	1	1	1	1	1					1	1	1
24	6023010408	PEG.CUAD.FAGOR REFR.347,5X60	1	1	1	1	1	1	1	1	1	1	1	1					1	1	1
24	6023010418	PEG.105X220 CUADR.REMOT FAGOR													1	1	1	1			
25	6021130001	INT.BIP.AMB.O/I CONTAC.REFORZ.	1	1	1	1	1	1	1	1	1	1	1	1	1	1	1	1	1	1	1
26	6021350018	TERMOS REFRI CAREL PYCO1RN515	1	1	1	1					1	1	1	1	1	1	1	1	1	1	1
26	6021350010	TERM CAREL CONG.PYCO1LO016					1	1	1	1											
27	6021130010	PILOTO RECTAN.AMBAR LUM.FAGOR													1	1	1	1			
30	6021010004	COMPR.FR-7,5-G R134A	1								1								1		
30	6021010007	COMPR.FR-8.5-G R134A		1								1								1	

RECAMBIOS
MESAS MFP-GN
DIC-2010

FAGOR
FAGOFRI S.A.

Nº	CÓDIGO	DESCRIPCIÓN / MODELOS	MFP-135-GN	MFP-180-GN	MFP-225-GN	MFP-270-GN	MFN-135-GN	MFN-180-GN	MFN-225-GN	MFN-270-GN	MFP-135-F/GN	MFP-180-F/GN	MFP-225-F/GN	MFP-270-F/GN	MFP-102-R/GN	MFP-147-R/GN	MFP-192-R/GN	MFP-237-R/GN	MFPG-135-GN	MFPG-180-GN	MFPG-225-GN
30	6021010154	COMP.NEK6210Z EMBRACO			1	1							1	1							1
30	6021010001	COMPR.SC-12-CL R404A					1														
30	6021010160	COMPR.NEK-2168-GK 220V50HZ						1													
30	6021010005	COMPR.SC-18-CL R404A							1												
30	6021010006	COMPR.J-2192-GK R404A ASPERA								1											
31	6029020002	CONDENSADOR 9x2	1	1							1	1							1	1	
31	6029020003	CONDENSADOR 9x3 FAGC0021			1	1							1	1							1
31	6029020013	CONDENSADOR 10X4 NEUTRO					1														
31	6029020005	CONDENSADOR 10x4 TECHO						1													
31	6029020019	CONDENSADOR 20X4 BAFLE							1	1											
32	6021050002	VENTILADOR 10W PATA PALA 220V	1	1	1	1	1	1	2	2	1	1	1	1					1	1	1
33	6021310003	VALVULA OBUS COMPLETA RF.HB-1S	1	1	1	1	1	1	1	1	1	1	1	1					1	1	1
34	6047010003	FILTRO DESHIDRAT.40GR 1/4X1/4	1	1	1	1	1	1	1	1	1	1	1	1					1	1	1
35	M107010037	SERP.EV.AUTOM.1/4 PINT.150,200	1	1	1	1					1	1	1	1					1	1	1
35	M107010038	SERP.EV.AUT.5/16 PINT.MSN15020					1														
35	M107010040	TUB.EV.AUT5/16 MFN PINT.						1													
36	6003010023	BANDEJA EVAPORACION AUTOMÁTICA	1	1	1	1	1	1			1	1	1	1					1	1	1
36	M109050521	BANDEJA EVAP AUT MSN-250/300							1	1											
37	M109250127	OMEGA COND.9X2-REJ.MESAS-ARMAR	1	1	1	1	1	1			1	1	1	1					1	1	1
38	6021250073	RESIST.EVAP.AUT.80W 3MT							1	1											
40	M171010108	UD.EV.MSP150,200,135,180 COMP.	1	1							1	1							1	1	
40	M171010109	UD.EV. MSP250,300,225,270 COMP			1	1							1	1							1
40	M171010110	UD.EV. MSN150,200,135,180 COMP					1	1													
40	M171010075	UD.EV. MSN/MPN-250,300							1	1											
40	M171010113	UD.EV. MSP-117,102,169-R COMP.													1	1					
40	M171010114	UD.EV.MFP-192R COMP															1				
40	M171010116	EV.MSP-222,274																1			
41	6029010151	BAT.5T4R300A4S PINT.MESAS	1	1							1	1			1	1	1		1	1	
41	6029010150	BAT 6T4R300A4S PINT.MESAS			1	1							1	1				1			1
41	6029010147	BAT.6T4R300A6S PINTADO.MESAS					1	1													
41	6029010025	EV.CONG.FC71B BAJO MSN250							1	1											
42	M109250148	SUJ.VENTIL.MSP-150,200 COMPACT	1	1	1	1	1	1			1	1	1	1	1	1	1	1	1	1	1
43	6027130004	REJILLA VENT.D.246 PINTADA	1	1	1	1	1	1	1	1	1	1	1	1	1	1	1	1	1	1	1
44	6021050066	VENTIL.EVAPOR.5W S/ARO S/PATAS	1	1	1	1	1	1			1	1	1	1	1	1	1	1	1	1	1
45	M109250151	SOP.EVAP.MESAS EVAP.COMPACTO	1	1	1	1	1	1			1	1	1	1	1	1	1	1	1	1	1
46	M109250150	CUBRER.BAT.6T4R300A6S EVAP.COM	1	1	1	1	1	1			1	1	1	1	1	1	1	1	1	1	1
47	6003010184	CANALIZAD.AGUA 150 GRIS REFRIG	1	1	1	1					1	1	1	1	1	1	1	1	1	1	1
47	6003010192	CANALIZ AGUA 150 NEGRO CONG					1	1	1	1											
50	6033050015	GUIA SNAK.DT.CONG-MESA GN562mm	8	12	16	20	8	12	16	20	8	12	16	20	8	12	16	20	8	12	16
51	6027010003	PARRIL. GN1/1 530x325	2	3	4	5	2	3	4	5	2	3	4	5	2	3	4	5	2	3	4
52	M109050298	CREMALL.LATER.DCHA.MFP	1	1	1	1	1	1	1	1	1	1	1	1	1	1	1	1	1	1	1
53	M109050299	CREMALL.LAT.IZDA.MFP	1	1	1	1	1	1	1	1	1	1	1	1	1	1	1	1	1	1	1
54	M109050301	CREMALL.RESP.IZDA.MFP	1	2	3	4					1	2	3	4	1	2	3	4	1	2	3
55	M109050587	CREM.RESP.DCH.CONG MFN	1	1	1	1	1	2	3	4	1	1	1	1	1	1	1	1	1	1	1
56	M109050747	CREM. MARC. MAGNETICO MSP-MFP	4	6	8	10	4	6			4	6	8	10	4	6	8	10	4	6	8
57	M109050300	CREMALL.RESP.DCHA.MFP		1	2	3						1	2	3		1	2	3		1	2
58	M109050588	CREM.RESP.IZD.CONG.MFN					1	2	3	4											
60	6003010181	REJ.RESP.GRUPO 387X280POLICARB	1	1	1	1	1	1	1	1	1	1	1	1					1	1	1
61	6021390006	MANG 3X1X2500 BL. SCHUKO 3T	1	1	1	1					1	1	1	1	1	1	1	1	1	1	1
61	6021390022	MANG 3X1.5X2500 BL.SCHUKO 3T					1	1	1	1											
62	M109050033	PROT SONDA 175x49	1	1	1	1	1	1	1	1	1	1	1	1	1	1	1	1	1	1	1
70	6021010037	CONDEN.ARRANQUE FR-117U5015 80 mF	1	1							1	1							1	1	
70	6021010158	CONDENSADOR COMP. NEK 6210Z			1	1							1	1							1
70	6021010035	COND.ARRANQ.SC 117U5017 80MF					1		1												
70	6021010165	CONDENSAD ARRANQUE NEK-2168-GK						1													
70	6021010038	COND.ARRA.J2192GK 2252019 98MF								1											
71	6021010045	RELE ARRANQ COMPR.FR-7.5G 6001	1								1								1		
71	6021010025	RELE ARRANQUE COMPRESOR FR-8,5G 2		1								1								1	
71	6021010156	RELE ARRAN. COMP. NEK 6210Z			1	1							1	1							1

RECAMBIOS
MESAS MFP-GN
DIC-2010

FAGOR
FAGOFRI S.A.

Nº	CÓDIGO	DESCRIPCIÓN	MFP-135-GN	MFP-180-GN	MFP-225-GN	MFP-270-GN	MFN-135-GN	MFN-180-GN	MFN-225-GN	MFN-270-GN	MFP-135-F/GN	MFP-180-F/GN	MFP-225-F/GN	MFP-270-F/GN	MFP-102-R/GN	MFP-147-R/GN	MFP-192-R/GN	MFP-237-R/GN	MFPG-135-GN	MFPG-180-GN	MFPG-225-GN
		MODELOS																			
71	6021010042	RELE ARRANQ COMPR.SC-12CL 6005					**1**														
71	6021010166	RELE ARRANQUE NEK-2168-GK						**1**													
71	6021010046	RELE ARRA COMP.SC-18CL 1177426							**1**												
71	6021010034	RELE COMPRESOR ASPERA J2192GK								**1**											
80	6021250003	RESIST.MARCO GASTRO-1,20W					**1**	**1**	**1**	**1**											
81	6021250004	RESIST.MARCO GASTRO-2, 20 W					**1**	**2**	**3**	**4**											
82	6021250019	RESIST.BLIND.FC61-71 350W 1000					**1**	**1**													
82	6021250021	RESIST.BLIND.FC61-71 350W 2500							**1**	**1**											
83	6021250011	RESIST.BANDEJA DEPART.18W					**1**	**1**	**1**	**1**											

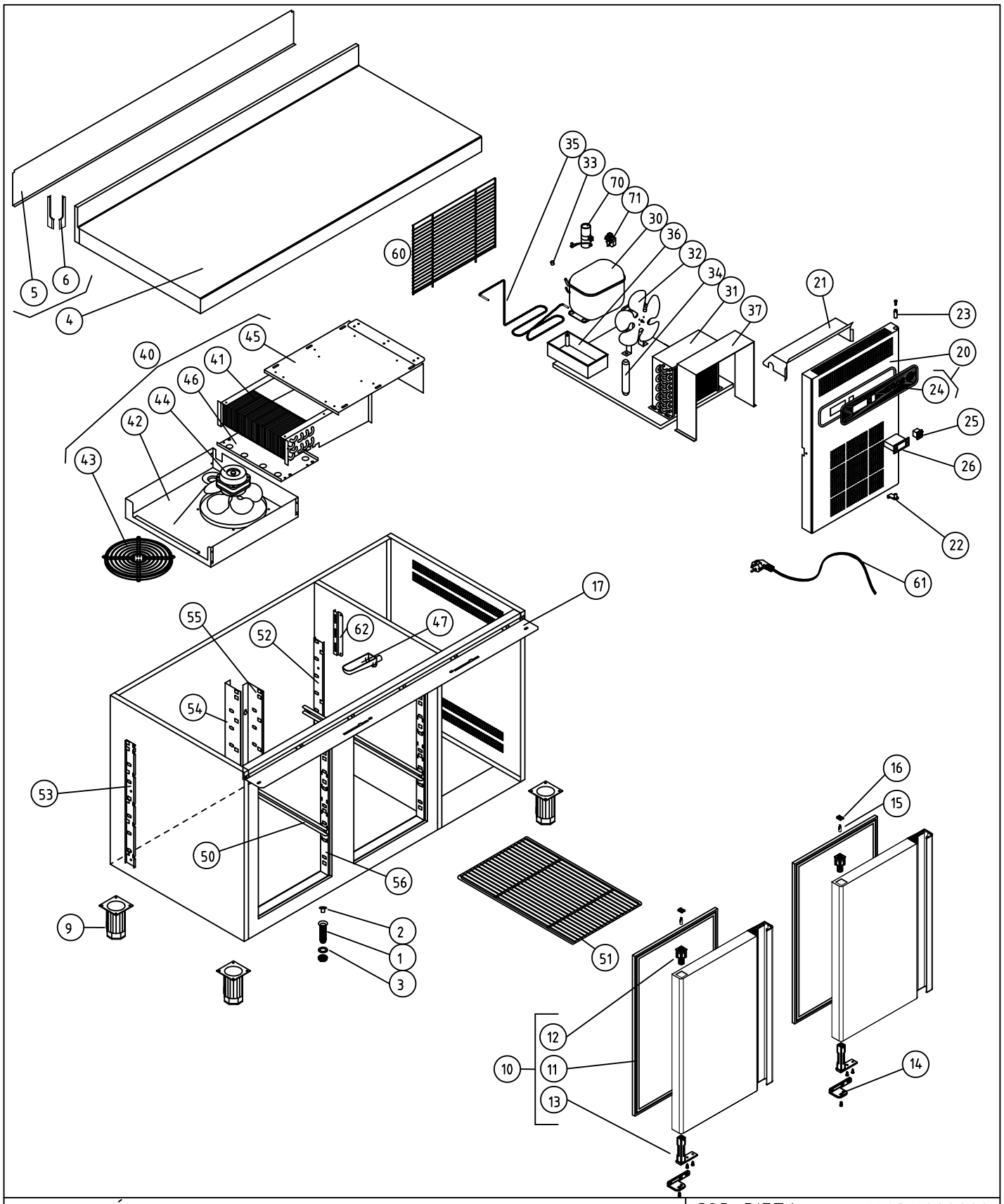

M1 MESAS FRÍAS

COD. PIEZA: 148311000000

COTAS SIN TOLERANCIA DIN 7168-f

Material: .

SUSTITUYE A: .

Acabado: .

SUSTITUIDO POR: .

	GRADO TOLERANCIA	FINO	MEDIO	GRUESO
ANGULAR	HASTA 10 mm	±1°		±1° 30'
	MAS DE 10 A 50 mm	±30'		±50'
	MAS DE 50 A 120 mm	±20'		±25'
	MAS DE 120 A 400 mm	±10'		±15'
	MAS DE 400 mm	±5'		±10'

	GRADO TOLERANCIA	FINO	MEDIO	GRUESO
LINEAL	HASTA 3 mm	±0,05	±0,10	±0,15
	MAS DE 3 A 6 mm	±0,05	±0,10	±0,20
	MAS DE 6 A 30 mm	±0,10	±0,20	±0,50
	MAS DE 30 A 120 mm	±0,15	±0,30	±0,80
	MAS DE 120 A 400 mm	±0,20	±0,50	±1,20
	MAS DE 400 A 1000 mm	±0,30	±0,80	±2,00
	MAS DE 1000 A 2000 mm	±0,50	±1,20	±3,00

COMÚN A	MODELO	Ud.	MODELO	Ud.	MODELO	Ud.	MODELO	Ud.	MODELO
	MFP-135-GN	1							

A4	Nombre	Fecha	FAGOR
Dibujado	A.J.GONZALEZ	Dic-2010	
Modificado	.	.	

Escala 1:22

RECAMBIOS MFP-135-GN

Código máquina: CODIGO

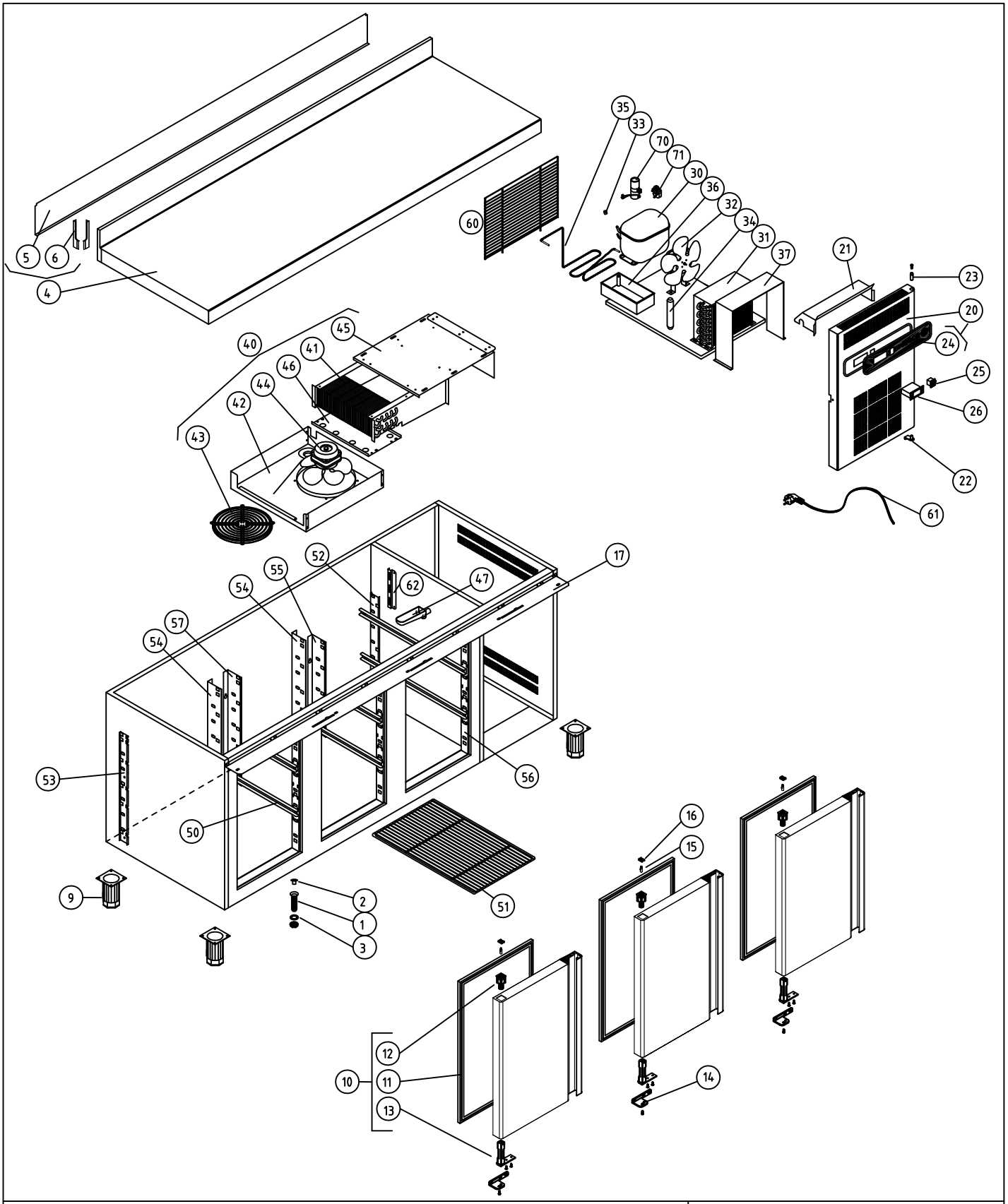

MFP-180-GN			COD. PIEZA:	X
COTAS SIN TOLERANCIA DIN 7168-f			SUSTITUYE A:	.
Material: MATERIAL ESPESOR			SUSTITUIDO POR:	.
Acabado: ACABADO				

	GRADO TOLERANCIA	FINO	MEDIO	GRUESO
ANGULAR	HASTA 10 mm	±1°		±1° 30'
	MAS DE 10 A 50 mm	±30'		±50'
	MAS DE 50 A 120 mm	±20'		±25'
	MAS DE 120 A 400 mm	±10'		±15'
	MAS DE 400 mm	±5'		±10'

	GRADO TOLERANCIA	FINO	MEDIO	GRUESO
LINEAL	HASTA 3 mm	±0,05	±0,10	±0,15
	MAS DE 3 A 6 mm	±0,05	±0,10	±0,20
	MAS DE 6 A 30 mm	±0,10	±0,20	±0,50
	MAS DE 30 A 120 mm	±0,15	±0,30	±0,80
	MAS DE 120 A 400 mm	±0,20	±0,50	±1,20
	MAS DE 400 A 1000 mm	±0,30	±0,80	±2,00
	MAS DE 1000 A 2000 mm	±0,50	±1,20	±3,00

COMÚN A	MODELO	Ud.	MODELO	Ud.	MODELO	Ud.	MODELO	Ud.	MODELO
	MFP-180	1							

A4	Nombre	Fecha	FAGOR
Dibujado	A.J.GONZALEZ	Dic-2010	FAGOFRI
Modificado	.	.	
Escala 1:25	MFP-180-GN		Código máquina: CODIGO

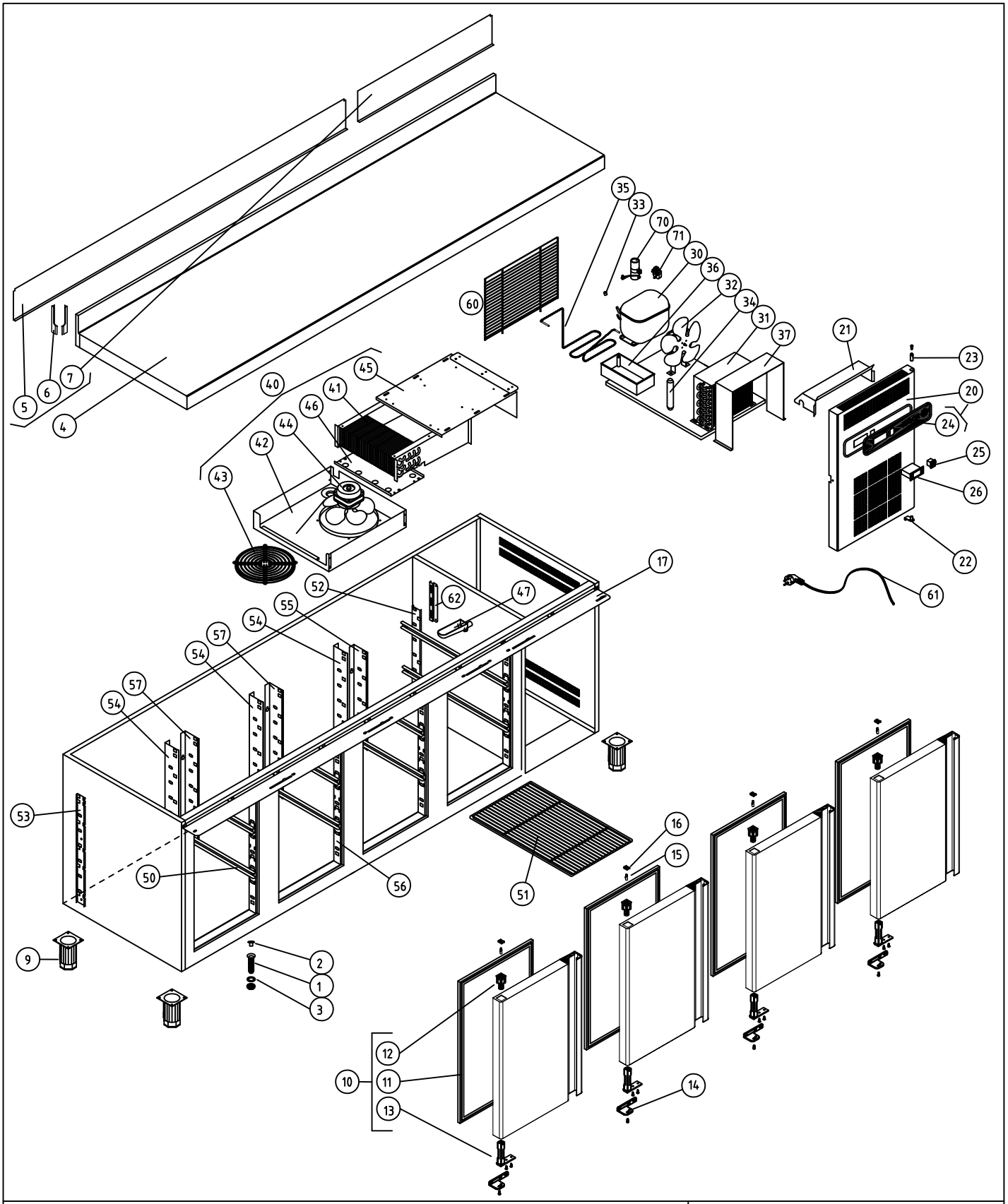

MFP-225-GN	COD. PIEZA: X
COTAS SIN TOLERANCIA DIN 7168-f	SUSTITUYE A: .
Material: MATERIAL ESPESOR	SUSTITUIDO POR: .
Acabado: ACABADO	

ANGULAR	GRADO TOLERANCIA	FINO	MEDIO	GRUESO
	HASTA 10 mm	±1°		±1° 30'
	MAS DE 10 A 50 mm	±30'		±50'
	MAS DE 50 A 120 mm	±20'		±25'
	MAS DE 120 A 400 mm	±10'		±15'
	MAS DE 400 mm	±5'		±10'

LINEAL	GRADO TOLERANCIA	FINO	MEDIO	GRUESO
	HASTA 3 mm	±0,05	±0,10	±0,15
	MAS DE 3 A 6 mm	±0,05	±0,10	±0,20
	MAS DE 6 A 30 mm	±0,10	±0,20	±0,50
	MAS DE 30 A 120 mm	±0,15	±0,30	±0,80
	MAS DE 120 A 400 mm	±0,20	±0,50	±1,20
	MAS DE 400 A 1000 mm	±0,30	±0,80	±2,00
	MAS DE 1000 A 2000 mm	±0,50	±1,20	±3,00

COMÚN A	MODELO	Ud.	MODELO	Ud.	MODELO	Ud.	MODELO	Ud.	MODELO
	MFP-225	1							

A4	Nombre	Fecha	FAGOR
Dibujado	A.J.GONZALEZ	Dic-2010	F A G O F R I
Modificado	.	.	
Escala 1:25	MFP-225-GN		Código máquina: CODIGO

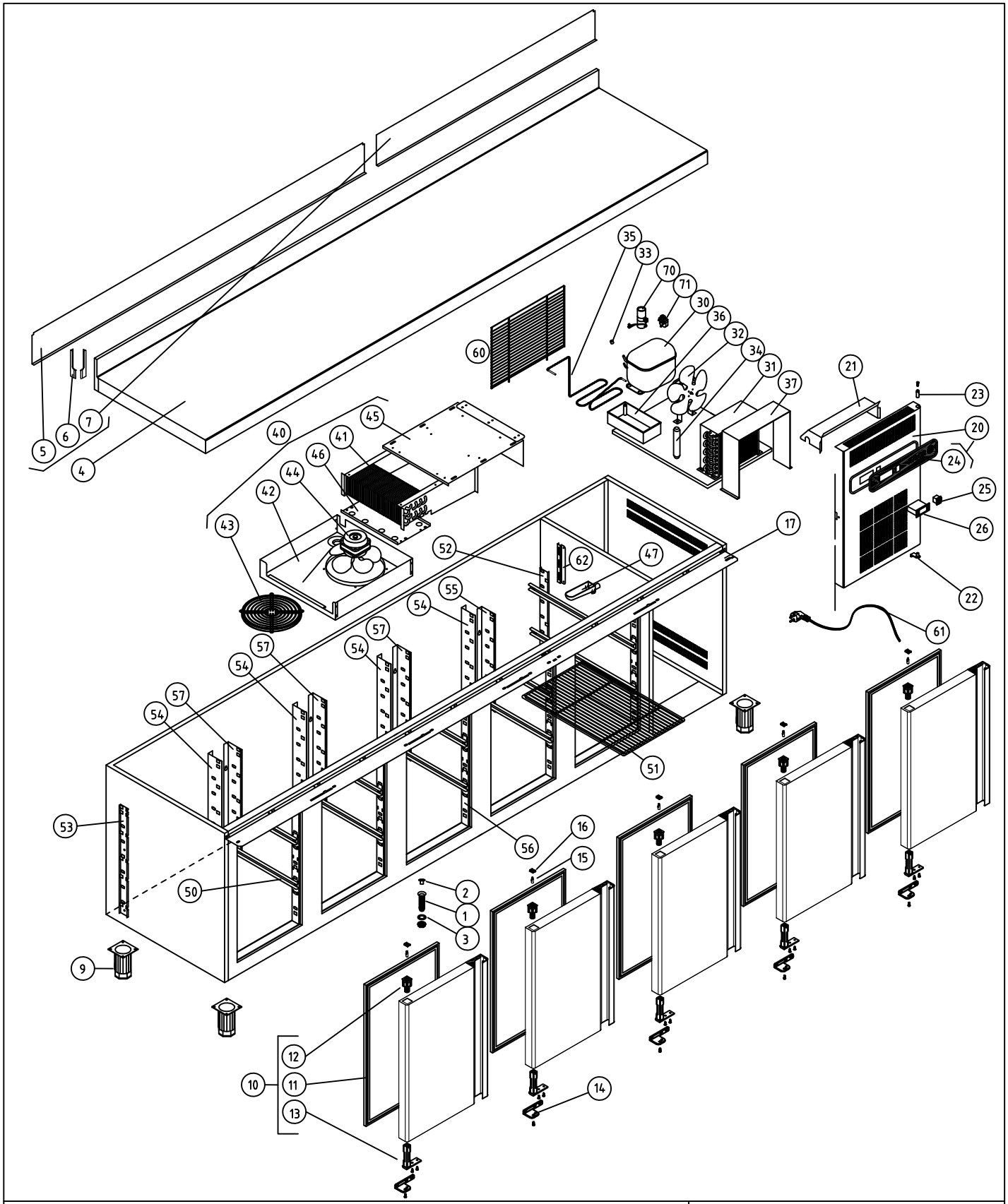

MFP-270-GN			COD. PIEZA: X
COTAS SIN TOLERANCIA DIN 7168-f	Material: MATERIAL ESPESOR		SUSTITUYE A: .
	Acabado: ACABADO		SUSTITUIDO POR: .

	GRADO TOLERANCIA	FINO	MEDIO	GRUESO
ANGULAR	HASTA 10 mm	±1°		±1° 30'
	MAS DE 10 A 50 mm	±30'		±50'
	MAS DE 50 A 120 mm	±20'		±25'
	MAS DE 120 A 400 mm	±10'		±15'
	MAS DE 400 mm	±5'		±10'

	GRADO TOLERANCIA	FINO	MEDIO	GRUESO
LINEAL	HASTA 3 mm	±0,05	±0,10	±0,15
	MAS DE 3 A 6 mm	±0,05	±0,10	±0,20
	MAS DE 6 A 30 mm	±0,10	±0,20	±0,50
	MAS DE 30 A 120 mm	±0,15	±0,30	±0,80
	MAS DE 120 A 400 mm	±0,20	±0,50	±1,20
	MAS DE 400 A 1000 mm	±0,30	±0,80	±2,00
	MAS DE 1000 A 2000 mm	±0,50	±1,20	±3,00

COMÚN A	MODELO	Ud.	MODELO	Ud.	MODELO	Ud.	MODELO	Ud.	MODELO
	MFP-270-GN	1							

A4	Nombre	Fecha	FAGOR
Dibujado	A.J.GONZALEZ	Dic-2010	FAGOR
Modificado	.	.	FAGOR
Escala 1:25	MFP-270-GN		Código máquina: CODIGO

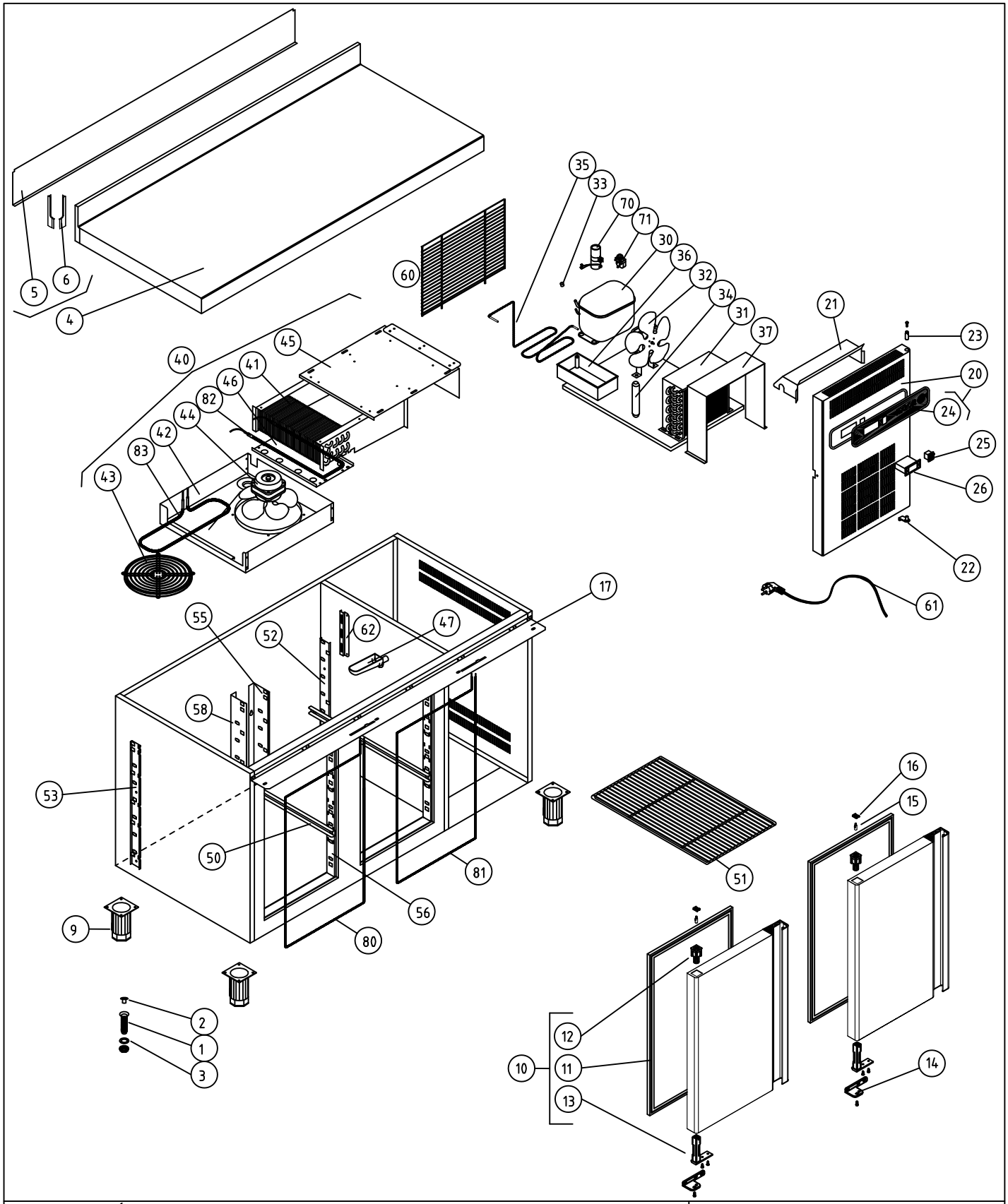

M1 MESAS FRÍAS

COD. PIEZA: 148321000000

COTAS SIN TOLERANCIA DIN 7168-f

Material: MATERIAL ESPESOR

SUSTITUYE A: .

Acabado: ACABADO

SUSTITUIDO POR: .

	GRADO TOLERANCIA	FINO	MEDIO	GRUESO
ANGULAR	HASTA 10 mm	±1°		±1° 30'
	MAS DE 10 A 50 mm	±30'		±50'
	MAS DE 50 A 120 mm	±20'		±25'
	MAS DE 120 A 400 mm	±10'		±15'
	MAS DE 400 mm	±5'		±10'

	GRADO TOLERANCIA	FINO	MEDIO	GRUESO
LINEAL	HASTA 3 mm	±0,05	±0,10	±0,15
	MAS DE 3 A 6 mm	±0,05	±0,10	±0,20
	MAS DE 6 A 30 mm	±0,10	±0,20	±0,50
	MAS DE 30 A 120 mm	±0,15	±0,30	±0,80
	MAS DE 120 A 400 mm	±0,20	±0,50	±1,20
	MAS DE 400 A 1000 mm	±0,30	±0,80	±2,00
	MAS DE 1000 A 2000 mm	±0,50	±1,20	±3,00

COMÚN A	MODELO	Ud.	MODELO	Ud.	MODELO	Ud.	MODELO	Ud.	MODELO
	MFN-135	1							

A4	Nombre	Fecha	FAGOR
Dibujado	A.J.GONZALEZ	DIC-2010	
Modificado	.	.	

F A G O F R I

Escala 1:22

RECAMBIOS MFN-135

Código máquina: CODIGO

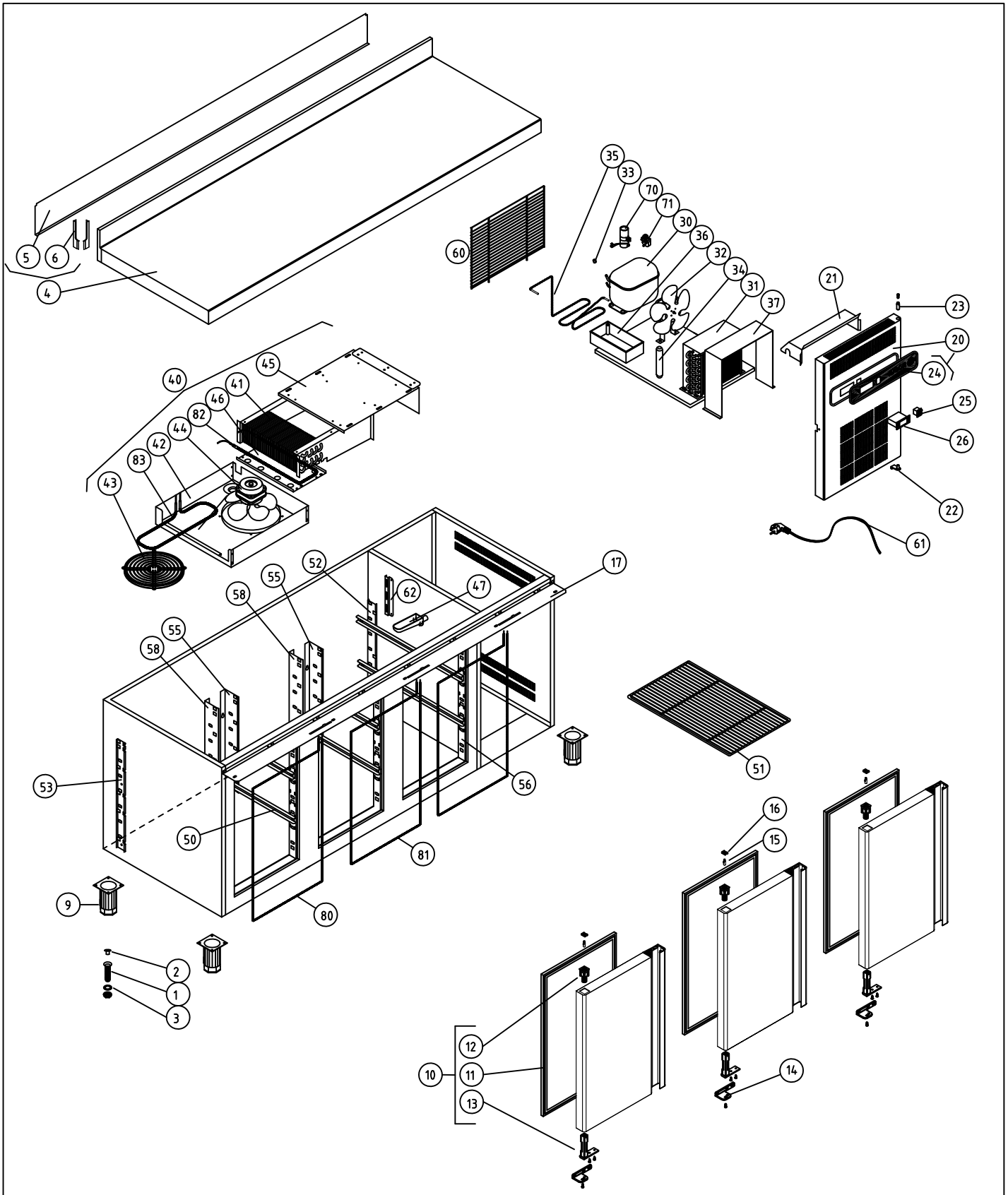

MFN-180				COD. PIEZA: 148322000000
COTAS SIN TOLERANCIA DIN 7168-f				SUSTITUYE A: .
Material: MATERIAL ESPESOR				SUSTITUIDO POR: .
Acabado: ACABADO				

ANGULAR	GRADO TOLERANCIA	FINO	MEDIO	GRUESO
	HASTA 10 mm	±1°		±1° 30'
	MAS DE 10 A 50 mm	±30'		±50'
	MAS DE 50 A 120 mm	±20'		±25'
	MAS DE 120 A 400 mm	±10'		±15'
	MAS DE 400 mm	±5'		±10'

LINEAL	GRADO TOLERANCIA	FINO	MEDIO	GRUESO
	HASTA 3 mm	±0,05	±0,10	±0,15
	MAS DE 3 A 6 mm	±0,05	±0,10	±0,20
	MAS DE 6 A 30 mm	±0,10	±0,20	±0,50
	MAS DE 30 A 120 mm	±0,15	±0,30	±0,80
	MAS DE 120 A 400 mm	±0,20	±0,50	±1,20
	MAS DE 400 A 1000 mm	±0,30	±0,80	±2,00
	MAS DE 1000 A 2000 mm	±0,50	±1,20	±3,00

COMÚN A	MODELO	Ud.	MODELO	Ud.	MODELO	Ud.	MODELO	Ud.	MODELO
	MFN-180-GN	1							

A4	Nombre	Fecha	FAGOR FAGOFRI
Dibujado	A.J.GONZALEZ	28-4-08	
Modificado	.	.	
Escala 1:25	MFN-180-GN		Código máquina: CODIGO

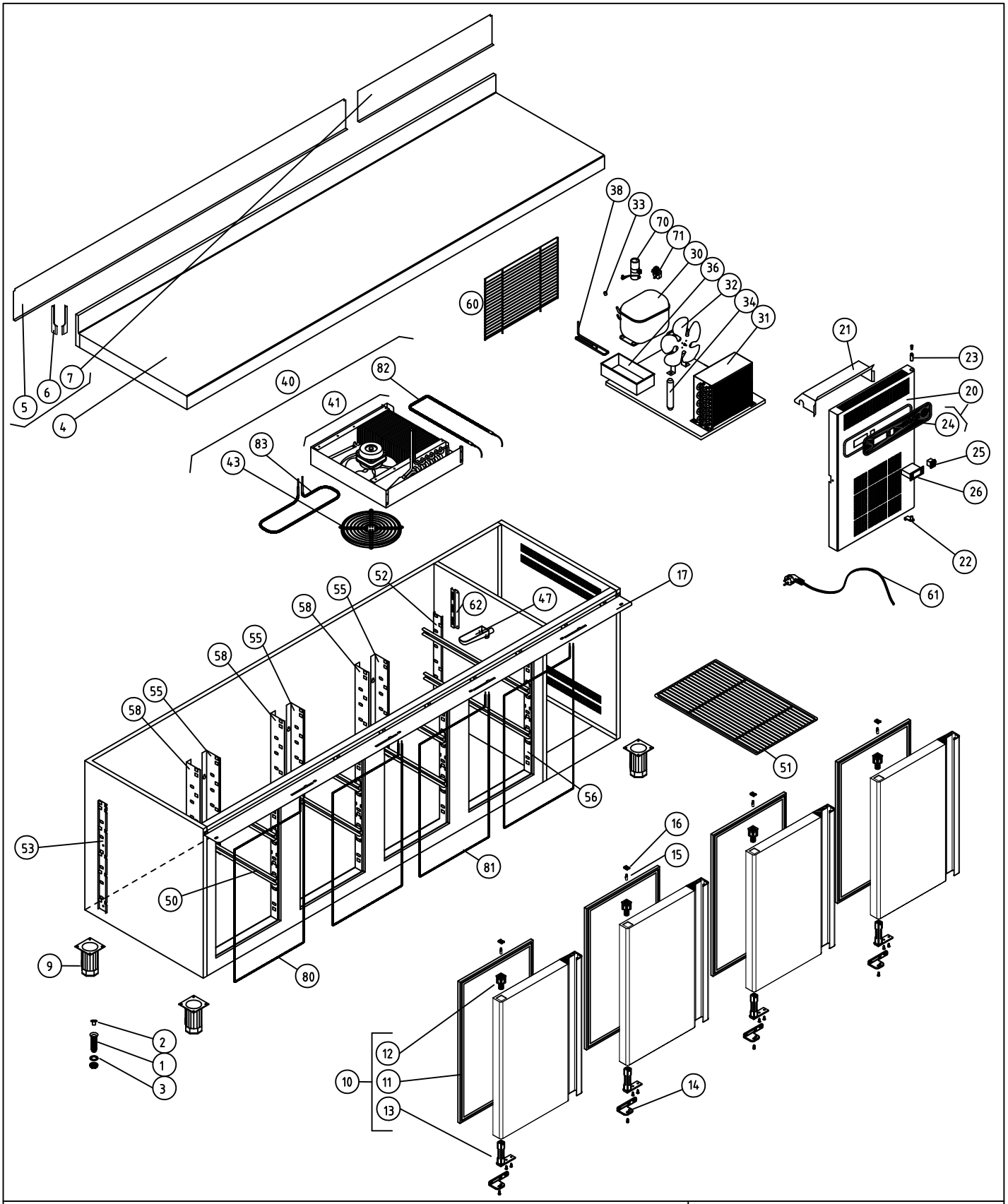

MFN-225-GN										COD. PIEZA: X
COTAS SIN TOLERANCIA DIN 7168-f					Material: MATERIAL ESPESOR					SUSTITUYE A: .
					Acabado: ACABADO					SUSTITUIDO POR: .
	GRADO TOLERANCIA	FINO	MEDIO	GRUESO						
ANGULAR	HASTA 10 mm	±1°		±1° 30'						
	MAS DE 10 A 50 mm	±30'		±50'						
	MAS DE 50 A 120 mm	±20'		±25'						
	MAS DE 120 A 400 mm	±10'		±15'						
	MAS DE 400 mm	±5'		±10'						
	GRADO TOLERANCIA	FINO	MEDIO	GRUESO						
LINEAL	HASTA 3 mm	±0,05	±0,10	±0,15						
	MAS DE 3 A 6 mm	±0,05	±0,10	±0,20						
	MAS DE 6 A 30 mm	±0,10	±0,20	±0,50						
	MAS DE 30 A 120 mm	±0,15	±0,30	±0,80						
	MAS DE 120 A 400 mm	±0,20	±0,50	±1,20						
	MAS DE 400 A 1000 mm	±0,30	±0,80	±2,00						
	MAS DE 1000 A 2000 mm	±0,50	±1,20	±3,00						

COMÚN A	MODELO	Ud.	MODELO	Ud.	MODELO	Ud.	MODELO	Ud.	MODELO
	MFN-225	1							

A4	Nombre	Fecha
Dibujado	A.J.GONZALEZ	Dic-2010
Modificado	.	.

FAGOR
F A G O F R I

Escala		Código máquina:
1:25	MFN-225-GN	CODIGO

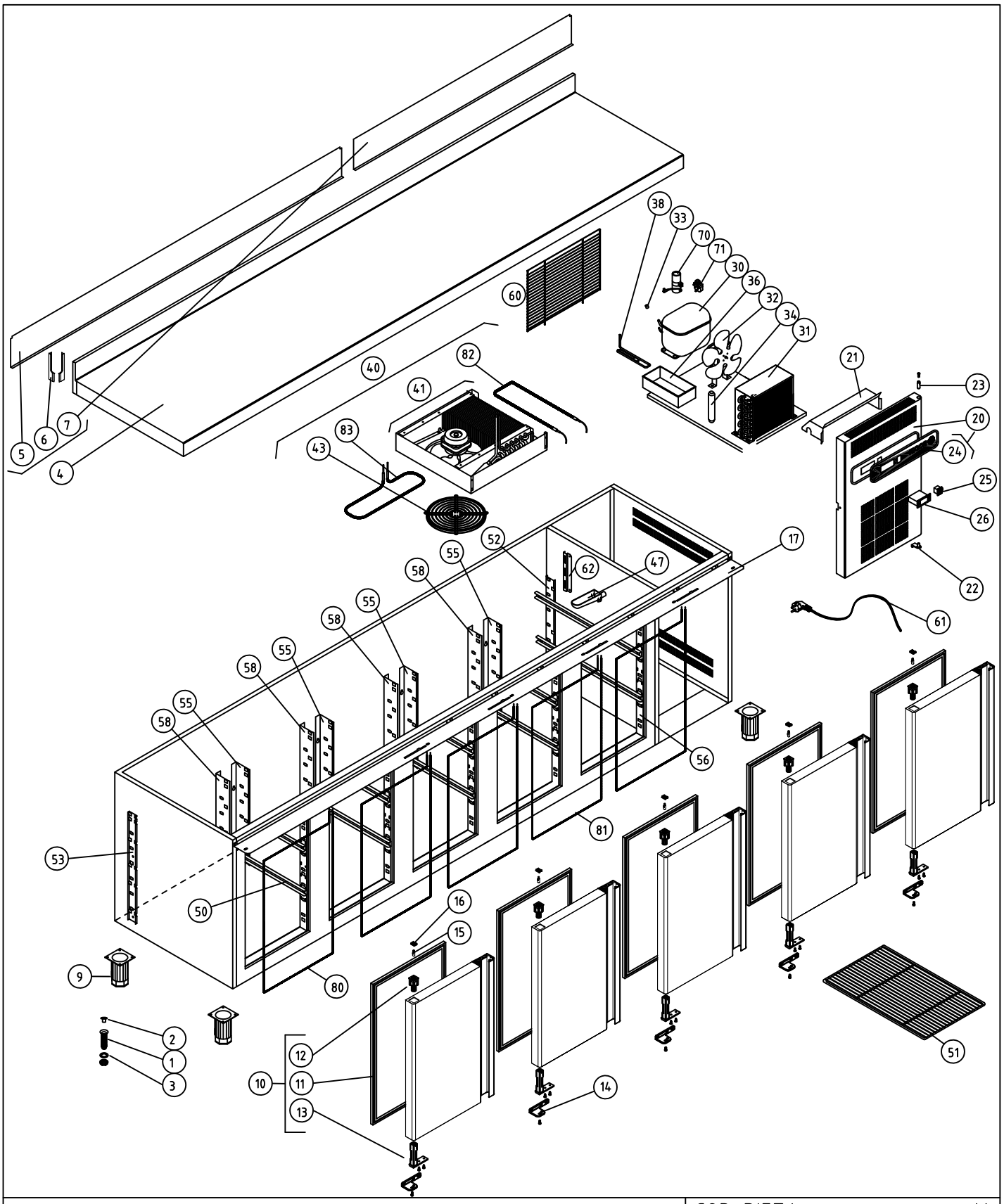

MFN-270-GN

COD. PIEZA: X

COTAS SIN TOLERANCIA DIN 7168-f

Material: MATERIAL ESPESOR

SUSTITUYE A: .

Acabado: ACABADO

SUSTITUIDO POR: .

	GRADO TOLERANCIA	FINO	MEDIO	GRUESO
ANGULAR	HASTA 10 mm	±1°		±1° 30'
	MAS DE 10 A 50 mm	±30'		±50'
	MAS DE 50 A 120 mm	±20'		±25'
	MAS DE 120 A 400 mm	±10'		±15'
	MAS DE 400 mm	±5'		±10'
LINEAL	GRADO TOLERANCIA	FINO	MEDIO	GRUESO
	HASTA 3 mm	±0,05	±0,10	±0,15
	MAS DE 3 A 6 mm	±0,05	±0,10	±0,20
	MAS DE 6 A 30 mm	±0,10	±0,20	±0,50
	MAS DE 30 A 120 mm	±0,15	±0,30	±0,80
	MAS DE 120 A 400 mm	±0,20	±0,50	±1,20
	MAS DE 400 A 1000 mm	±0,30	±0,80	±2,00
	MAS DE 1000 A 2000 mm	±0,50	±1,20	±3,00

COMÚN A	MODELO	Ud.	MODELO	Ud.	MODELO	Ud.	MODELO	Ud.	MODELO
	MFN-270-GN	1							

A4	Nombre	Fecha
Dibujado	A.J.GONZALEZ	Dic-2010
Modificado	.	.

FAGOR

F A G O F R I

Escala 1:25

MFN-270-GN

Código máquina: CODIGO

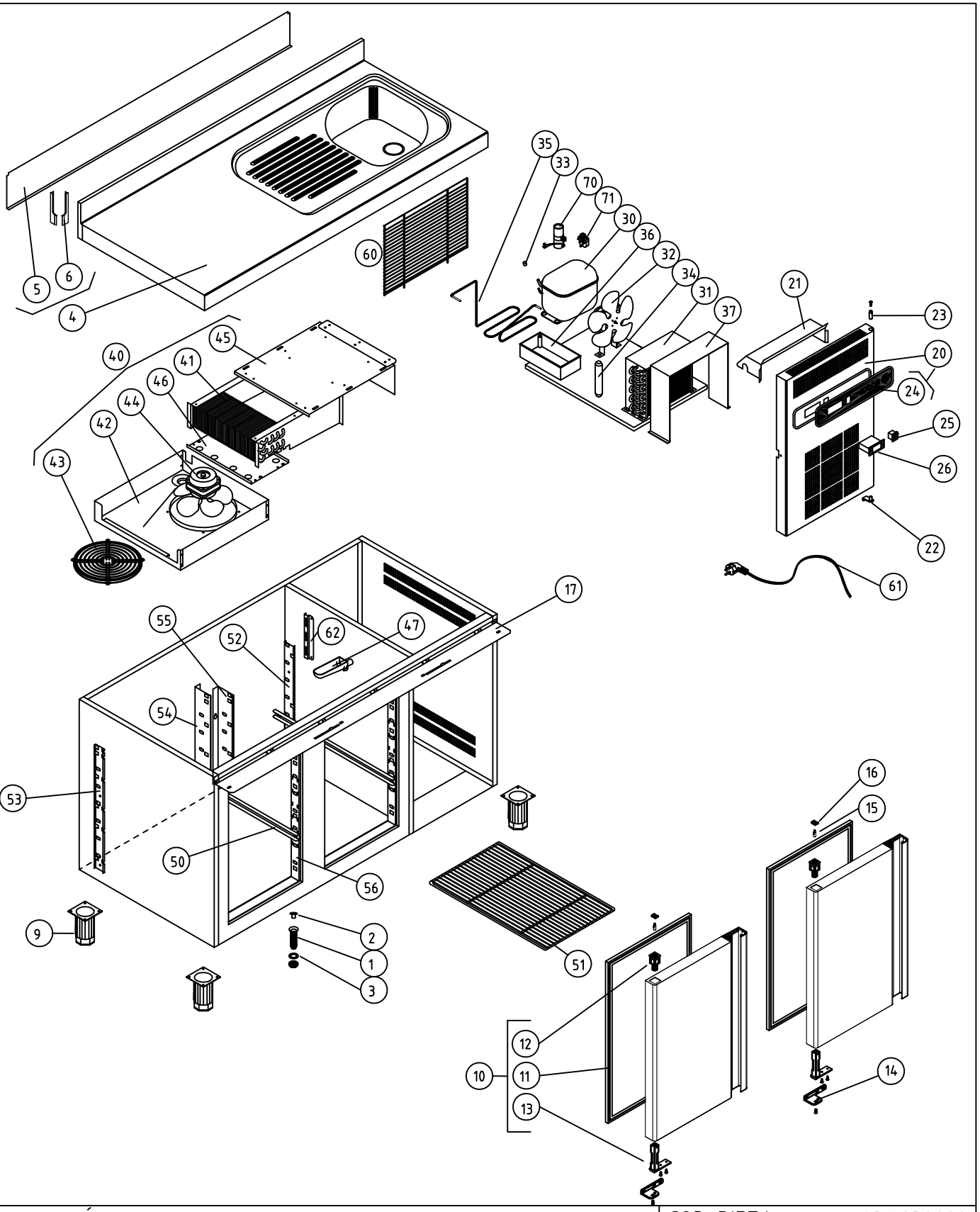

M1 MESAS FRÍAS

COD. PIEZA: 148311030000

COTAS SIN TOLERANCIA DIN 7168-f

Material: MATERIAL ESPESOR

SUSTITUYE A: .

Acabado: ACABADO

SUSTITUIDO POR: .

	GRADO TOLERANCIA	FINO	MEDIO	GRUESO
ANGULAR	HASTA 10 mm	±1°		±1° 30'
	MAS DE 10 A 50 mm	±30'		±50'
	MAS DE 50 A 120 mm	±20'		±25'
	MAS DE 120 A 400 mm	±10'		±15'
	MAS DE 400 mm	±5'		±10'

	GRADO TOLERANCIA	FINO	MEDIO	GRUESO
LINEAL	HASTA 3 mm	±0,05	±0,10	±0,15
	MAS DE 3 A 6 mm	±0,05	±0,10	±0,20
	MAS DE 6 A 30 mm	±0,10	±0,20	±0,50
	MAS DE 30 A 120 mm	±0,15	±0,30	±0,80
	MAS DE 120 A 400 mm	±0,20	±0,50	±1,20
	MAS DE 400 A 1000 mm	±0,30	±0,80	±2,00
	MAS DE 1000 A 2000 mm	±0,50	±1,20	±3,00

COMÚN A	MODELO	Ud.	MODELO	Ud.	MODELO	Ud.	MODELO	Ud.	MODELO
	MFP-135-GN/F	1							

A4	Nombre	Fecha	FAGOR
Dibujado	A.J.GONZALEZ	28/04/2008	F A G O F R I
Modificado	.	.	

Escala 1:22

RECAMBIOS MFP-135-GN /F

Código máquina: CODIGO

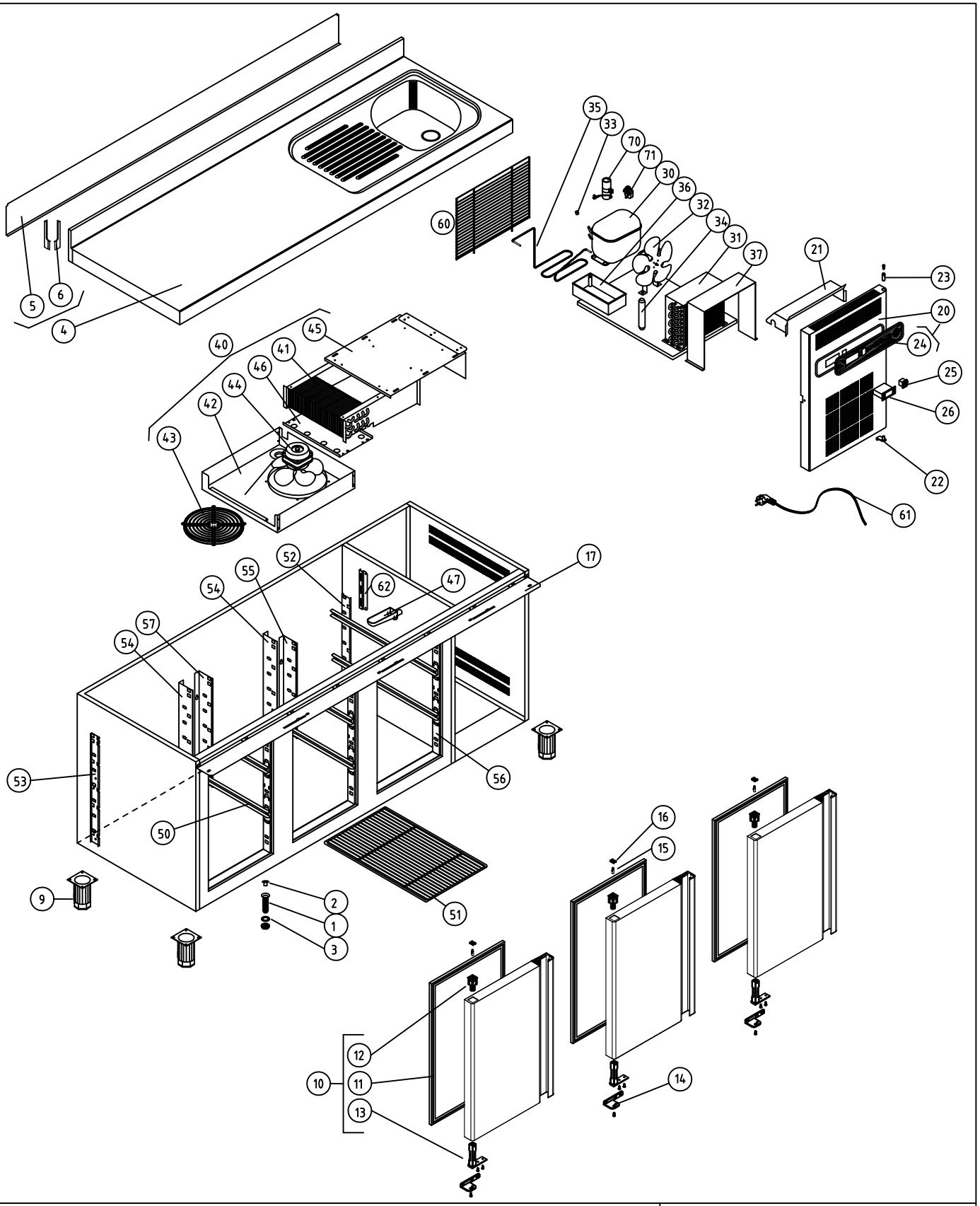

MFP-180-GN /F	COD. PIEZA: 148312030000
COTAS SIN TOLERANCIA DIN 7168-f	Material: MATERIAL ESPESOR
	Acabado: ACABADO
	SUSTITUYE A: .
	SUSTITUIDO POR: .

ANGULAR

GRADO TOLERANCIA	FINO	MEDIO	GRUESO
HASTA 10 mm	±1°		±1° 30'
MAS DE 10 A 50 mm	±30'		±50'
MAS DE 50 A 120 mm	±20'		±25'
MAS DE 120 A 400 mm	±10'		±15'
MAS DE 400 mm	±5'		±10'

LINEAL

GRADO TOLERANCIA	FINO	MEDIO	GRUESO
HASTA 3 mm	±0,05	±0,10	±0,15
MAS DE 3 A 6 mm	±0,05	±0,10	±0,20
MAS DE 6 A 30 mm	±0,10	±0,20	±0,50
MAS DE 30 A 120 mm	±0,15	±0,30	±0,80
MAS DE 120 A 400 mm	±0,20	±0,50	±1,20
MAS DE 400 A 1000 mm	±0,30	±0,80	±2,00
MAS DE 1000 A 2000 mm	±0,50	±1,20	±3,00

COMÚN A

MODELO	Ud.	MODELO	Ud.	MODELO	Ud.	MODELO	Ud.	MODELO
MFP-180-F	1							

A4	Nombre	Fecha	FAGOR
Dibujado	A.J.GONZALEZ	Dic-2010	
Modificado	.	.	
Escala 1:25	MFP-180-GN /F		Código máquina: CODIGO

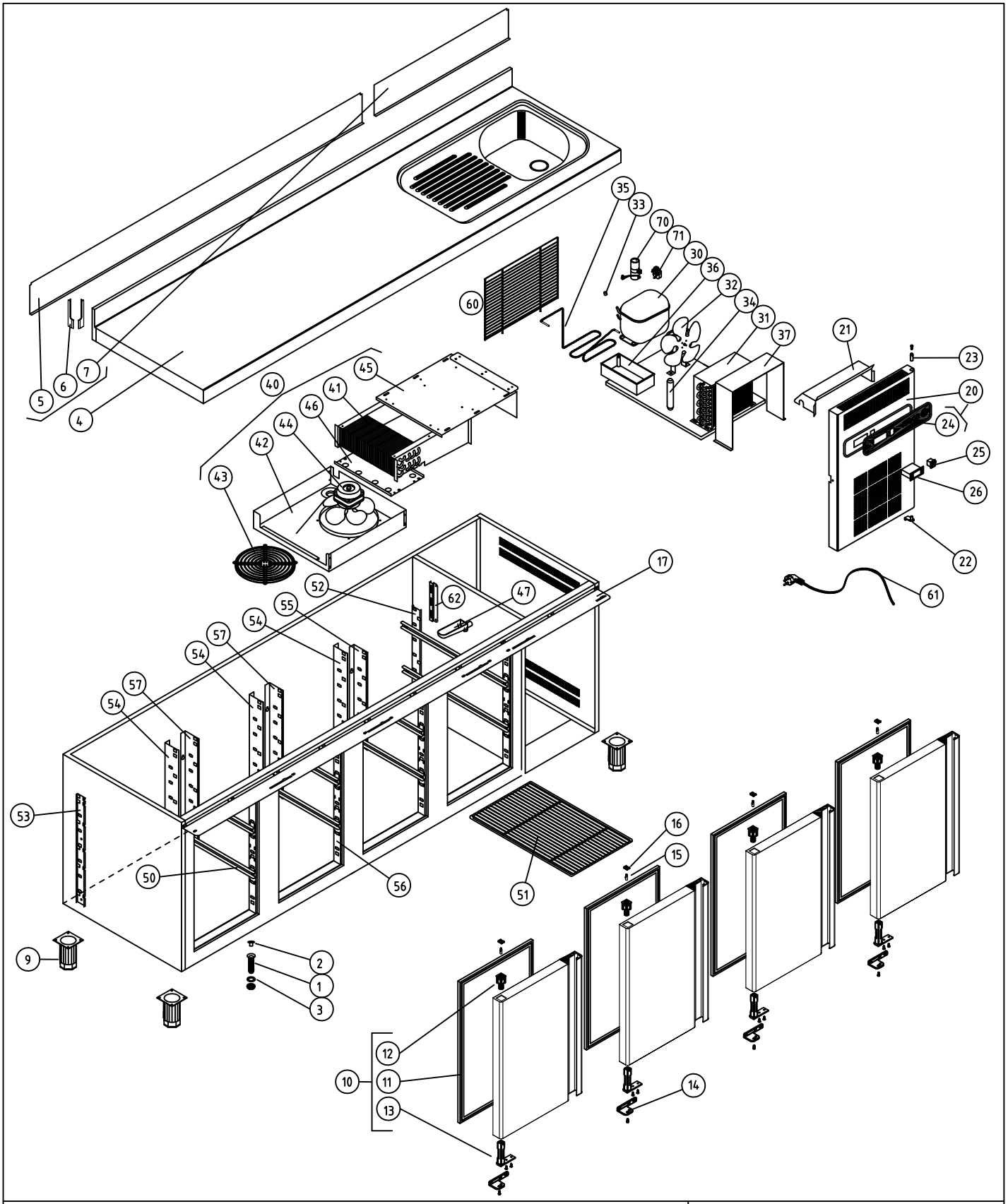

MFP-225-GN__F	COD. PIEZA: X
COTAS SIN TOLERANCIA DIN 7168-f	Material: MATERIAL ESPESOR
	Acabado: ACABADO

			SUSTITUYE A:	.
			SUSTITUIDO POR:	.

ANGULAR	GRADO TOLERANCIA	FINO	MEDIO	GRUESO
	HASTA 10 mm	±1°		±1° 30'
	MAS DE 10 A 50 mm	±30'		±50'
	MAS DE 50 A 120 mm	±20'		±25'
	MAS DE 120 A 400 mm	±10'		±15'
	MAS DE 400 mm	±5'		±10'

LINEAL	GRADO TOLERANCIA	FINO	MEDIO	GRUESO
	HASTA 3 mm	±0,05	±0,10	±0,15
	MAS DE 3 A 6 mm	±0,05	±0,10	±0,20
	MAS DE 6 A 30 mm	±0,10	±0,20	±0,50
	MAS DE 30 A 120 mm	±0,15	±0,30	±0,80
	MAS DE 120 A 400 mm	±0,20	±0,50	±1,20
	MAS DE 400 A 1000 mm	±0,30	±0,80	±2,00
	MAS DE 1000 A 2000 mm	±0,50	±1,20	±3,00

COMÚN A	MODELO	Ud.	MODELO	Ud.	MODELO	Ud.	MODELO	Ud.	MODELO
	MFP-225-F	1							

A4	Nombre	Fecha	FAGOR
Dibujado	A.J.GONZALEZ	Dic-2010	FAGOFRI
Modificado	.	.	
Escala 1:25	MFP-225-GN__F		Código máquina: CODIGO

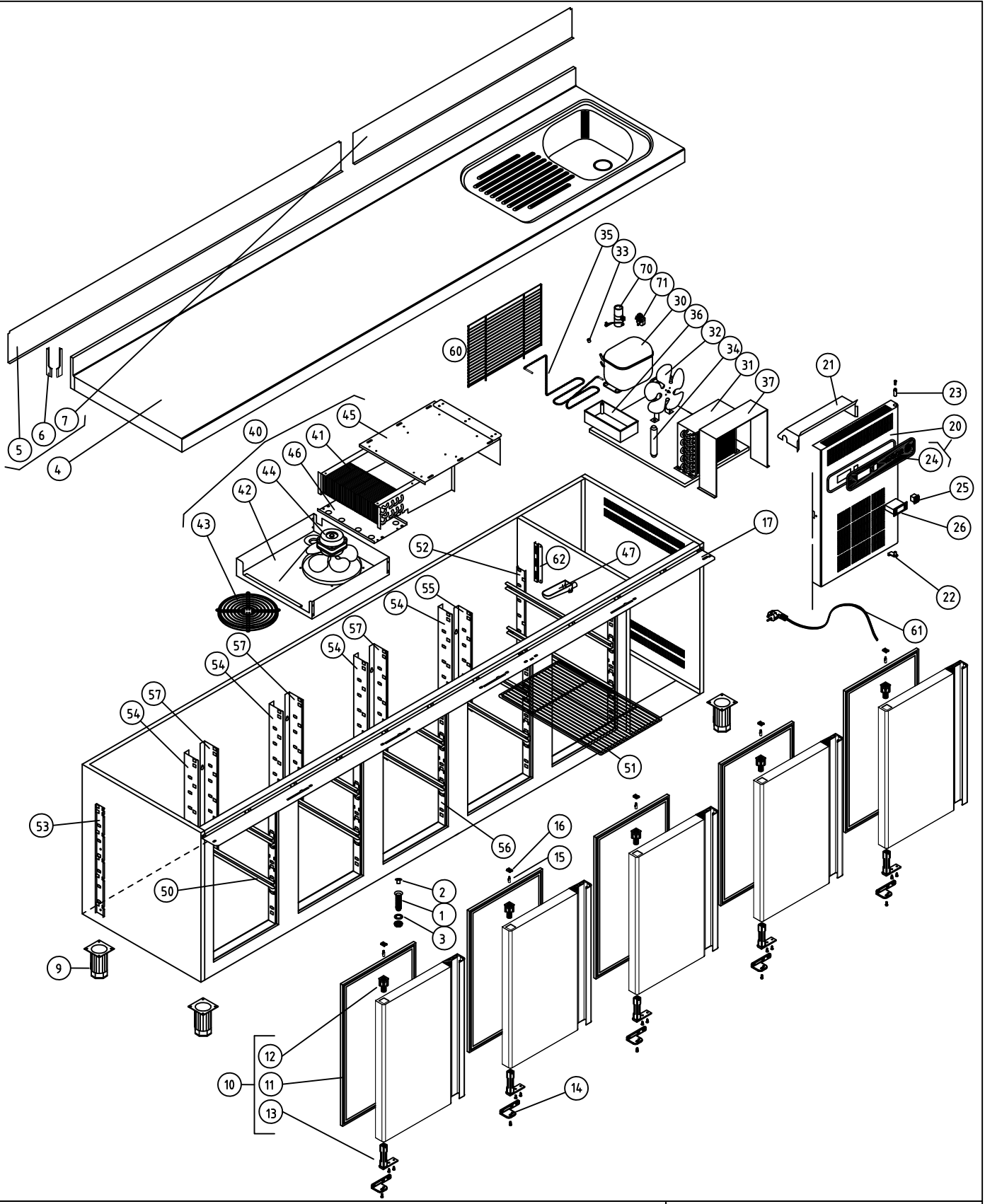

MFP-270-GN__F			COD. PIEZA: 148314030000
COTAS SIN TOLERANCIA DIN 7168-f	Material: MATERIAL ESPESOR		SUSTITUYE A: .
	Acabado: ACABADO		SUSTITUIDO POR: .

ANGULAR	GRADO TOLERANCIA	FINO	MEDIO	GRUESO
	HASTA 10 mm	±1°		±1° 30'
	MAS DE 10 A 50 mm	±30'		±50'
	MAS DE 50 A 120 mm	±20'		±25'
	MAS DE 120 A 400 mm	±10'		±15'
	MAS DE 400 mm	±5'		±10'

LINEAL	GRADO TOLERANCIA	FINO	MEDIO	GRUESO
	HASTA 3 mm	±0,05	±0,10	±0,15
	MAS DE 3 A 6 mm	±0,05	±0,10	±0,20
	MAS DE 6 A 30 mm	±0,10	±0,20	±0,50
	MAS DE 30 A 120 mm	±0,15	±0,30	±0,80
	MAS DE 120 A 400 mm	±0,20	±0,50	±1,20
	MAS DE 400 A 1000 mm	±0,30	±0,80	±2,00
	MAS DE 1000 A 2000 mm	±0,50	±1,20	±3,00

COMÚN A	MODELO	Ud.	MODELO	Ud.	MODELO	Ud.	MODELO	Ud.	MODELO
	MFP-270-F	1							

A4	Nombre	Fecha
Dibujado	A.J.GONZALEZ	Dic-2010
Modificado	.	.

FAGOR
F A G O F R I

Escala		Código máquina:
1:25	MFP-270-GN__F	CODIGO

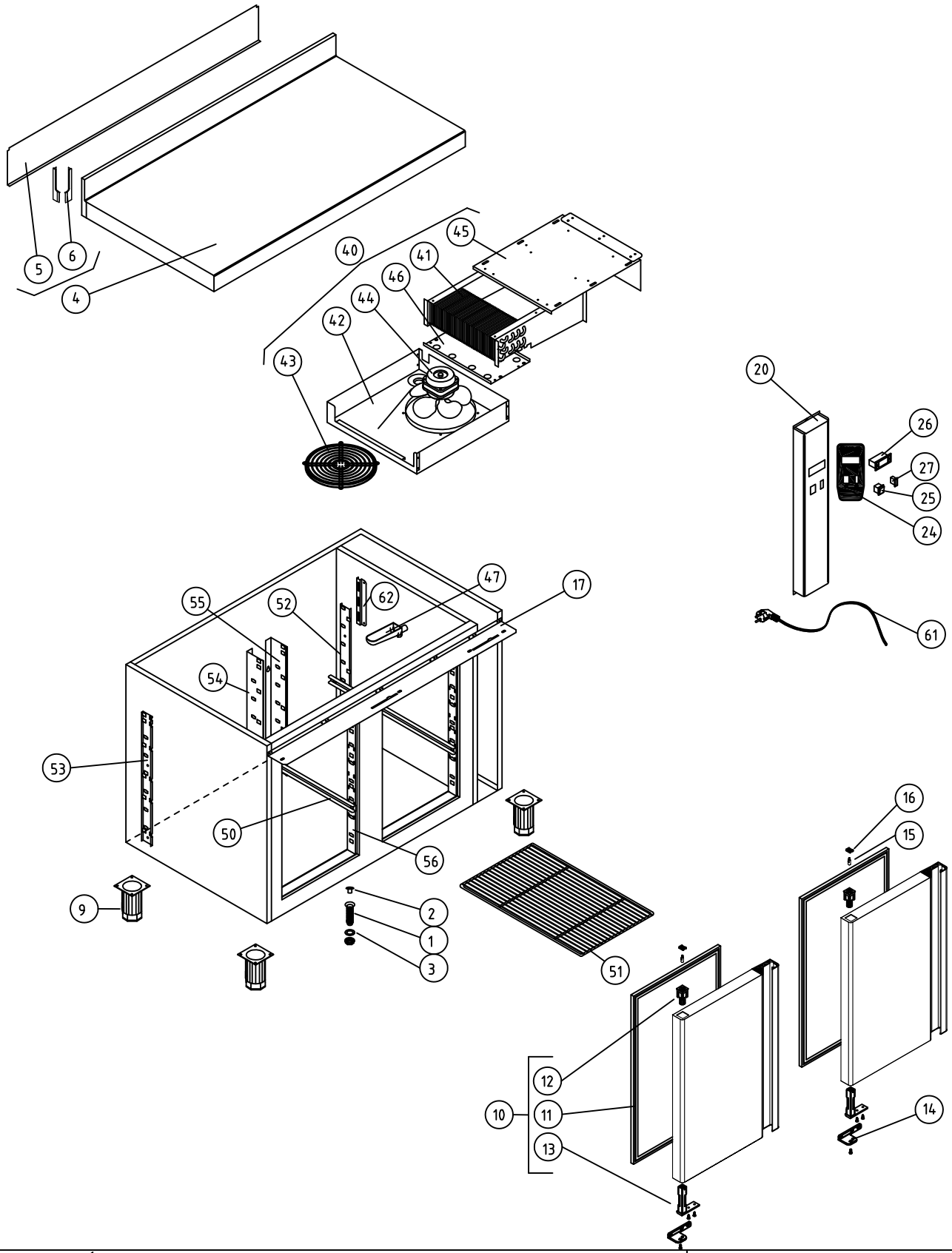

M1 MESAS FRÍAS

COD. PIEZA: 148311001000

COTAS SIN TOLERANCIA DIN 7168-f

Material: MATERIAL ESPESOR

SUSTITUYE A: .

Acabado: ACABADO

SUSTITUIDO POR: .

	GRADO TOLERANCIA	FINO	MEDIO	GRUESO
ANGULAR	HASTA 10 mm	±1°		±1° 30'
	MAS DE 10 A 50 mm	±30'		±50'
	MAS DE 50 A 120 mm	±20'		±25'
	MAS DE 120 A 400 mm	±10'		±15'
	MAS DE 400 mm	±5'		±10'

	GRADO TOLERANCIA	FINO	MEDIO	GRUESO
LINEAL	HASTA 3 mm	±0,05	±0,10	±0,15
	MAS DE 3 A 6 mm	±0,05	±0,10	±0,20
	MAS DE 6 A 30 mm	±0,10	±0,20	±0,50
	MAS DE 30 A 120 mm	±0,15	±0,30	±0,80
	MAS DE 120 A 400 mm	±0,20	±0,50	±1,20
	MAS DE 400 A 1000 mm	±0,30	±0,80	±2,00
	MAS DE 1000 A 2000 mm	±0,50	±1,20	±3,00

COMÚN A

MODELO	Ud.	MODELO	Ud.	MODELO	Ud.	MODELO	Ud.	MODELO
MFP-102-R	1							

A4	Nombre	Fecha	FAGOR
Dibujado	A.J.GONZALEZ	Dic-2010	FAGOR
Modificado	.	.	FAGOR

Escala 1:22

RECAMBIOS MFP-102-GN_R

Código máquina: CODIGO

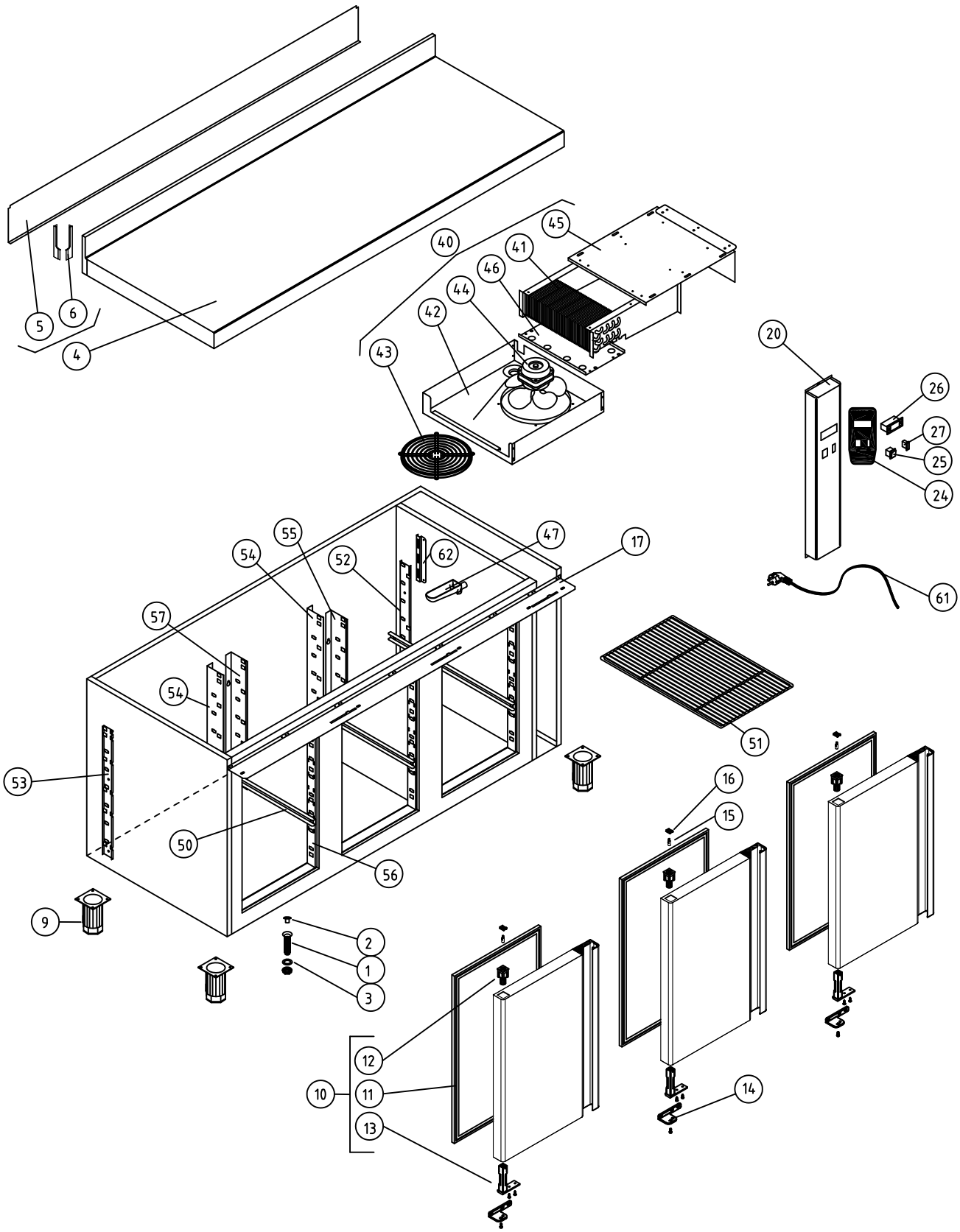

M1 MESAS FRÍAS

COD. PIEZA: 148312001000

COTAS SIN TOLERANCIA DIN 7168-f

Material: MATERIAL ESPESOR

SUSTITUYE A: .

Acabado: ACABADO

SUSTITUIDO POR: .

ANGULAR	GRADO TOLERANCIA	FINO	MEDIO	GRUESO
	HASTA 10 mm	±1°		±1° 30'
	MAS DE 10 A 50 mm	±30'		±50'
	MAS DE 50 A 120 mm	±20'		±25'
	MAS DE 120 A 400 mm	±10'		±15'
	MAS DE 400 mm	±5'		±10'

LINEAL	GRADO TOLERANCIA	FINO	MEDIO	GRUESO
	HASTA 3 mm	±0,05	±0,10	±0,15
	MAS DE 3 A 6 mm	±0,05	±0,10	±0,20
	MAS DE 6 A 30 mm	±0,10	±0,20	±0,50
	MAS DE 30 A 120 mm	±0,15	±0,30	±0,80
	MAS DE 120 A 400 mm	±0,20	±0,50	±1,20
	MAS DE 400 A 1000 mm	±0,30	±0,80	±2,00
	MAS DE 1000 A 2000 mm	±0,50	±1,20	±3,00

COMÚN A

MODELO	Ud.	MODELO	Ud.	MODELO	Ud.	MODELO	Ud.	MODELO
MFP-147-R	1							

A4	Nombre	Fecha
Dibujado	A.J.GONZALEZ	Dic-2010
Modificado	.	.

FAGOR

F A G O F R I

Escala 1:22

RECAMBIOS MFP-147-GN_R

Código máquina: CODIGO

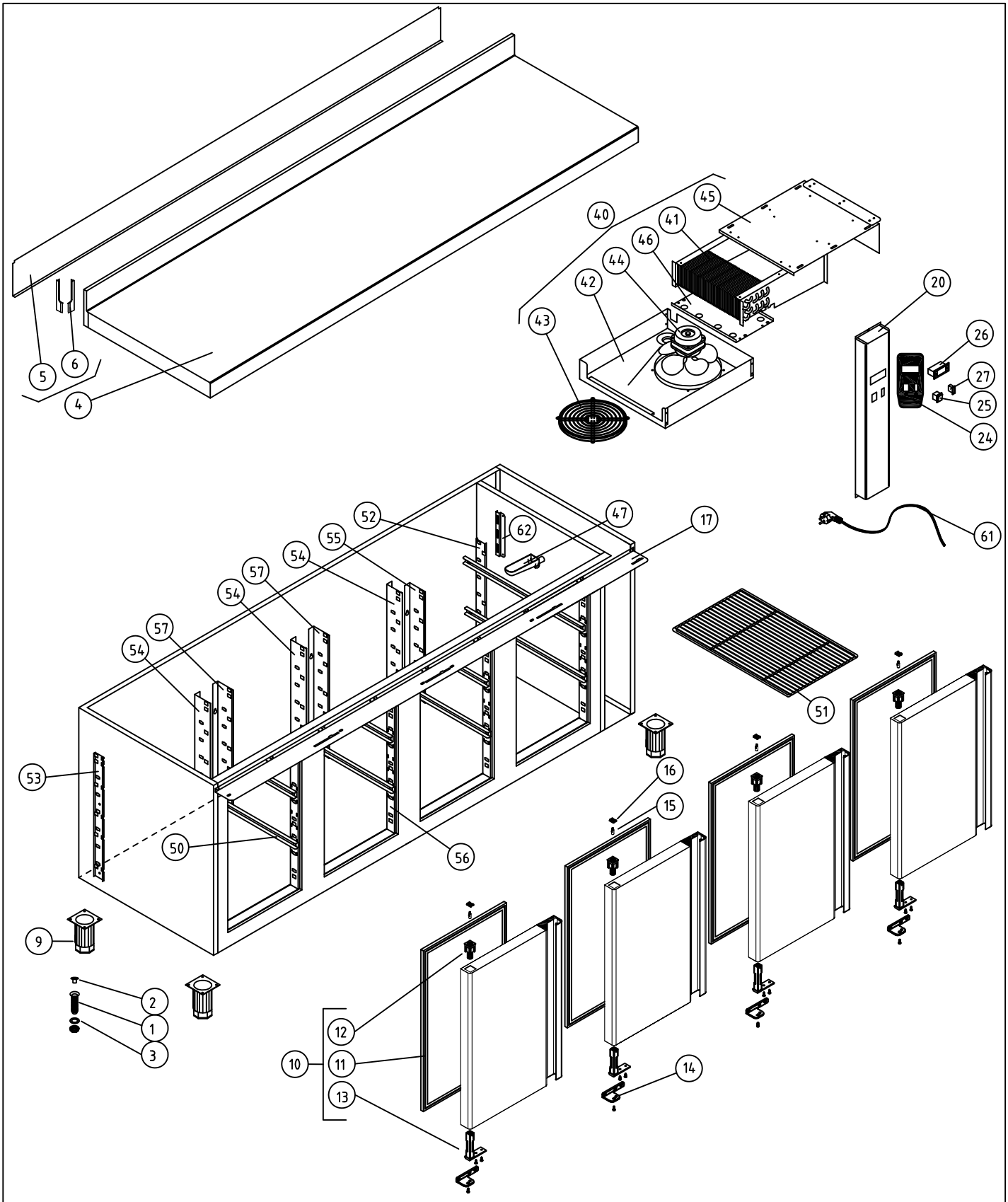

M1 MESAS FRÍAS

COD. PIEZA: 148313001000

COTAS SIN TOLERANCIA DIN 7168-f

Material: MATERIAL ESPESOR

SUSTITUYE A: .

Acabado: ACABADO

SUSTITUIDO POR: .

ANGULAR	GRADO TOLERANCIA	FINO	MEDIO	GRUESO
	HASTA 10 mm	±1°		±1° 30'
	MAS DE 10 A 50 mm	±30'		±50'
	MAS DE 50 A 120 mm	±20'		±25'
	MAS DE 120 A 400 mm	±10'		±15'
	MAS DE 400 mm	±5'		±10'

LINEAL	GRADO TOLERANCIA	FINO	MEDIO	GRUESO
	HASTA 3 mm	±0,05	±0,10	±0,15
	MAS DE 3 A 6 mm	±0,05	±0,10	±0,20
	MAS DE 6 A 30 mm	±0,10	±0,20	±0,50
	MAS DE 30 A 120 mm	±0,15	±0,30	±0,80
	MAS DE 120 A 400 mm	±0,20	±0,50	±1,20
	MAS DE 400 A 1000 mm	±0,30	±0,80	±2,00
	MAS DE 1000 A 2000 mm	±0,50	±1,20	±3,00

COMÚN A

MODELO	Ud.	MODELO	Ud.	MODELO	Ud.	MODELO	Ud.	MODELO
MFP-192-R	1							

A4	Nombre	Fecha
Dibujado	A.J.GONZALEZ	Dic-2010
Modificado	.	.

FAGOR

F A G O F R I

Escala 1:22

RECAMBIOS MFP-192-GN_R

Código máquina: CODIGO

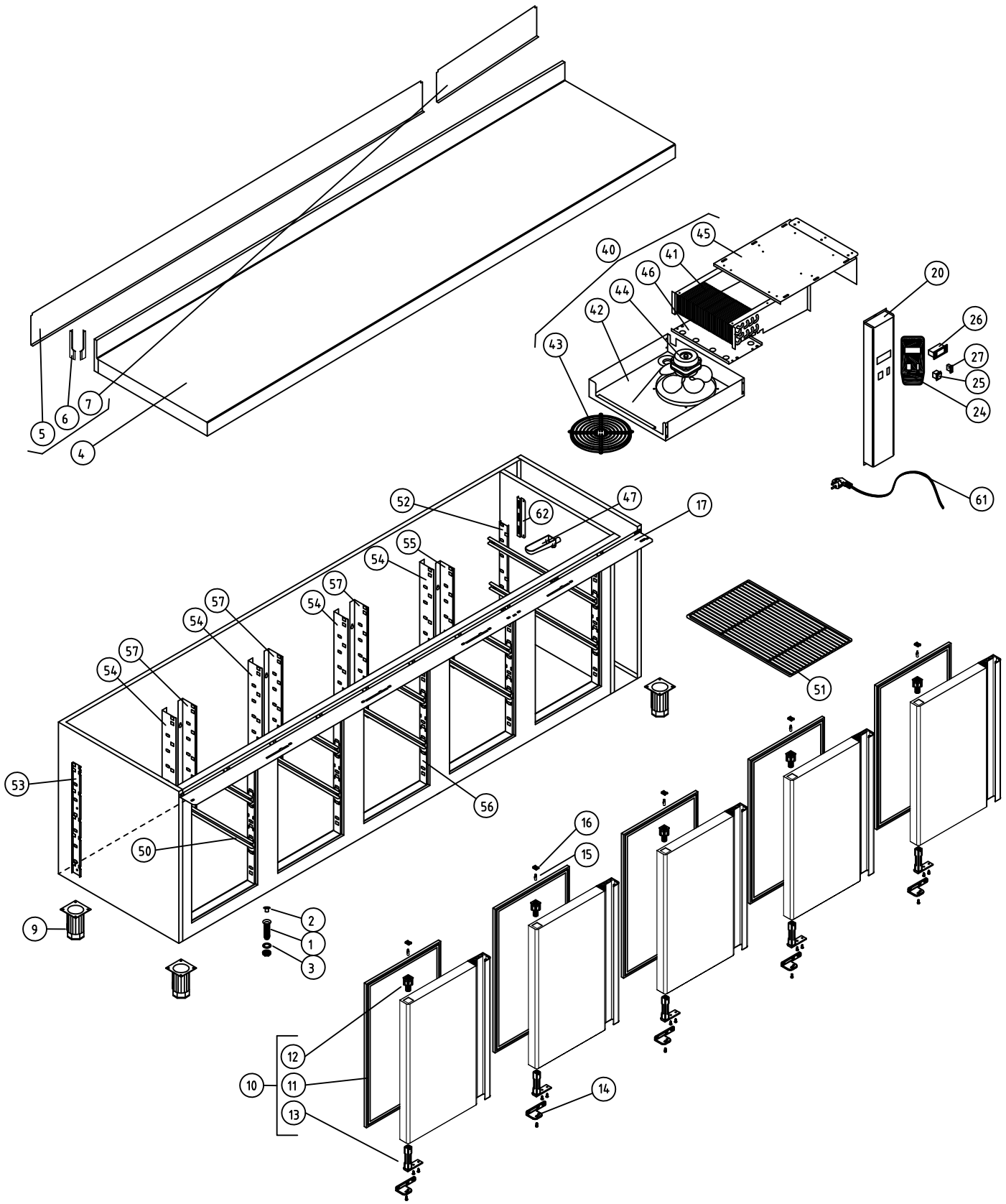

				COD. PIEZA: X
COTAS SIN TOLERANCIA DIN 7168-f				Material: MATERIAL ESPESOR
				Acabado: ACABADO

	GRADO TOLERANCIA	FINO	MEDIO	GRUESO
ANGULAR	HASTA 10 mm	±1°		±1° 30'
	MAS DE 10 A 50 mm	±30'		±50'
	MAS DE 50 A 120 mm	±20'		±25'
	MAS DE 120 A 400 mm	±10'		±15'
	MAS DE 400 mm	±5'		±10'

	GRADO TOLERANCIA	FINO	MEDIO	GRUESO
LINEAL	HASTA 3 mm	±0,05	±0,10	±0,15
	MAS DE 3 A 6 mm	±0,05	±0,10	±0,20
	MAS DE 6 A 30 mm	±0,10	±0,20	±0,50
	MAS DE 30 A 120 mm	±0,15	±0,30	±0,80
	MAS DE 120 A 400 mm	±0,20	±0,50	±1,20
	MAS DE 400 A 1000 mm	±0,30	±0,80	±2,00
	MAS DE 1000 A 2000 mm	±0,50	±1,20	±3,00

SUSTITUYE A: .

SUSTITUIDO POR: .

COMÚN A	MODELO	Ud.	MODELO	Ud.	MODELO	Ud.	MODELO	Ud.	MODELO
	MFP-237-R	1							

A4	Nombre	Fecha	FAGOR FAGOR FRI
Dibujado	A.J.GONZALEZ	Dic-2010	
Modificado	.	.	
Escala 1:25	MFP-237-GN_R		Código máquina: CODIGO

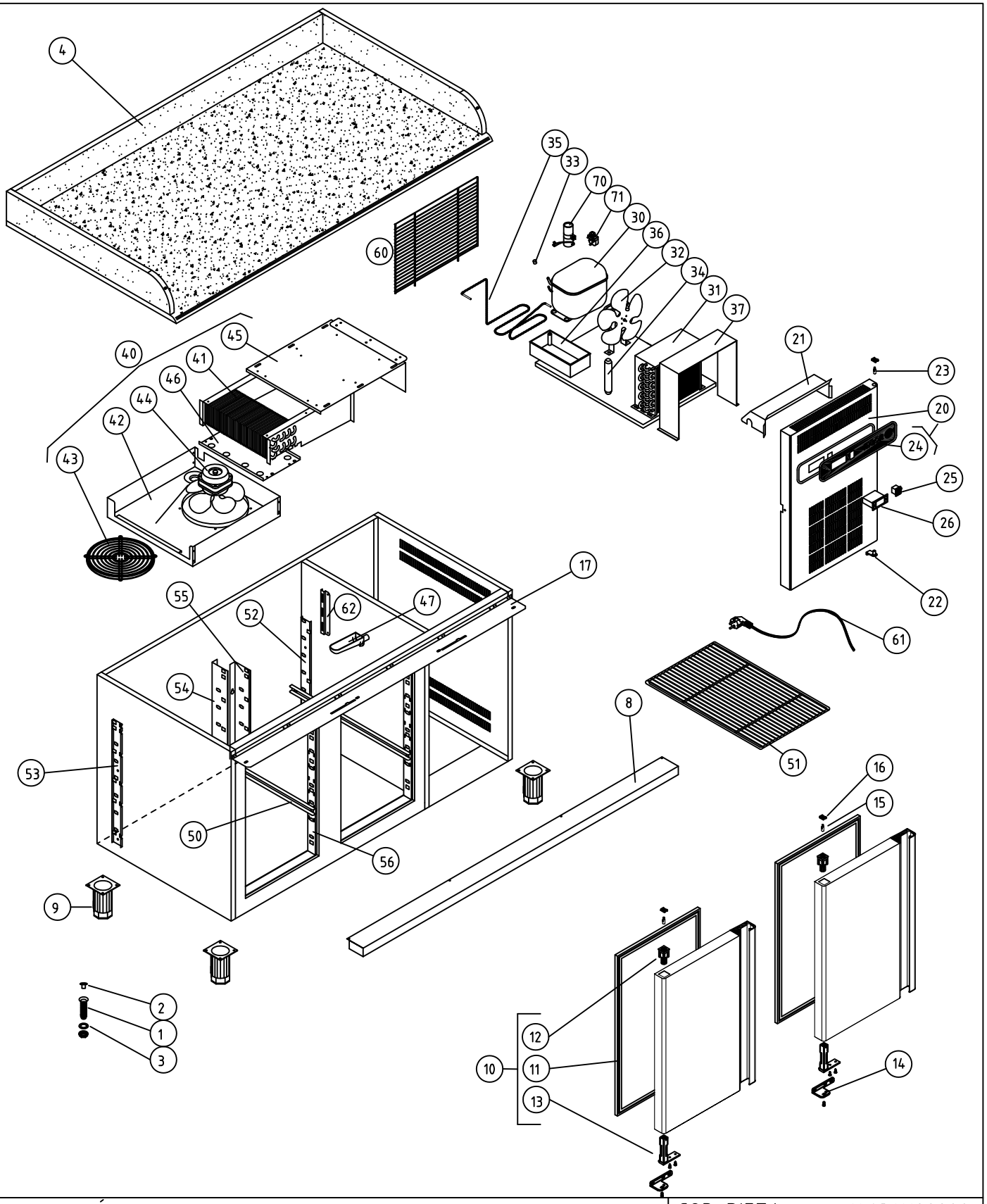

M1 MESAS FRÍAS

COD. PIEZA: 148311100000

COTAS SIN TOLERANCIA DIN 7168-f

Material: .

SUSTITUYE A: .

Acabado: .

SUSTITUIDO POR: .

	GRADO TOLERANCIA	FINO	MEDIO	GRUESO
ANGULAR	HASTA 10 mm	±1°		±1° 30'
	MAS DE 10 A 50 mm	±30'		±50'
	MAS DE 50 A 120 mm	±20'		±25'
	MAS DE 120 A 400 mm	±10'		±15'
	MAS DE 400 mm	±5'		±10'

	GRADO TOLERANCIA	FINO	MEDIO	GRUESO
LINEAL	HASTA 3 mm	±0,05	±0,10	±0,15
	MAS DE 3 A 6 mm	±0,05	±0,10	±0,20
	MAS DE 6 A 30 mm	±0,10	±0,20	±0,50
	MAS DE 30 A 120 mm	±0,15	±0,30	±0,80
	MAS DE 120 A 400 mm	±0,20	±0,50	±1,20
	MAS DE 400 A 1000 mm	±0,30	±0,80	±2,00
	MAS DE 1000 A 2000 mm	±0,50	±1,20	±3,00

COMÚN A	MODELO	Ud.	MODELO	Ud.	MODELO	Ud.	MODELO	Ud.	MODELO
	MFPG-135-GN	1							

A4	Nombre	Fecha	FAGOR
Dibujado	A.J.GONZALEZ	Dic-2010	
Modificado	.	.	

Escala 1:22

RECAMBIOS MFPG-135-GN

Código máquina: .

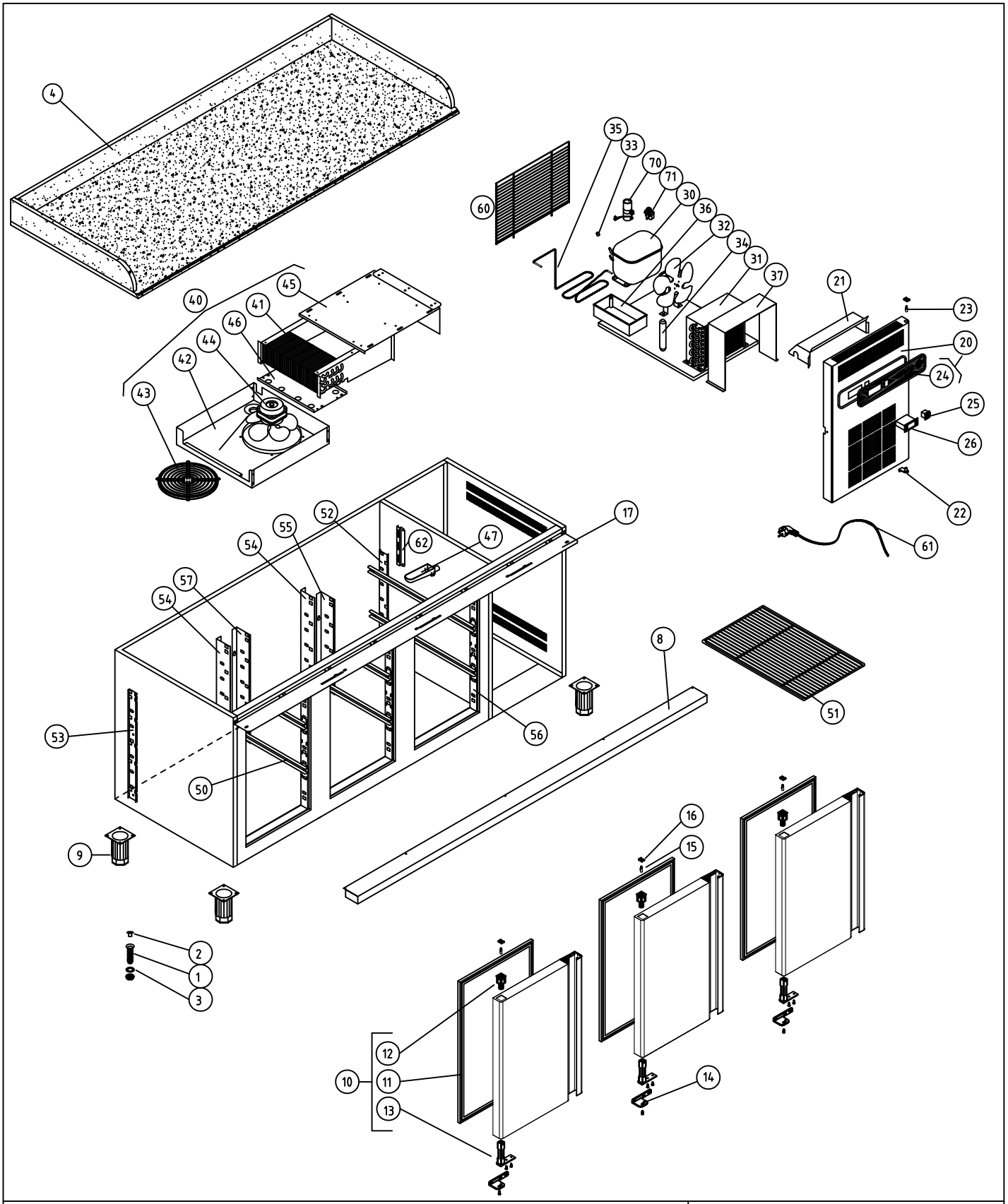

.

COD. PIEZA: 148312100000

SUSTITUYE A: .

SUSTITUIDO POR: .

COTAS SIN TOLERANCIA DIN 7168-f

Material: .

Acabado: .

	GRADO TOLERANCIA	FINO	MEDIO	GRUESO
ANGULAR	HASTA 10 mm	±1°		±1° 30'
	MAS DE 10 A 50 mm	±30'		±50'
	MAS DE 50 A 120 mm	±20'		±25'
	MAS DE 120 A 400 mm	±10'		±15'
	MAS DE 400 mm	±5'		±10'

	GRADO TOLERANCIA	FINO	MEDIO	GRUESO
LINEAL	HASTA 3 mm	±0,05	±0,10	±0,15
	MAS DE 3 A 6 mm	±0,05	±0,10	±0,20
	MAS DE 6 A 30 mm	±0,10	±0,20	±0,50
	MAS DE 30 A 120 mm	±0,15	±0,30	±0,80
	MAS DE 120 A 400 mm	±0,20	±0,50	±1,20
	MAS DE 400 A 1000 mm	±0,30	±0,80	±2,00
	MAS DE 1000 A 2000 mm	±0,50	±1,20	±3,00

COMÚN A	MODELO	Ud.	MODELO	Ud.	MODELO	Ud.	MODELO	Ud.	MODELO
	MFPG-180	1							

A4	Nombre	Fecha	FAGOR
Dibujado	A.J.GONZALEZ	Dic-2010	F A G O F R I
Modificado	.	.	

Escala 1:25

MFPG-180-GN

Código máquina: CODIGO

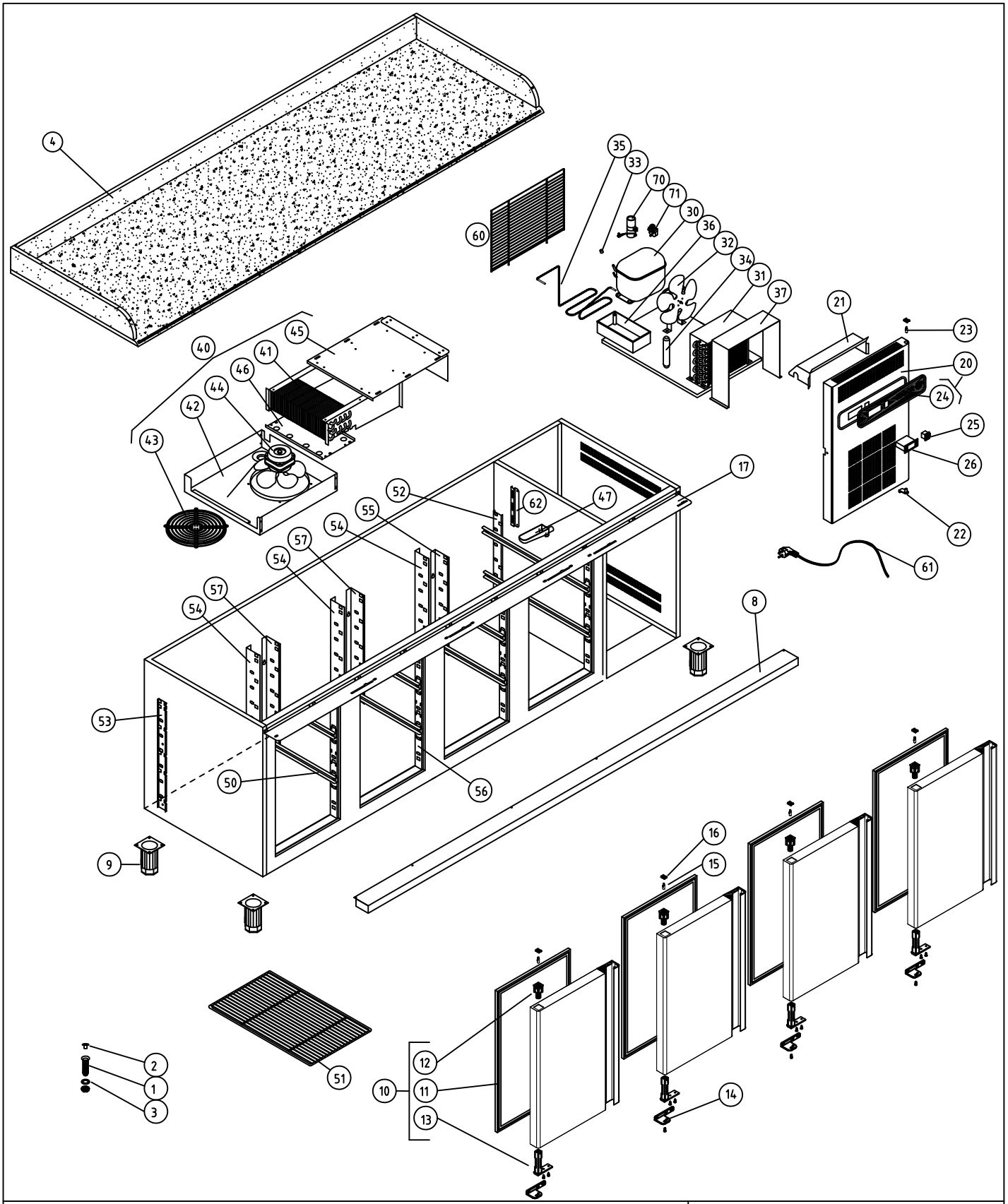

.

COD. PIEZA: 148313100000

COTAS SIN TOLERANCIA DIN 7168-f

Material: .

SUSTITUYE A: .

Acabado: .

SUSTITUIDO POR: .

	GRADO TOLERANCIA	FINO	MEDIO	GRUESO
ANGULAR	HASTA 10 mm	±1°		±1° 30'
	MAS DE 10 A 50 mm	±30'		±50'
	MAS DE 50 A 120 mm	±20'		±25'
	MAS DE 120 A 400 mm	±10'		±15'
	MAS DE 400 mm	±5'		±10'

	GRADO TOLERANCIA	FINO	MEDIO	GRUESO
LINEAL	HASTA 3 mm	±0,05	±0,10	±0,15
	MAS DE 3 A 6 mm	±0,05	±0,10	±0,20
	MAS DE 6 A 30 mm	±0,10	±0,20	±0,50
	MAS DE 30 A 120 mm	±0,15	±0,30	±0,80
	MAS DE 120 A 400 mm	±0,20	±0,50	±1,20
	MAS DE 400 A 1000 mm	±0,30	±0,80	±2,00
	MAS DE 1000 A 2000 mm	±0,50	±1,20	±3,00

COMÚN A

MODELO	Ud.	MODELO	Ud.	MODELO	Ud.	MODELO	Ud.	MODELO
MFPG-225	1							

A4	Nombre	Fecha
Dibujado	A.J.GONZALEZ	Dic-2010
Modificado	.	.

FAGOR

F A G O F R I

Escala 1:25

MFPG-225-GN

Código máquina: CODIGO