DESPIECE TECNICO

Barbacoa a gas
Gas charcoal grills
Charcoal á gaz
Gas lavastein grills
Griglie pietra lavica a gas
Grelhadores de pedra lávica

GAMA 900

Modelos:

BG9-05
BG9-10

Marzo 2009 March

Revisado Mayo 2014 May Revised

FAGOR

FAGOR INDUSTRIAL

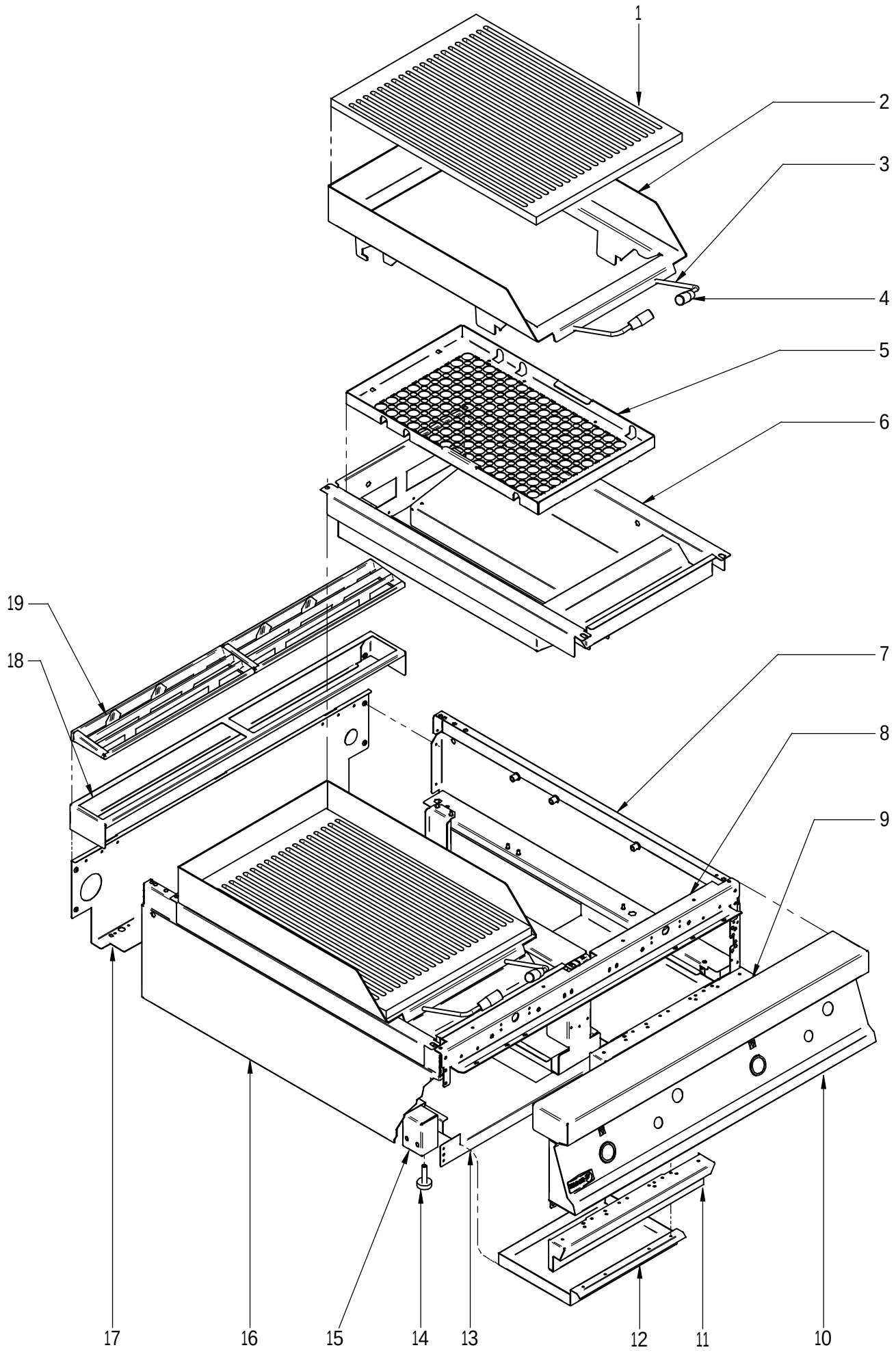

N plano	Firma	Fecha	Aparato	MUEBLE	Lamina	
C-2175		2009-03	BARBACOA BG9-05 / 10		1	Fagor Industrial S.Coop. FAGOR Oñate

MOD.	BARBACOA	ZONA	MUEBLE	PLANO	C-2175

ITEM	CODIGO	DENOMINACION	TEXTO	BG9-05 PI	BG9-10 PI	BG9-05 PF	BG9-10 PF				NOTAS
1	T055470000	PARRILLA INOXIDABLE G900	STAINLESS STEEL GRILLE G900	1	2	_	_				
1	T055458000	PARRILLA DE FUNDICION G900	CAST IRON GRILLE G900	_	_	1	2				
2	H015408000	SOPORTE PARRILLA G900	GRILLE SUPPORT G900	1	2	1	2				ELIMINADO 02.04.12
2	12044203	SOPORTE PARRILLA G900 MEK	GRILLE SUPPORTG900 MEK	1	2	1	2				INTRODUCIDO 02.04.12
	Q162040000	TUERCA EXAGONAL M6	HEXAGONAL NUT M6	2	4	2	4				
	Q261040000	ARANDELA MUELLE A6	SPRING WASHER A6	2	4	2	4				
3	H125419000	ASA BARBACOA 900	BARBECUE HANDLE 900	2	4	2	4				ELIMINADO 02.04.12
4	T065460000	EMPUÑADURA	HANDLE	2	4	2	4				
5	H015407000	REJILLA INOX G900	INOX GRILLE G900	1	2	1	2				
	H012616000	LATERAL REJILLA G900	GRILLE SIDE G900	2	4	2	4				
	Q419005000	REMACHE 4x8 ALMG3 / ALUMINIO	RIVET 4X8 ALMG3 / ALUMINIUM	6	12	6	12				ELIMINADO 13.01.14
	12010138	REMACHE 4x7,5 INOX	RIVET 4X7,5 INOX	6	12	6	12				INTRODUCIDO 13.01.14
6	H015406000	CAJA INTERIOR G900	INTERIOR BOX G900	1	2	1	2				
	N100322000	COJINETE AUTOLUBRICADO	SELF LUBRICATED BEARING	6	12	6	12				
S/Nº	H012825000	POSTERIOR INTERIOR G900	REAR INTERIOR G900	1	2	1	2				
S/Nº	H012609000	ANTERIOR INTERIOR BG900	FRONT INTERIOR BG900	1	2	1	2				
	Q419005000	REMACHE 4x8 ALMG3 / ALUMINIO	RIVET 4X8 ALMG3 / ALUMINIUM	17	34	17	34				
	Q221343000	REMACHE EXAGONAL M6	HEXAGONAL RIVET M6	10	20	10	20				
	Q151336000	TORNILLO SOPORTE GUIAS	GUIDE SUPPORT BOLT	8	8	8	8				
7	R062810000	PANEL LATERAL DERECHO G-900	RIGHT SIDE PANEL G-900	1	1	1	1				
	Q221342000	REMACHE EXAGONAL M5	HEXAGONAL RIVET M5	9	9	9	9				
	Q419005000	REMACHE 4x8 ALMG3 / ALUMINIO	RIVET 4X8 ALMG3 / ALUMINIUM	3	3	3	3				
	Q162030000	TUERCA EXAGONAL M5	HEXAGONAL NUT M5	1	1	1	1				
8	X162680000	ESCUADRA INT. ANTE. MESA 1/2M	BENCH FRONT INT. BRACKET 1/2	1	_	1	_				ELIMINADO 01.09.09
8	X162690000	ESCUADRA INT. ANTE. MESA 1/2M	BENCH FRONT INT. BRACKET 1/2	1	_	1	_				INTRODUCIDO 01.09.09
8	U022605000	ESCUADRA INT. ANTER. MESA 1M	BENCH FRONT INT BRACKET 1M	_	1	_	1				ELIMINADO 01.09.09
8	U022632000	ESCUADRA INT. ANTER. MESA 1M	BENCH FRONT INT BRACKET 1M	_	1	_	1				INTRODUCIDO 01.09.09
	Q012032000	TORNILLO EXAGONAL M5x15 A304	HEXAGONAL BOLT M5x15 A304	6	6	6	6				
9	R045416000	ANTERIOR MESA 1/2M	FRONT BENCH 1/2M	1	_	1	_				
9	S105402000	ANTERIOR MESA 1M	FRONT BENCH 1M	_	1	_	1				
	Q152004000	TORN. APLASTADO M5x13 A304	HEXAGONAL FLAT SCREW M5x1	2	2	2	2				

MOD.	BARBACOA	ZONA	MUEBLE	PLANO	C-2175

ITEM	CODIGO	DENOMINACION	TEXTO	BG9-05 PI	BG9-10 PI	BG9-05 PF	BG9-10 PF				NOTAS
	Q302022000	ARANDELA 16x6x1,2 A304	WASHER 16x6x1.2 A304	2	2	2	2				
10	H012823000	PORTAMANDOS BG9-05	CONTROL HOLDER BG9-05	1	_	1	_				
10	H022808000	PORTAMANDOS BG9-10	CONTROL HOLDER BG9-10	_	1	_	1				
	U022836000	ESCUDO FAGOR	FAGOR EMBLEM	1	1	1	1				
	Q152004000	TORNILLO APLASTADO M5x13	FLAT HEAD SCREW M5X13	4	4	4	4				
11	H012821000	ASA BANDEJA IZQUIER. DERECHA	LEFT TRAY HANDLE RIGHT	1	2	1	2				
	Q419005000	REMACHE 4x8 ALMG3 / ALUMINIO	RIVET 4X8 ALMG3 / ALUMINIUM	2	4	2	4				
12	H012612000	CAJON RECOGEGRASAS G900	GREASE COLLECTION DRAWER	1	2	1	2				
S/Nº	H012615000	REFUERZO CAJON G900	DRAWER REINFORCEMENT G90	1	2	1	2				
13	H012611000	BASE BG9-05 COMPLETA	BASE BG9-05 COMPLETE	1	_	1	_				
13	H022607000	BASE BG9-10 COMPLETA	BASE BG9-10 COMPLETE	_	1	_	1				
14	Z200107000	PATA REGULABLE	ADJUSTABLE LEG	4	4	4	4				
	Q221345000	REMACHE EXAGONAL M10	HEXAGONAL RIVET M10	4	4	4	4				
15	H012805000	ESCUADRA AMARRE PATA	LEG FASTENING BRACKET	2	2	2	2				
	Q162030000	TUERCA EXAGONAL M5	HEXAGONAL NUT M5	4	4	4	4				
	Q242030000	ARANDELA ABANICO A5 A304	FAN WASHER A5 A304	4	4	4	4				
	Q221345000	REMACHE EXAGONAL M10	HEXAGONAL RIVET M10	2	2	2	2				
16	R062811000	PANEL LATERA IZQUIERDO G-900	LEFT SIDE PANEL G-900	1	1	1	1				
	Q221342000	REMACHE EXAGONAL M5	HEXAGONAL RIVET M5	9	9	9	9				
	Q419005000	REMACHE 4x8 ALMG3 / ALUMINIO	RIVET 4X8 ALMG3 / ALUMINIUM	3	3	3	3				
	Q162030000	TUERCA EXAGONAL M5	HEXAGONAL NUT M5	1	1	1	1				
	Q242030000	ARANDELA ABANICO A5 A304	FAN WASHER A5 A304	1	1	1	1				
17	H012824000	PANEL POSTERIOR 1/2M	REAR PANEL 1/2M	1	_	1	_				
17	H022809000	PANEL POSTERIOR 1M	REAR PANEL 1M	_	1	_	1				
	Q419005000	REMACHE 4x8 ALMG3 / ALUMINIO	RIVET 4X8 ALMG3 / ALUMINIUM	4	4	4	4				
	X010503000	CIERRE MUELLE	LOCK SPRING	2	2	2	2				
	Q419005000	REMACHE 4X8 ALMG3 / ALUMINIO	RIVET 4X8 ALMG3 / ALUMINIUM	4	4	4	4				
18	R205438000	SOPORTE EMBELLECEDOR 1/2M	1/2M TRIM SUPPORT	1	_	1	_				
18	R205439000	SOPORTE EMBELLECEDOR 1M	TRIM SUPPORT 1M	_	1	_	1				
	Q419005000	REMACHE 4X8 ALMG3 / ALUMINIO	RIVET 4X8 ALMG3 / ALUMINIUM	2	4	2	4				
19	R205425000	EMBELLECEDOR ESMALTE	ENAMEL TRIM	1	2	1	2				

N.plano
C-2176

Firma

Fecha
2009-03

Aparato
BARBACOA BG9-05 / 10

CONJUNTO FUNCIONAL

Lamina
2

Fagor Industrial S.Coop.
Onate

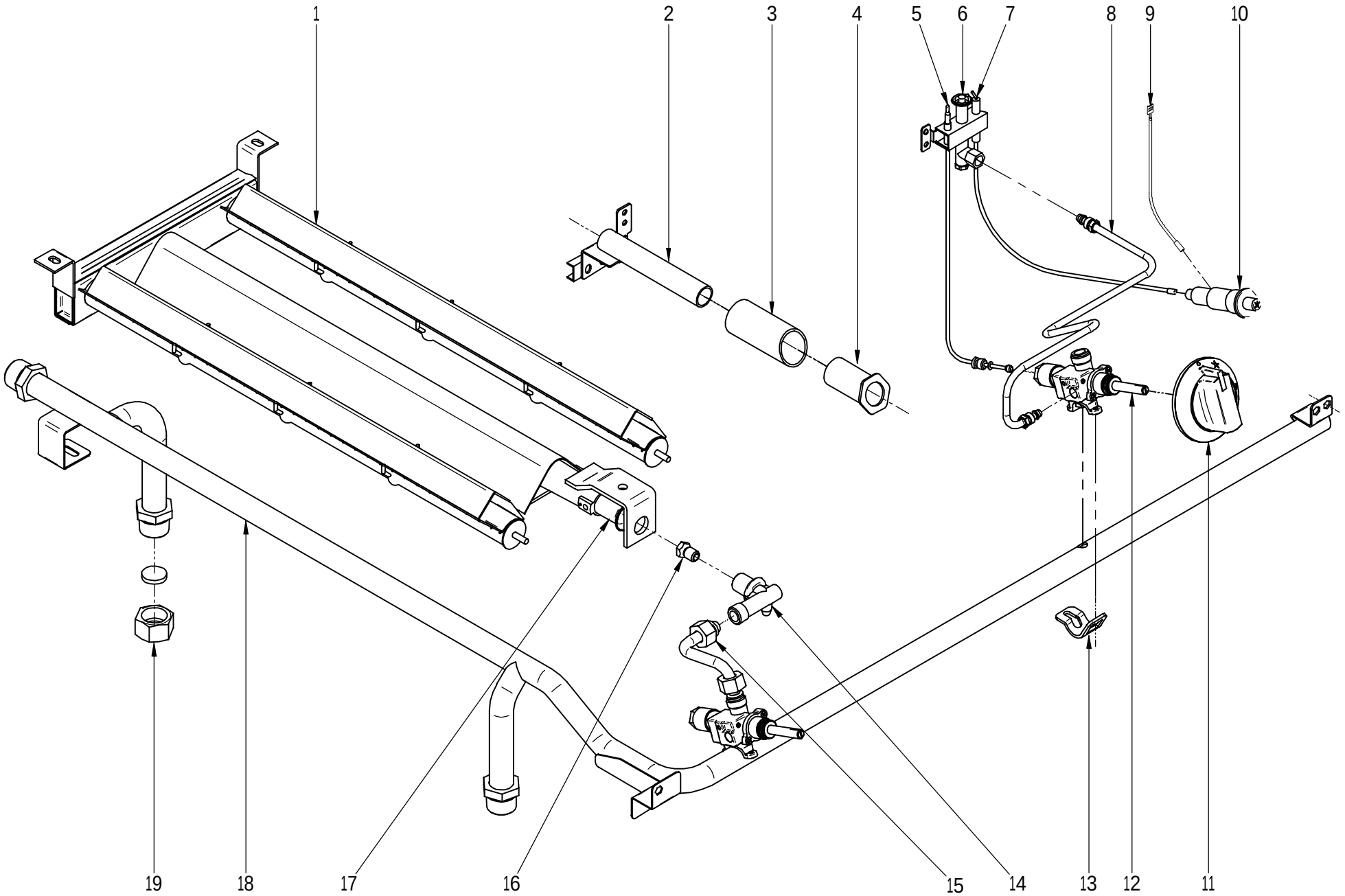

MOD.	BARBACOA	ZONA	CONJUNTO FUNCIONAL	PLANO	C-2176

ITEM	CODIGO	DENOMINACION	TEXTO	BG9-05	BG9-10						NOTAS
1	T055703000	QUEMADOR BARBACOA	BARBECUE BURNER	1	2						
	Q162030000	TUERCA EXAGONAL M5	HEXAGONAL NUT M5	1	2						
	Q302022000	ARANDELA 16x6x1,2 A304	WASHER 16x6x1.2 A304	1	2						
2	H122814000	TUBO DE ENCENDIDO COMPLETO	COMPLETE IGNITION PIPE	1	2						ELIMINADO 07.05.12
2	12045111	TUBO ENCENDIDO + ESCU. PILOTO	PILOT ON + SQUARE TUBE	1	2						INTRODUCIDO 07.05.12
3	H212819000	DISTANCIADOR	SPACER	1	2						
4	H212821000	EMBELLECEDOR TUBO ENCEND.	IGNITION PIPE TRIM	1	2						
	Q221324000	TUERCA 3/4 GAS	NUT 3/4 GAS	1	2						
	Q221023000	CLIP SUJECIÓN RÁPIDA Ø5	RAPID CONNECT CLIP Ø5	2	4						
5	U222130000	TERMOPAR L=600	THERMOCOUPLE L=600	1	2						
6	U322118000	PILOTO COMPLETO 100.062	COMPLETE PILOT LIGHT 100,062	1	2						
	U442137000	INYECTOR Ø 0,40 G-N	INJECTOR Ø 0.40 G-N	1	2						
7	X022131000	BUJIA	SPARK PLUG	1	2						
	R613030000	CABLE BUJIA	SPARK PLUG CABLE	1	2						
8	H015026000	TUBO PILOTO BARBACOA	BARBECUE PILOT PIPE	1	2						
9	U333003000	CABLE MASA ENCENDEDOR	LIGHTER EARTH CABLE	1	2						ELIMINADO 02.05.12
	Q563004000	LENGÜETA COMPONENTES	COMPONENTS TONGUE	1	2						
	Q151301000	PHILIPS 8x5/8	PHILIPS 8X5/8	1	2						
10	S113034000	PIEZOELECTRICO	PIEZOELECTRIC	1	2						ELIMINADO 02.05.12
10	12043897	PIEZOELECTRICO COMPLETO	COMPLETE PIEZOELECTRIC	1	2						INTRODUCIDO 02.05.12
S/Nº	12043907	ANILLO ADAPTADOR	ADAPTER RING	1	1						INTRODUCIDO 02.05.12
11	U022117000	MANDO MONTADO Ø8	MOUNTED CONTROL Ø8	1	2						
12	U022119000	GRIFO 18700 BY-PASS 1,30	TAP 18700 BY-PASS 1.30	1	2						
13	U912104000	BRIDA AMARRE GRIFO 1/2"	TAP FASTENING FLANGE 1/2"	1	2						
	Q122032000	TORNILLO ALLEN M.5x15	ALLEN HEAD SCREW M.5x15	1	2						
14	U915014000	PORTATOBERAS HORNO	OVEN NOZZLE HOLDER	1	2						
	Q306055000	ARANDELA16X10,3X1	WASHER 16X10.3X1	1	2						
	Q223019000	TUERCA 3/8 GAS LATÓN	NUT 3/8 GAS BRASS	1	2						
15	H015030000	CONDUCCION A QUEMADOR COM.	COMP. BURNER PIPE	1	2						
	Q153002000	TORNILLO TAPON	CAP BOLT	1	2						

MOD.	BARBACOA	ZONA	CONJUNTO FUNCIONAL	PLANO	C-2176

ITEM	CODIGO	DENOMINACION	TEXTO	BG9-05	BG9-10						NOTAS
16	R302400000	TOBERA Ø 1,65 B-P	NOZZLE Ø 1.65 B-P	1	2						
16	U054400000	TOBERA Ø 2,5 G-N	NOZZLE Ø 2.5 G-N	1	2						
17	U325707000	REGULADOR DE AIRE	AIR REGULATOR	1	2						
	Q012031000	TORNILLO EXAGONAL M5x10 A304	HEXAGONAL BOLT M5x10 A304	1	2						
18	H015027000	DISTRIBUIDOR COMPLETO BG9-05	COMPLETE DISTRIBUTOR BG9-0	1	_						
18	H015024000	DISTRIBUIDOR COMPLETO BG9-10	COMPLETE DISTRIBUTOR BG9-1	_	1						
	Q221342000	REMACHE EXAGONAL M5	HEXAGONAL RIVET M5	1	2						
19	U635008000	TUERCA CIEGA 3/4	BLIND NUT 3/4	1	2						
	Q306051000	ARANDELA TAPON Ø 23,5x3	CAP WASHER Ø 23.5x3	2	2						

MOD.	BARBACOA	ZONA	VARIOS	PLANO	

ITEM	CODIGO	DENOMINACION	TEXTO	BG9-05	BG9-10						NOTAS
	H016502000	FOLLETO DE INSTRUCCIONES	INSTRUCTION LEAFLET	1	1						ELIMINADO 14.05.09
	H016518000	FOLLETO DE INSTRUCCIONES BG	INSTRUCTION LEAFLET BG	1	1						INTRODUCIDO 14.05.09
	T056502000	CARBON VOLCANICO (BOLSA)	VOLCANIC ROCK CHARCOAL	1	2						

MOD.	BARBACOA	ZONA	PIEZAS ESPECIFICAS PARA LOS DISTINTOS GASES	PLANO	C-2176

ITEM	CODIGO	DENOMINACION	TEXTO	BG9-05	BG9-10						NOTAS
		BUTANO - PROPANO	**BUTANE - PROPANE**								
16	R302400000	TOBERA Ø 1,65	NOZZLE Ø 1.65	1	2						
S/Nº	U136501000	INDICADOR BUTANO-PROPANO	INDICATOR BUTANE-PROPANE	1	1						
		GAS NATURAL	**NATURAL GAS**								
16	U054400000	TOBERA Ø 2,5	NOZZLE Ø 2.5	1	2						
6	U442137000	INYECTOR Ø 0,40	INJECTOR Ø 0.40	1	2						
S/Nº	U134402000	INDICADOR GAS NATURAL	INDICATOR GAS NATURAL	1	1						
		GAS VILLA	**TOWN GAS**								
16	9424500000	TOBERA Ø 5,35	NOZZLE Ø 5.35	1	2						
S/Nº	U134310000	INDICADOR GAS VILLA	INDICATOR TOWN GAS	1	1						

MOD.	BARBACOA	ZONA	PIEZAS ESPECIFICAS PARA LA VERSION AUSTRALIA	PLANO	C-2176

ITEM	CODIGO	DENOMINACION	TEXTO	BG9-05	BG9-10						NOTAS
16	U112403000	TOBERA Ø 2,65	NOZZLE Ø 2.65	1	2						
	H016515000	FOLLETO DE INSTRUCCION. BG-A	INSTRUCTION LEAFLET BG-A	1	1						

MOD.	BARBACOA	ZONA	REPUESTOS RECOMENDADOS RECOMMENDED SPARE PART	PLANO	

ITEM	CODIGO	DENOMINACION	TEXTO	BG9-05	BG9-10						NOTAS
5	U222130000	TERMOPAR L=600	THERMOCOUPLE L=600	1	2						C-2176
6	U322118000	PILOTO COMPLETO 100.062	COMPLETE PILOT LIGHT 100,062	1	2						C-2176
	U442137000	INYECTOR Ø 0,40 G-N	INJECTOR Ø 0.40 G-N	1	2						C-2176
7	X022131000	BUJIA	SPARK PLUG	1	2						C-2176
	R613030000	CABLE BUJIA	SPARK PLUG CABLE	1	2						C-2176
8	H015026000	TUBO PILOTO BARBACOA	BARBECUE PILOT PIPE	1	2						C-2176
10	12043897	PIEZOELECTRICO COMPLETO	COMPLETE PIEZOELECTRIC	1	2						C-2176
S/Nº	12043907	ANILLO ADAPTADOR	ADAPTER RING	1	1						C-2176
12	U022119000	GRIFO 18700 BY-PASS 1,30	TAP 18700 BY-PASS 1.30	1	2						C-2176