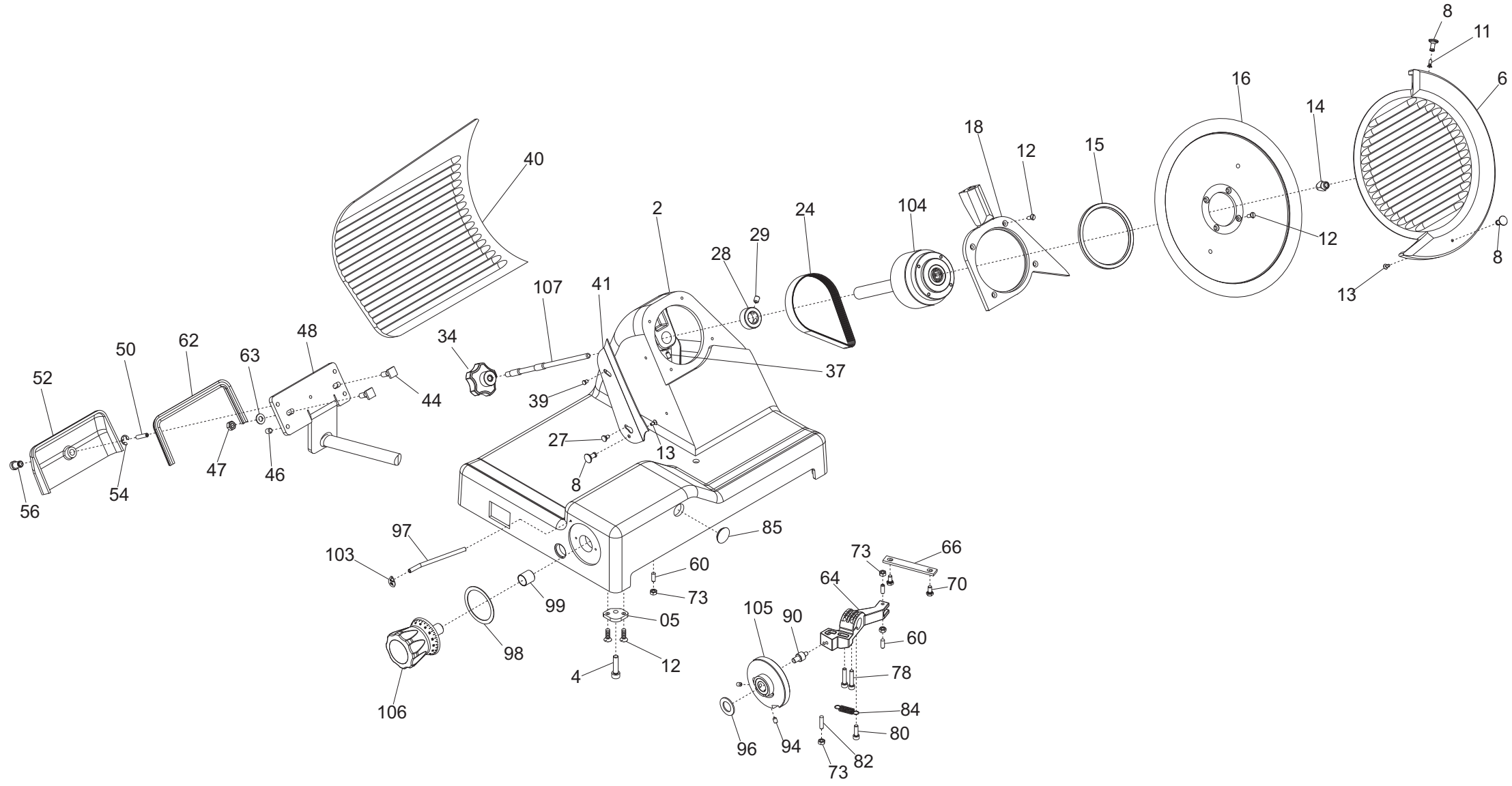

8
11
6
16
14
18
12
15
12
8
13
40
2
24
104
29
28
107
41
34
37
39
27
13
8
48
62
50
63
52
44
47
46
54
56
85
97
103
60
73
99
05
98
12
4
106
73
66
64
70
105
90
60
78
84
80
96
94
82
73

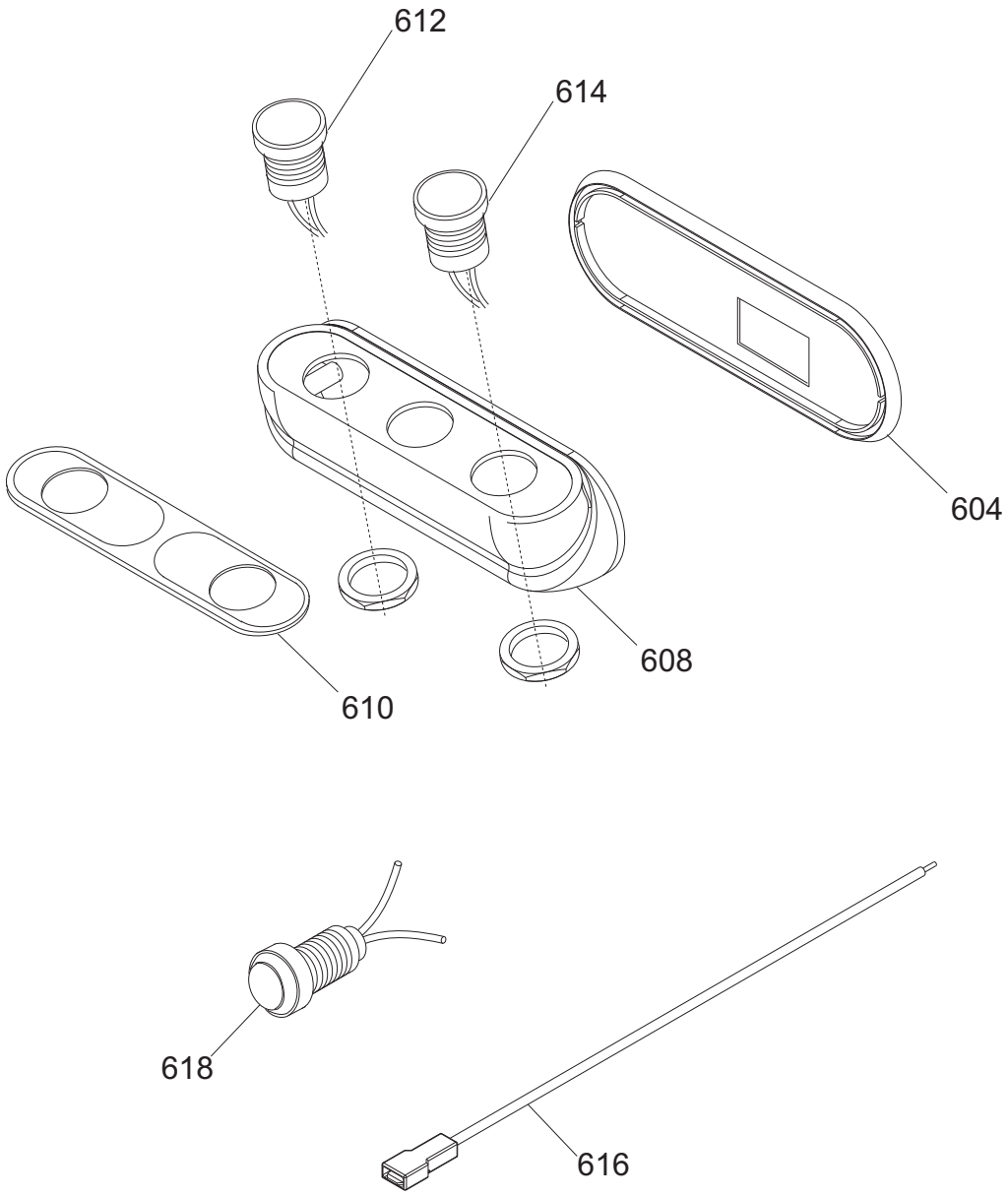
612
614
604
608
610
618
616

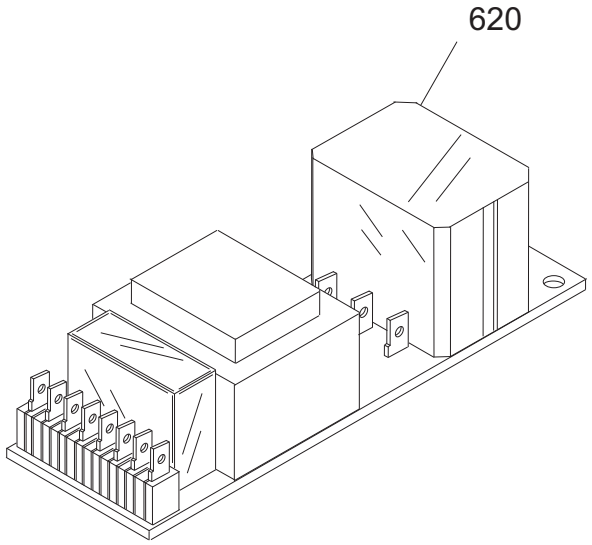
620

ver. **Standard**

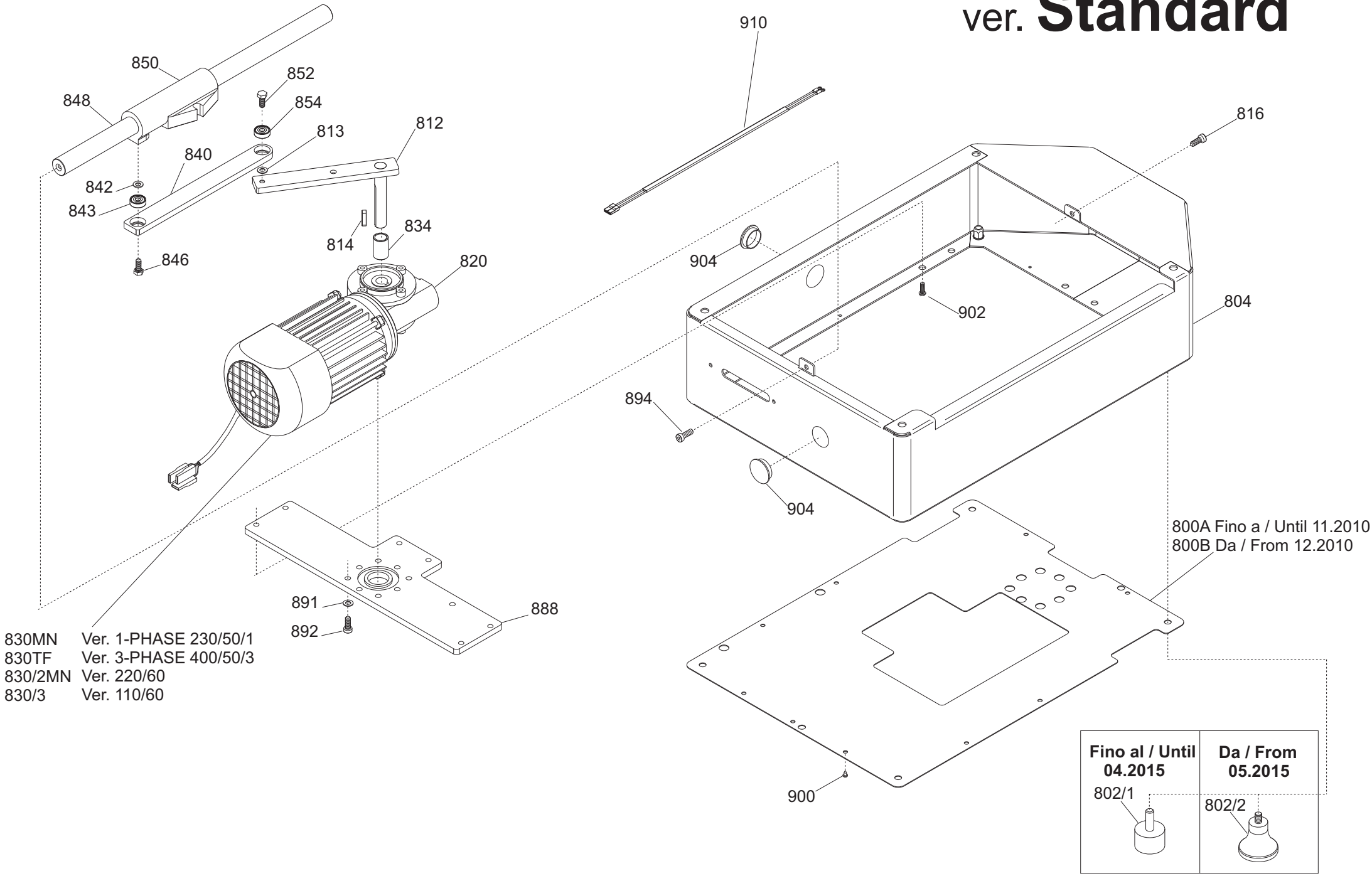

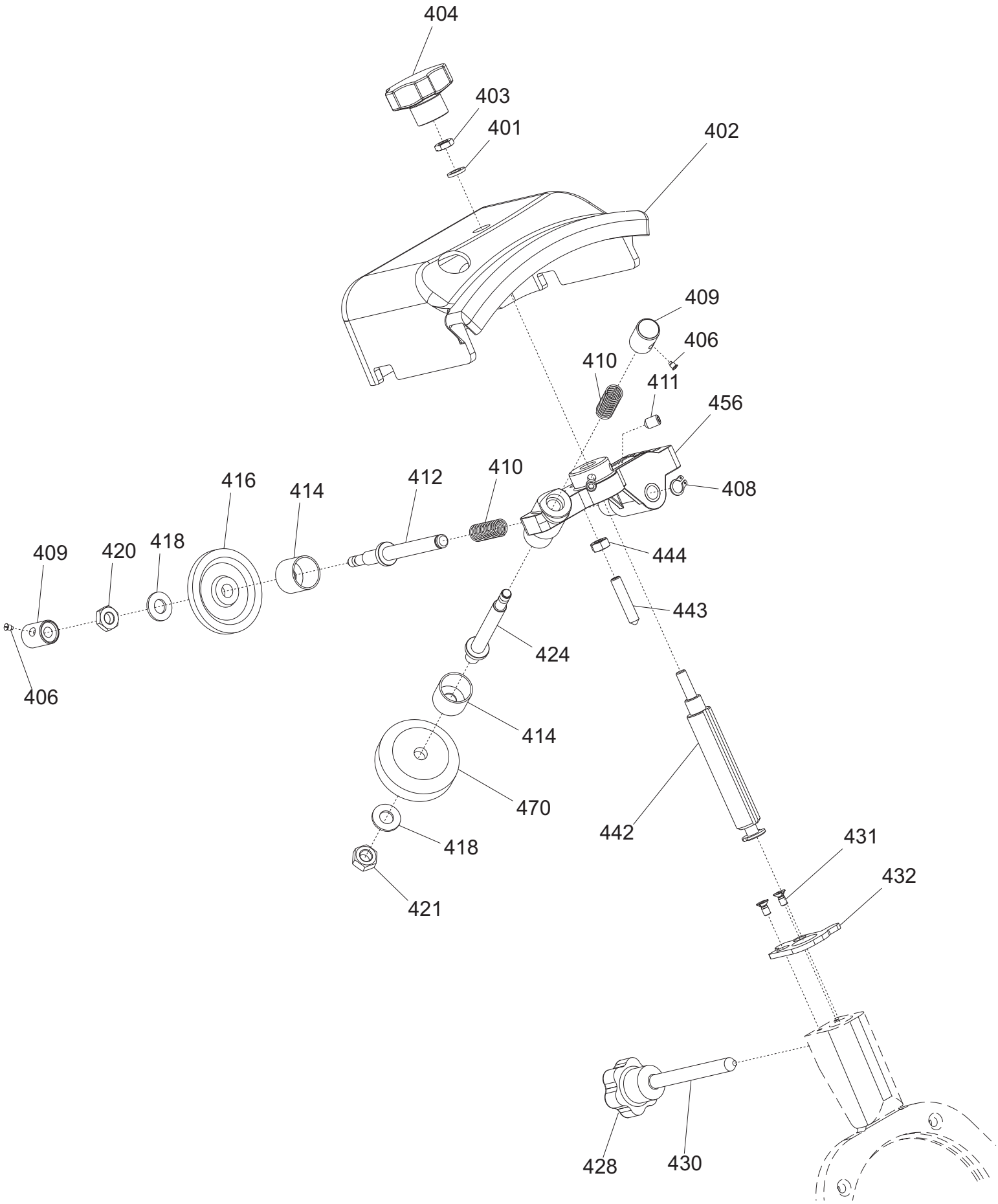
404
403
401
402
409
406
410
411
456
408
410
412
414
416
418
420
409
406
444
443
424
414
470
418
421
442
431
432
428
430

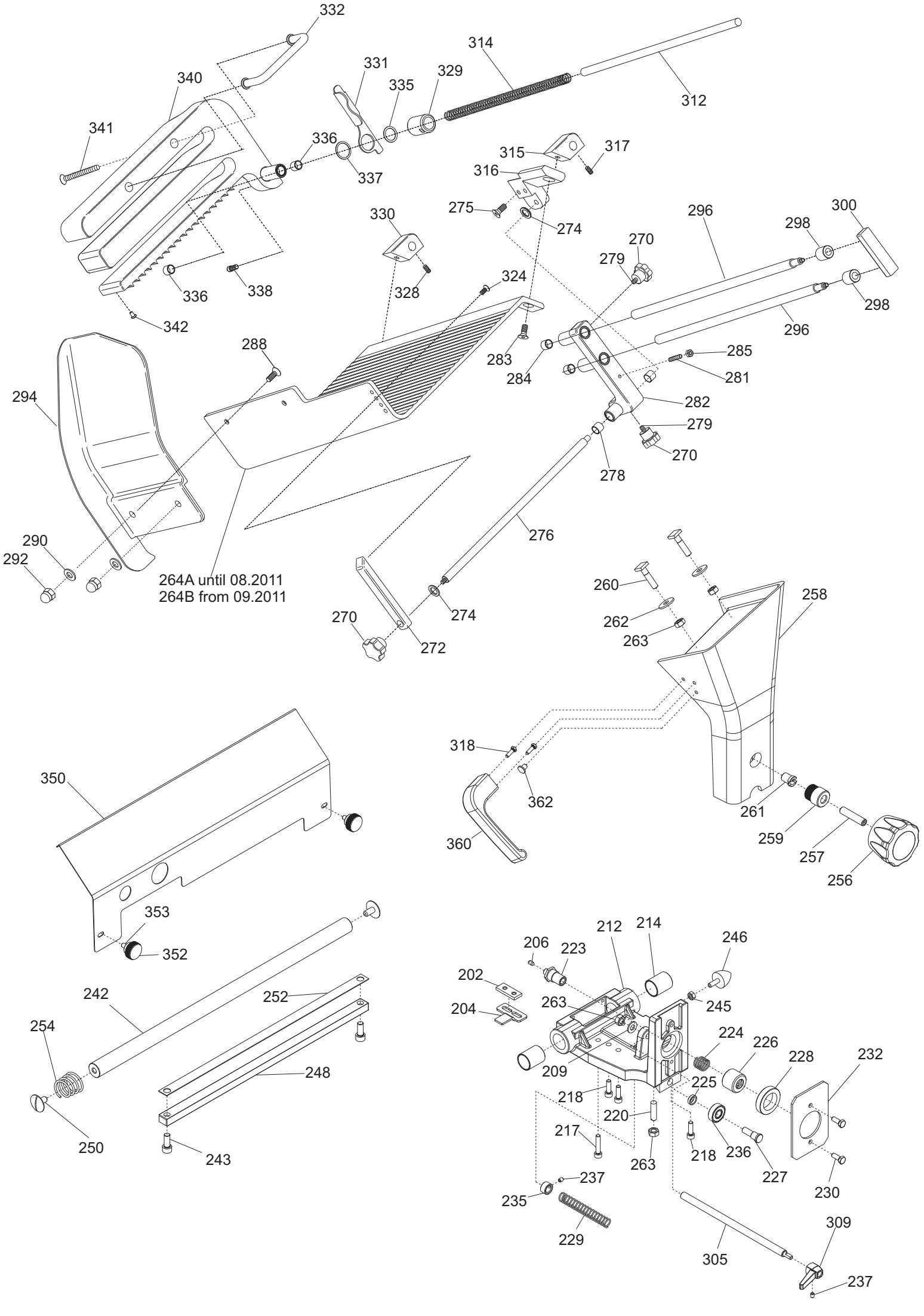
332
314
331
329
335
340
312
341
336
337
315
317
316
275
274
330
296
300
298
270
279
324
328
336
338
298
342
296
288
283
285
284
281
294
282
279
270
278
276
290
292
264A until 08.2011
264B from 09.2011
260
258
262
263
270
274
272
318
350
362
261
360
259
257
256
353
352
212
214
246
206
223
202
263
245
204
242
252
224
226
228
232
254
209
225
248
218
220
217
236
250
263
218
227
243
237
230
235
229
309
305
237

ver. VV

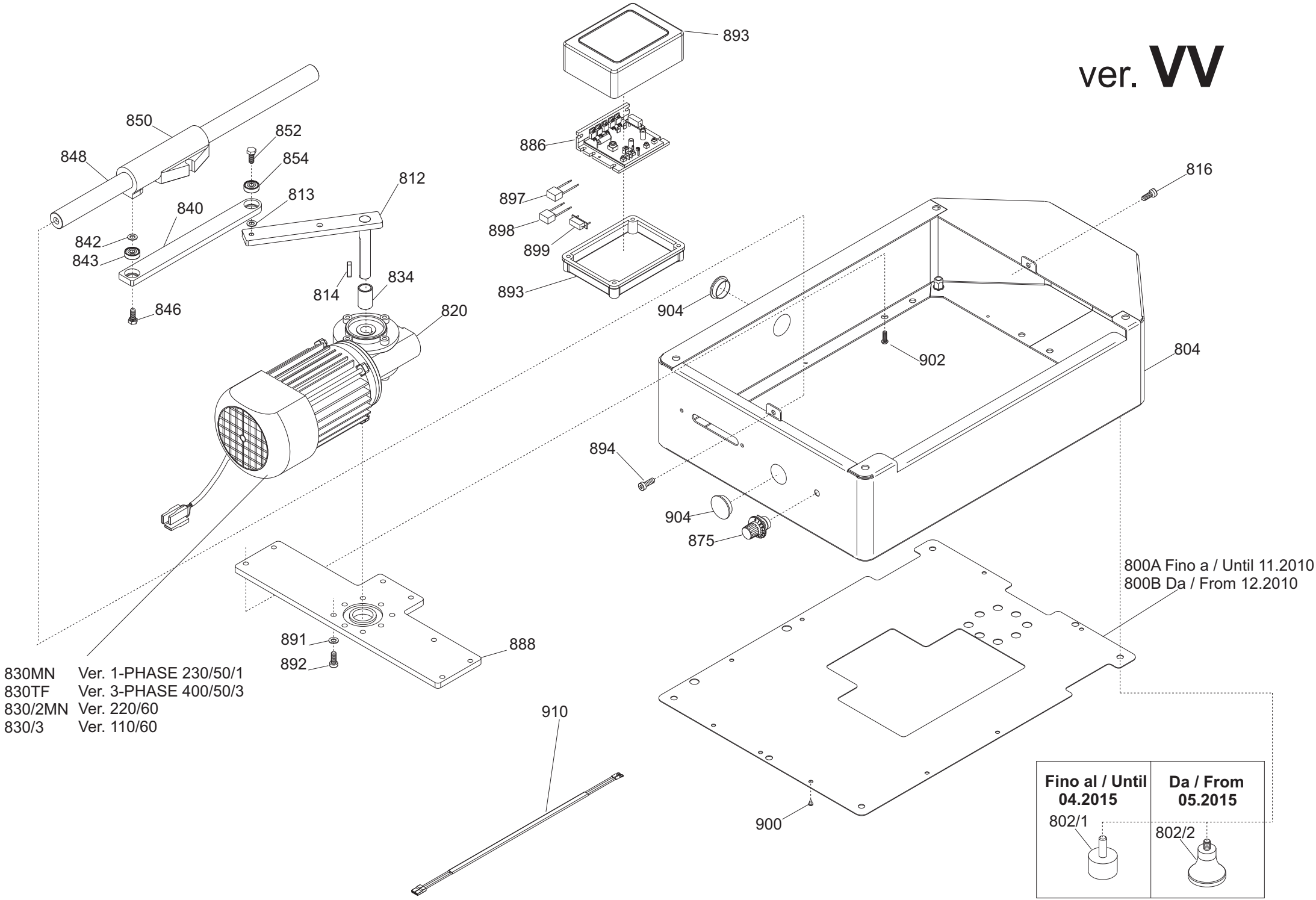

830MN	Ver. 1-PHASE 230/50/1
830TF	Ver. 3-PHASE 400/50/3
830/2MN	Ver. 220/60
830/3	Ver. 110/60

Ver. 1-PHASE 230/50/1

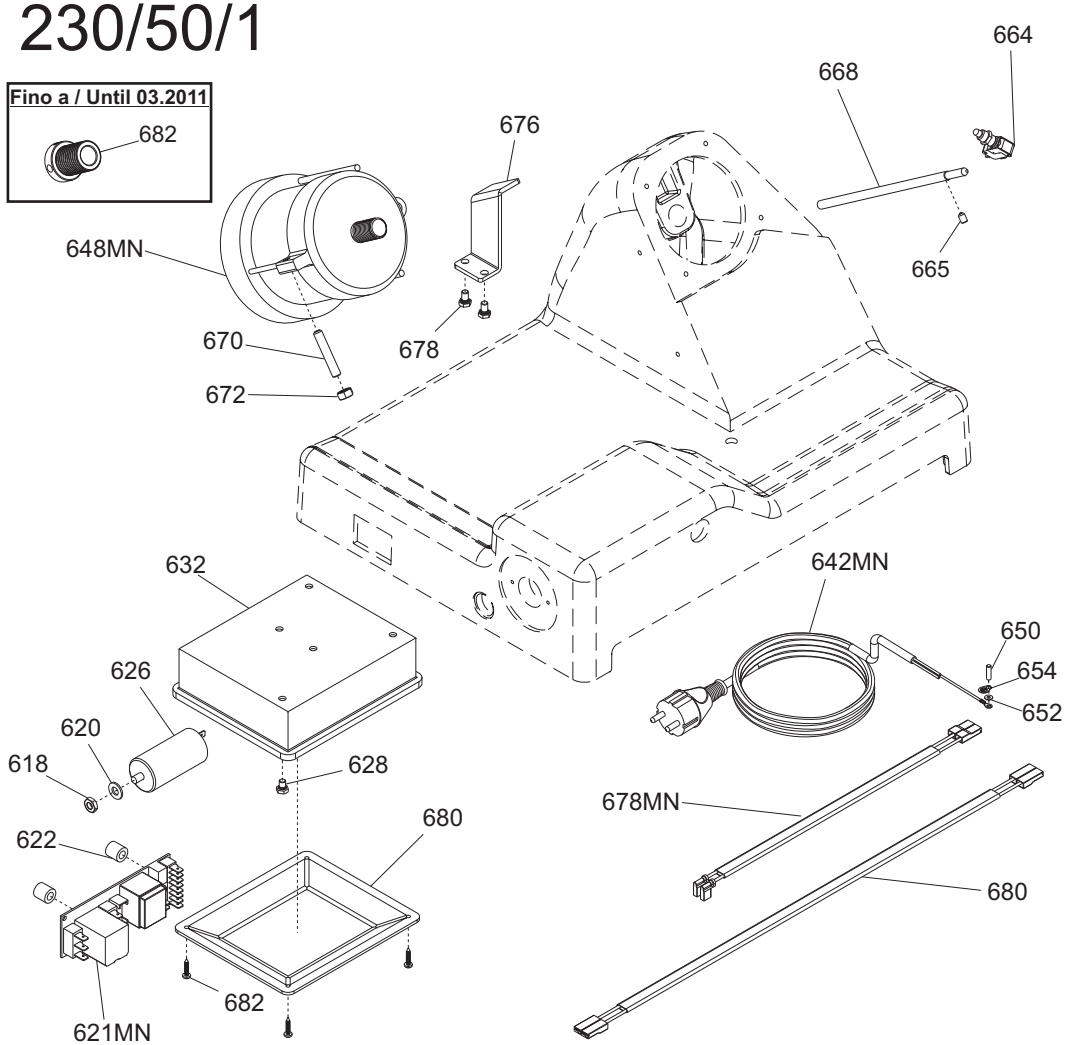

Ver. 220/60

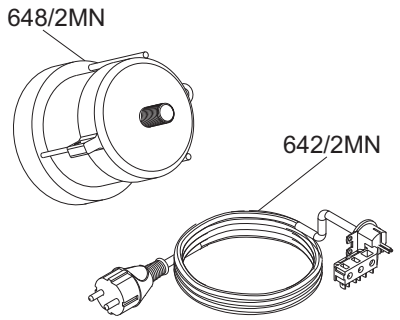

Ver. 110/60

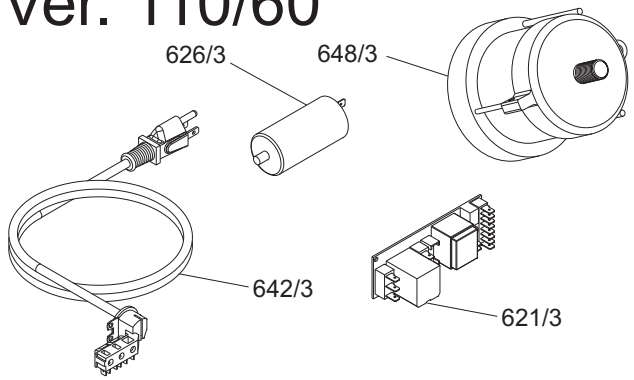

Ver. 3-PHASE 400/50/3

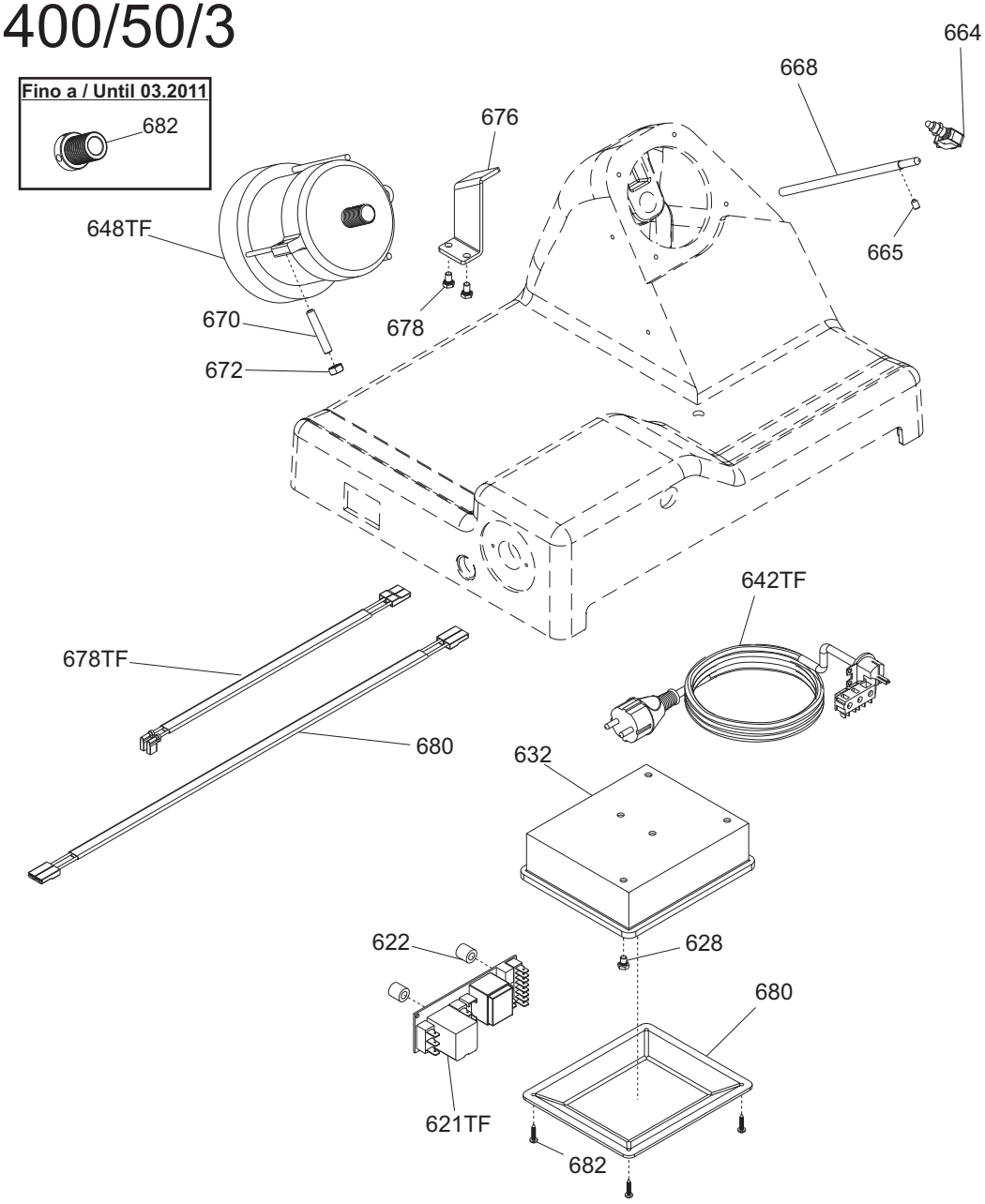

Pulsantiera PALLADIO 330 AUTOMEC TAV. UNICA

Riferiment	Nome prodotto	Codice
-	CORPO PUL.OPERA MONTATA NO GUAR	19702034
604	GUARNIZIONE PULSANT.NEUTRA TONDA	19563034
608	SCATOLA PULSANTI OPERA	19563123
610	MASCHERINA X PULSANTIERA OP/NEUT.IT	19420164
612	PULSANTE NERO NO	19410140
614	PULSANTE BIANCO NO	19410142
616	CAVETTO PROLUNGA LAMPADA SPIA	19410750
618	SPIA UNIFICATA 220-380 VOLT	19410406
620TF	SCHEDA POT.LED SID 230/400	19411000.12
620MN	SCHEDA POT.LED SID 110-230 OM.UL CB	19411102
2	CASSA 300-330-350 PLD OSS	19510160
4	VITE TCEI DIN 912 M 8X16	IX2912008016
5	PIASTRINA PIEDINI PLD 300	19540660
6	PARALAMA NO CE 330 PLD OSSIDATO	195102083
8	POMELLO PARALAMA _ LAV	19021110
11	VITE TSP- DIN 963 M 4X12	ix2963004012
12	VITE TSP- DIN 963 M 5X14	IX2963005014
13	VITE TSP- DIN 963 M 4X10	IX2963004010
14	QUADRETTO PARALAMA 250-330	19530905
15	ANELLO TENUTA 95X110X6 SC NBR	195621360
16	LAMA 330 - 57/4/270 NAZ.(NS)	18330574270
18	SUPP.CAPOTT. PLD 350 NO CE OSSIDATO	19513072
24	CINGH.PIAT.SG 300 TB2 380 X 10	19310207
27	VITE INOX PARAFETTA 300:385	19335011
28	ANELLO PORTA MICRO 250-330	19540905
34	MANOPOLA TIR.PAR. M8 5 LOB GRIGIA	19564023
37	VITE SENZA TESTA DIN 916 M 6X10 NE	NE0916006010
39	PRIGIONIERO PARAF.LNR MNZ 250/385	19336052
40	VELA 330 PLD NO CE OSSIDATA	19510371
41	PARAFETTA PLD-RFL LAMA 330	19531041
44	VITE BLOCC.VELA TQ 8 X 29 PLD 300	193350055
46	VITE SENZA TESTA DIN 913 M 8X10 CE	IX2913008010
47	DADO ES. DIN 934 M 8	IX2934008
48	PERNO MOV.+SUPP.VELA IX.PLD	19530760
50	VITE SENZA TESTA DIN 913 M 6X30 CE	IX2913006030
52	COP.SUP.VELA 300 PLD OSS	19512260
54	ANELLO RADIALE DIN 6799 M8	IX26799008
56	MANOP.IX.COPERC.SUPP.VELA LNR	19335021
60	PRIGIONIERO M6 X 17 OTTONE MRR.300V	19337032
62	GUARN. COPER.SUP.VELA PLD 300	19563060
63	RONDELLA PIANA DIN 125 D 8	IX2125008
64	MOVIMENTO VELA PLD 300 LAVORATO	19500150
66	PIASTRINA MOV. 300-370 ZINCATA	19540609
70	VITE TE DIN 933 M 6X12 T.F.	IX2933006012
73	DADO ES. DIN 934 M 6	IX2934006
78	VITE TCEI DIN 912 M 6X30	IX2912006030
80	VITE TCEI DIN 912 M 6X20	IX2912006020

82	PRIGIONIERO 6 X 25 OTTONE	19337002
84	MOLLA MOVIMENTO PLD 300	19390760
85	TAPPO X MOVIMENTO CNV-PLD	19536040
90	RULLINO MOVIMENTO PLD DAL 08	19336073.08
94	VITE SENZA TESTA DIN 916 M 6X8 NE	NE0916006008
96	RONDELLA ONDULATA 19	19342006
97	TUBETTO OLIATORE 350-370	19553009
98	RONDELLA PLEX MAN.NUM.300-370	19562150
99	BOCCOLE AUTOLUBR.18.20.20	19324108
103	TARGHETTA OIL.S.	19420175
104	PULEG.PIAT.MONT.PLD 300	19700360
105	CAMMA PLD CNV LAV.	19563560LV
106	MANOP.NUMER.PLD-MNT-CNV L.53 GRIGIA	19564035
107	TIRANTE PARALAMA SG 300-330	19530507
202	PIAST. SGANCIO FILET.AFF.CE	19533200
204	PIAST. SGANCIO CARR. PLD 300 DAL 08	19533260.08
206	PUNTALE SGANCIO 300-385 CE	19565001
209	RONDELLA PIANA DIN 125 D 8	IX2125008
212	CARRELLO PLD 300 AUTMC LAV.	19500560A
214	BOCCOLA AUTOLUBR.22.25.30	19324106
217	VITE TCEI DIN 912 M 6X30	IX2912006030
218	VITE TCEI DIN 912 M 6X20	IX2912006020
220	PRIGIONIERO M8 OTTONE CARR.LNR 350	19337054
223	PERNO PER SGANC.300-350 MNT-PLD	19534036.10
224	MOLLA PER SGANCIO 300-370 CE	19390601
225	RONDELLA A SPESSORE CUSCINETTO	19346015
226	BUSSOLA FIL.X SGANC.300-330 CE	19534025
227	PERNO CUSCINETTO 250-330	19540805
228	GHIERA FILET.ESTER. 300-330 CE	19534030
229	MOLLA TUBETTO CAMMA PLD AUTOMEC	19390206
230	VITE TE DIN 933 M 6X16 T.F.	IX2933006016
232	PIASTRINA CARRELLO 300-330 CE	19533007
235	BUSSOLA FERMA MOLLA SGANC.AUT	19534040
236	CUSCINETTO CARR. 6000 2RS R11	19320154
237	VITE SENZA TESTA DIN 916 M 5X6 NE	NE0916005006
242	BARRA TONDA CARR.22X495 300-330	19530607
243	VITE TCEI DIN 912 M 8X20	IX2912008020
245	DADO ES. DIN 934 M 6	IX2934006
246	PARAC.CARRELLO D.25X25-M6X17 PARAB.	19560154
248	BARRA QUADRA 300-330 ZINCATA	19540107
250	VITE T.26 BARRA TONDA	19335002
252	PIASTRINA TEMPR. 300-330	19530807
254	MOLLA BARRA TONDA 300-330 SG CE	19390117
256	MAN. BLOCCA GAMBO M10 GRIGIA	19564022
257	VITE SENZA TESTA DIN 913 M 10X45 CE	IX2913010045
258	GAMBO PLD AUTMC 300-330-350 OSSID.	19510660A
259	BUSSOLA INOX GAMBO 300 SG-PLD	19534020
260	VITE BLOCC.VELA TQ 8 X 38 AF 350	19335007
261	BUSS.FRES FERMA MAN.300-370 CE	19534016
262	RONDELLA F.LARGA DIN 9021 D 8X24	IX29021008024

263	DADO ES. DIN 934 M 8	IX2934008
264	PIATTO PLD NETTUNO 300 Y11 OSSIDATO	19510419.11
270	MANOPOLA TIR.PAR.M6 5L MRR NERO	19562502
272	BLOCCH.SCORRIM.SPOND.NETTUNO GLL	19526065
274	GOMMINO PARAC.D.12 SG300 DAL 2001	19560103
275	VITE TSP- DIN 963 M 6X14	IX2963006014
276	ASTINA.SCORR.SPOND.NETT.PLD 300	19530424
278	BOCCOLE AUTOLUBR.12.14.12 DAL 01	19324102
279	PRIGIONIERO 6 X 25 OTTONE	19337002
281	PRIGIONIERO PLASTICA M6X30 GLL	19566864
282	SUPPORTO ASTE NETTUNO GLL OSS.	19510521
283	VITE TSPEI DIN 7991 M 8X20	IX27991008020
284	BOCCOLE AUTOLUBR.14.16.12	19324104
285	DADO PLASTICA M6 GLL	19566866
288	VITE SVASATA PARAMANO GLL	19335064
290	RONDELLA F.LARGA DIN 9021 D 8X24	IX29021008024
292	DADO ANTIMANOMISSIONE	19363560
294	P.MANO POLIC. PIATTO PLD	19562342
296	ASTA BLOCCA PRODOT.NETT.GLL 350-385	19530422
298	DISTANZ.IMPUGNATURA SPOND. GLL	19533964
300	BLOCCH.IMPUGN.SPONDINA NETTUNO GLL	19526064
305	PERNO SGANCIO AUTOMATICA 300-330	19531330
309	MANOPOLA SGANCIO AUT.MF 40 N 6	19562920
312	ASTINA STAFFA PIAT.NETT.GLL 350-385	19530420
314	MOLLA ASTINA 12 NETTUNO GLL L=403	19390408
315	BLOCCH.DRITTO ASTINA NETT.PLD 300	19525073
316	BLOCCH.MAGG.PIATTO NETT.PLD 300 OSS	19525072
317	VITE SENZA TESTA DIN 916 M 5X6 NE	NE0916005006
318	VITE TE DIN 933 M 6X14 T.F.	IX2933006014
324	VITE TSP- DIN 963 M 6X14	IX2963006014
328	VITE SENZA TESTA DIN 916 M 5X6 NE	NE0916005006
329	BUSSOLA BLOCC.STAFFETTA NETTUNO GLL	19530865
330	BLOCCH.DRITTO ASTINA NETT.PLD 300	19525073
331	STAFFETTA BLOCC.STAFFA NETT.GLL PAL	19530864P
332	MANIGLIA STAFFA NETTUNO GLL 350-385	19538864
335	RONDELLA POLIC. POST.STAFFA NETTUNO	19563270
336	BOCCOLE AUTOLUBR.12.14.12 DAL 01	19324102
337	RONDELLA POLIC. ANT. STAFFA NETTUNO	19563271
338	PARACOLPO DISTACCO STAFFA NETT. GLL	19563220
340	STAFFA 300 PLD NETTUN OSS	19511719
341	VITE TSP- DIN 963 M 5X60	IX2963005060
342	PARACOLPO STAFFA NETTUNO GLL	19563221
350	PROTEZIONE GAMBO PLD AUTMC	19531710
352	POMELLO CAPP.BUSSOLA M5 ZIGRINATI	19562701
353	PRIGIONIERO 6 X 25 OTTONE	19337002
360	MANIGLIA GAMBO GRIGIA	19562808G
362	TAPPO X PIATTO D.08 LNR BS2	19560124
-	AFFILAT.INC. 300-385 NO CE	19800023
401	RONDELLA PIANA DIN 125 D 6	IX2125006
402	CAPPOTT. 300-350 NO CE OSS.	19511245

403	DADO ES. DIN 439 M 6 BASSO	IX2439006
404	MANOPOLA TIR.PAR.M6 5L MRR GRIGIA	19564029
406	VITE BLOC.PULSANTE AFF.250-370	19335025
408	ANELLI ARRESTO DIN 471 D 08E	IX2471008
409	PULSANTE AFFILATOIO 330:370	19550208
410	MOLLA PERNO AFF.+SBAV. 300:385	19390309
411	VITE SENZA TESTA DIN 916 M 6X8 NE	NE0916006008
412	PERNO SBAVATURA 330:370	19540709
414	BICCHIERINO AFF. LNR	19540718
416	MOLA SB.350 D.50 H.8 F.8	19300209
418	RONDELLA PIANA DIN 125 D 8	IX2125008
420	DADO ES. DIN 439 M 8 BASSO	IX2439008
421	DADO ES. DIN 934 M 8	IX2934008
424	PERNO AFFILATURA 330:370	19540708
428	MANOPOLA PRIG.AFF M8 6 LOB GRIGIA	19564024
430	PRIGIONIERO COLONNINA L=93	19336009
431	VITE TSP- DIN 963 M 4X08	IX2963004008
432	PIAST. COLONNINA AFFIL. NO CE	19533370
442	PERNO COL.AFFIL. PLD NO CE	19540453
443	VITE SENZA TESTA DIN 914 M 6X30CE	IX2914006030
444	DADO ES. DIN 934 M 6	IX2934006
456	CORPO AF.LNR PRESSOF. LAV	19021352.11
470	MOLA AF.330-385 D.48 H.15 F.8 Y10	19300108c.10
618	DADO ES. DIN 439 M 8 BASSO	IX2439008
620	RONDELLA PIANA DIN 125 D 8	IX2125008
621MN	SCHEDA POT.LED SID 110-230 OM.UL CB	19411102
621TF	SCHEDA POT.LED SID 400 OM. CB	19411103
621/3	SCHEDA TGSIR01 TRASF.CL.2 UL 110/60	19412000
622	DIST.SCHEDA FORO D.6 MM	19563100
626/3	CONDENSATORE 25 MF GLL INGR. 230/60	19410319
626	CONDENSATORE SG300 10UF CODOLO M8	19410307
628	VITE TE DIN 933 M 6X08 T.F.	IX2933006008
632	SCATOLA RELAIS DAL 09	19563127.09
642/3	CAVO ALIM.COMP. 110/60 PA 205	19410533
642MN	CAVO ALIM.COMP. MN SUKO UNIFI	19410502
642/2MN	CAVO ALIM.COMP. SUKO CON PA 205	19410530
642TF	CAVO ALIM.COMP. TF ITALIANA PA 205	19410536
648/2MN	MOTORE 300 MN C.PIATTA Y11 220-60	194001076.11
648MN	MOTORE 300 MN C.PIAT.Y11 PLD 230-50	19400107.11
648TF	MOTORE 300 TF C.PIAT.Y11 PLD 380-50	19400407.11
648/3	MOTORE 300 UL C.PIATTA 115/60	194005072
650	VITE SENZA TESTA DIN 913 M 6X08 CE	IX2913006008
652	RONDELLA DENTEL. DIN 6798-A D 4E	IX26798A004
654	TARGHETTA MASSA TERRA	19420177
664	MICRO INTERRUTT.MN X AFFETTATR	19410201
665	VITE SENZA TESTA DIN 916 M 6X8 NE	NE0916006008
668	PERNO MOTORE PLD 300	19540560
670	VITE SENZA TESTA DIN 913 M 8X45 CE	IX2913008045
672	DADO ES. DIN 934 M 8	IX2934008
676	STAFFA TIR. MOTORE PLD 300	19540360

678MN	CAVET.ALIM PULS-PA 205 AFF MN	19410718
678TF	CAVET.ALIM PULS-PA 205 AFF TF	19410719
678	VITE TE DIN 933 M 6X10 T.F.	IX2933006010
680	CAVO MICRO 220-250 NO NORM NO CAS	19410701
680	COPERCHIO SCATOLA DAL 09	19563148.09
682	PULEGGIA X MOTORE 300-330	19541201
682	VITE AUTOF.TCB+ DIN 7981 D 3,9X19	IX279813,9019
800A	PROTEZIONE INF. PLD AUTOMEC	19531662
800B	PROTEZIONE INF. PLD AUTOMEC Y10	19531662.10
802/2	PARAC.PIEDINO D.30X20-M8X23	19560156
802/1	PIEDINO 275:370 M8	19560202
804	MANT.PORT. AUT.PLD AUTOMEC BORG.Y10	19534135BO.10
812	MANOVELLA RIDUT. PLD AUTOMEC	19541725
813	RONDELLA PIANA DIN 125 D 6	IX2125006
814	CHIAVETTA 5 X 5 X 45 AUT. 300	19365010
816	VITE TCEI DIN 912 M 6X14	IX2912006014
820	RID.AUT.VF 30 F1 40 P63 B14 B3	19401800
830MN	MOTORE A.GR.63 4P B14 HP.0,25 230	19401720
830TF	MOTORE A.GR.63 4P B14 HP.0,25 380	19401723
830/2MN	MOTORE A.GR.63 4P B14 HP0,25 220/60	19401726
830/3	MOTORE A.GR.63 4P.B14 HP.0,25 110	19401718
834	SPESSORE MANOV. AFF. AUTOM 300	19534043
840	*BIELLA CARR.GHIS.PLD AUTOMEC	19541715
842	RONDELLA PIANA DIN 125 D 6	IX2125006
843	CUSCINETTO BIELLA AUT.626	19320101
846	VITE TE DIN 933 M 6X14 T.F.	IX2933006014
848	BARRA TONDA CARR. AUTOM 300-330	19530618
850	CARRELLO GHISA LAV.AUT.300-330	19551500L
852	VITE TE DIN 933 M 6X14 T.F.	IX2933006014
854	CUSCINETTO BIELLA AUT.626	19320101
888	PIASTRA SUPP.MOT PLD AUTOMC LAV	19541615L
892	VITE TCEI DIN 912 M 6X14	IX2912006014
894	VITE TCEI DIN 912 M 6X14	IX2912006014
900	VITE TSP+ DIN 965 M 4X08 ZINC	ZN965004008
902	VITE TCEI DIN 912 M 8X16	IX2912008016
904	TAPPO PLASTICA TELAIO AUTMC GLL TOP	19560138
910	CAVETTO ALIM. MOTORE AUTOMATICA	19410725
800A	PROTEZIONE INF. PLD AUTOMEC	19531662
800B	PROTEZIONE INF. PLD AUTOMEC Y10	19531662.10
802/2	PARAC.PIEDINO D.30X20-M8X23	19560156
802/1	PIEDINO 275:370 M8	19560202
804	MANT.PORT. AUT.PLD AUTOMEC BORG.Y10	19534135BO.10
812	MANOVELLA RIDUT. PLD AUTOMEC	19541725
813	RONDELLA PIANA DIN 125 D 6	IX2125006
814	CHIAVETTA 5 X 5 X 45 AUT. 300	19365010
816	VITE TCEI DIN 912 M 6X14	IX2912006014
820	RID.AUT.VF 30 F1 40 P63 B14 B3	19401800
830	MOTORE S.GR.63 B14 2900 W.240 180	19401721
834	SPESSORE MANOV. AFF. AUTOM 300	19534043
840	*BIELLA CARR.GHIS.PLD AUTOMEC	19541715

842	RONDELLA PIANA DIN 125 D 6	IX2125006
843	CUSCINETTO BIELLA AUT.626	19320101
846	VITE TE DIN 933 M 6X14 T.F.	IX2933006014
848	BARRA TONDA CARR. AUTOM 300-330	19530618
850	CARRELLO GHISA LAV.AUT.300-330	19551500L
852	VITE TE DIN 933 M 6X14 T.F.	IX2933006014
854	CUSCINETTO BIELLA AUT.626	19320101
875	POTENZ. SCHEDA C.C.AUT.S CABLATO	19414070
886	SCHEDA MOTORE C.C. AUTOM.SUP	19414000
888	PIASTRA SUPP.MOT PLD AUTOMC LAV	19541615L
891	RONDELLA F.LARGA DIN 9021 D 6X18	IX29021006018
892	VITE TCEI DIN 912 M 6X16	IX2912006016
893	SCATOLA GW CENTRALINA NC 9701 BORG.	19418025
894	VITE TCEI DIN 912 M 6X14	IX2912006014
897	FILTRO AUTOMAT F.AH.DA.3100.ZC	19410352
898	FILTRO AUTOMAT.COND.0,33 UF	19410353
900	VITE TSP+ DIN 965 M 4X08 ZINC	ZN965004008
902	VITE TCEI DIN 912 M 8X16	IX2912008016
904	TAPPO PLASTICA TELAIO AUTMC GLL TOP	19560138
910	CAVETTO ALIM. MOTORE AUTOMATICA	19410725