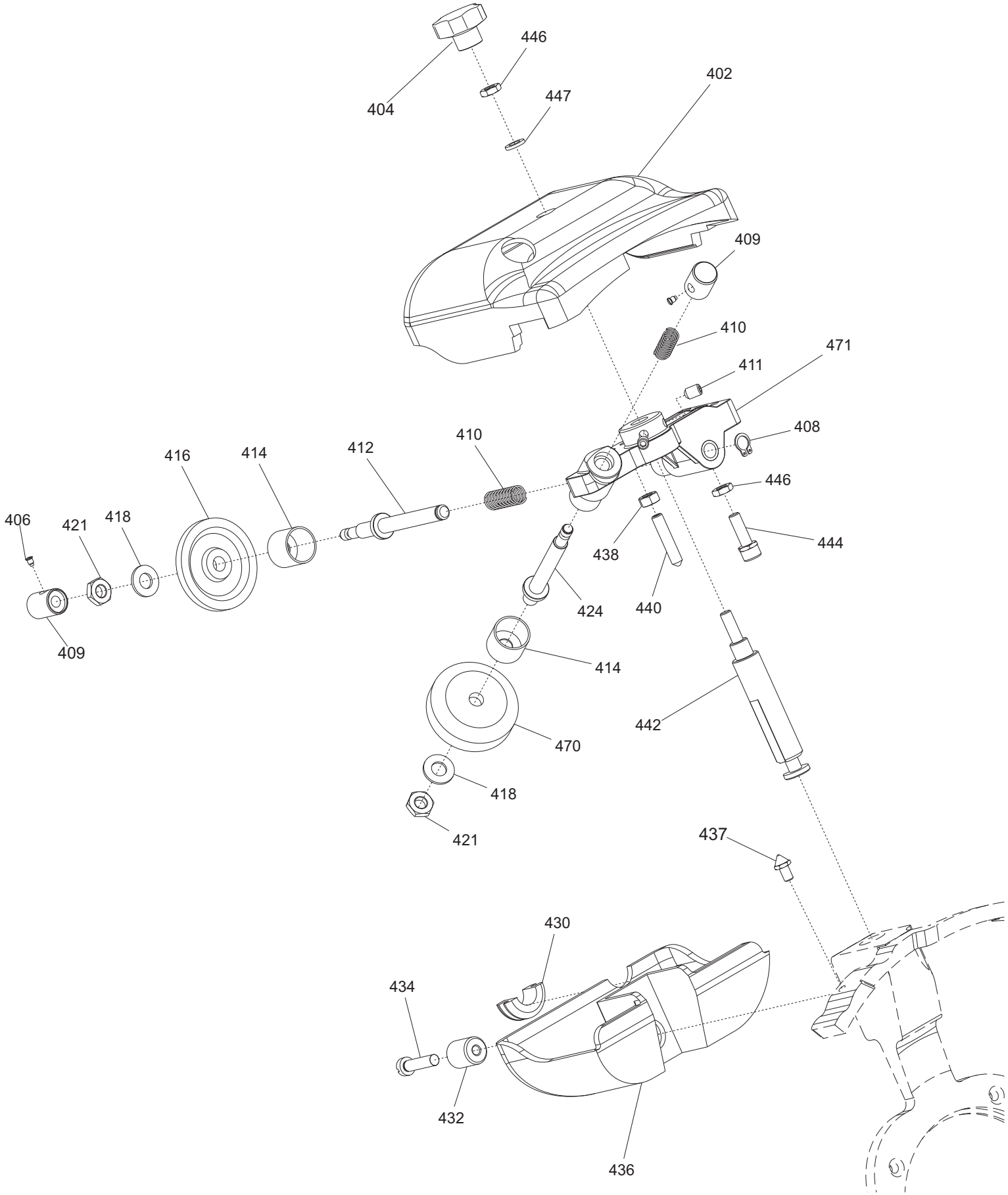
404
446
447
402
409
410
471
411
408
446
444
438
440
424
414
442
470
418
421
437
430
434
432
436
410
412
414
416
418
421
406
409

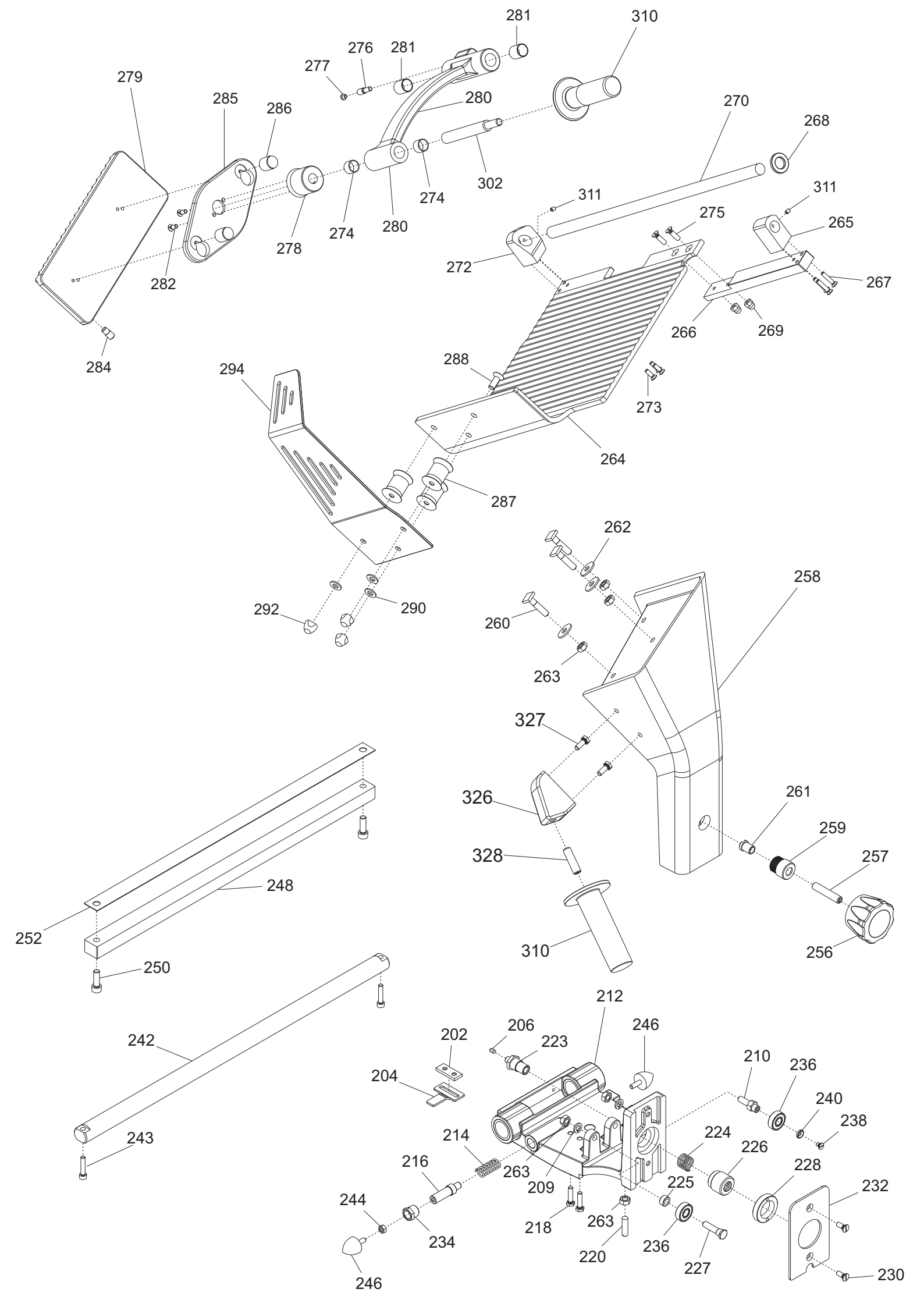
281
310
276
281
277
279
285
286
280
270
268
302
274
311
311
275
265
274
280
278
272
267
282
266
269
284
288
294
273
264
287
262
258
292
290
260
263
327
326
261
259
328
257
248
252
310
256
250
212
242
206
246
202
223
210
236
204
240
238
214
224
226
243
216
263
228
209
225
232
244
218
263
234
236
220
227
230
246

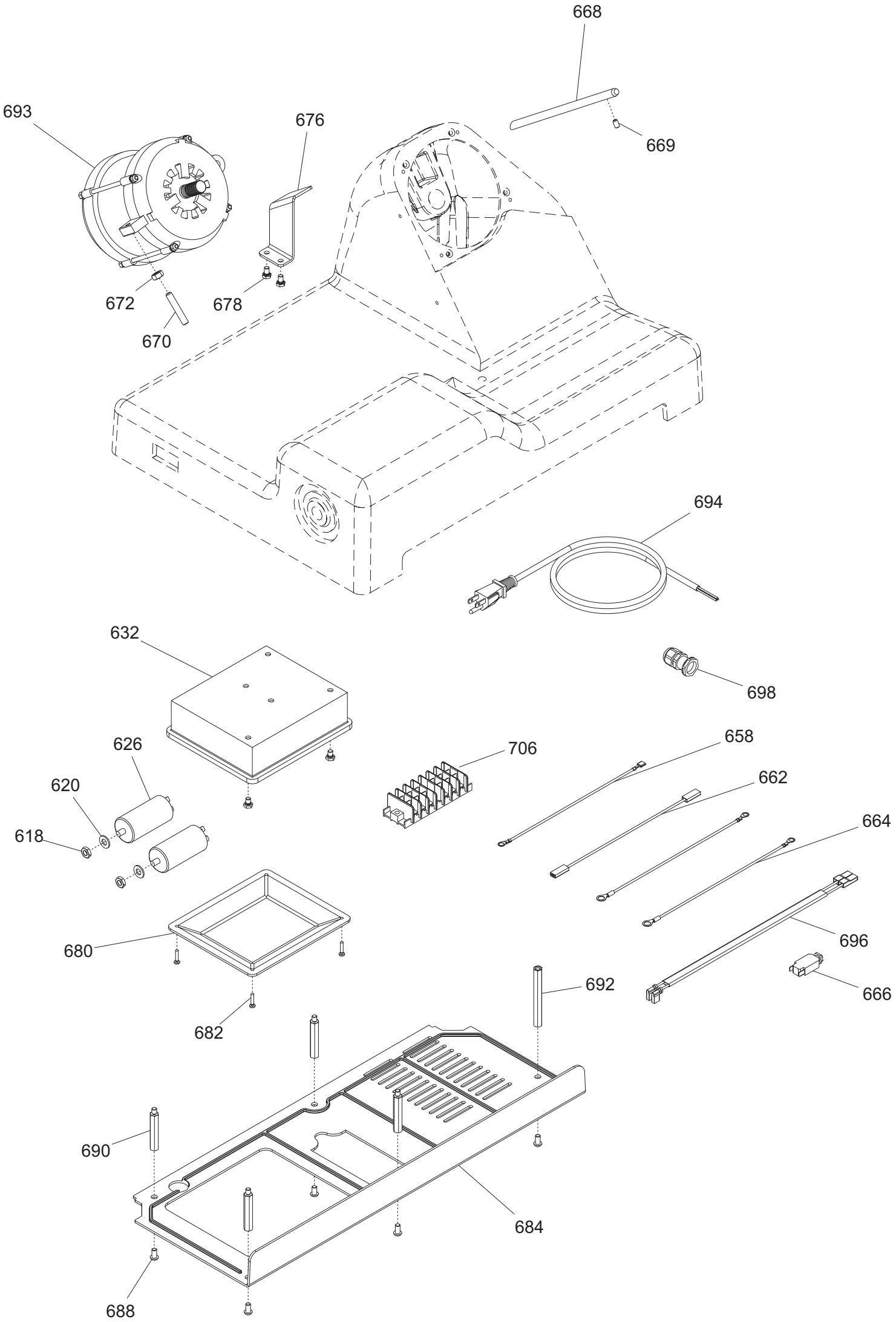
668
669
693
676
672
678
670
694
632
698
626
706
658
620
662
618
664
680
696
666
692
682
690
684
688

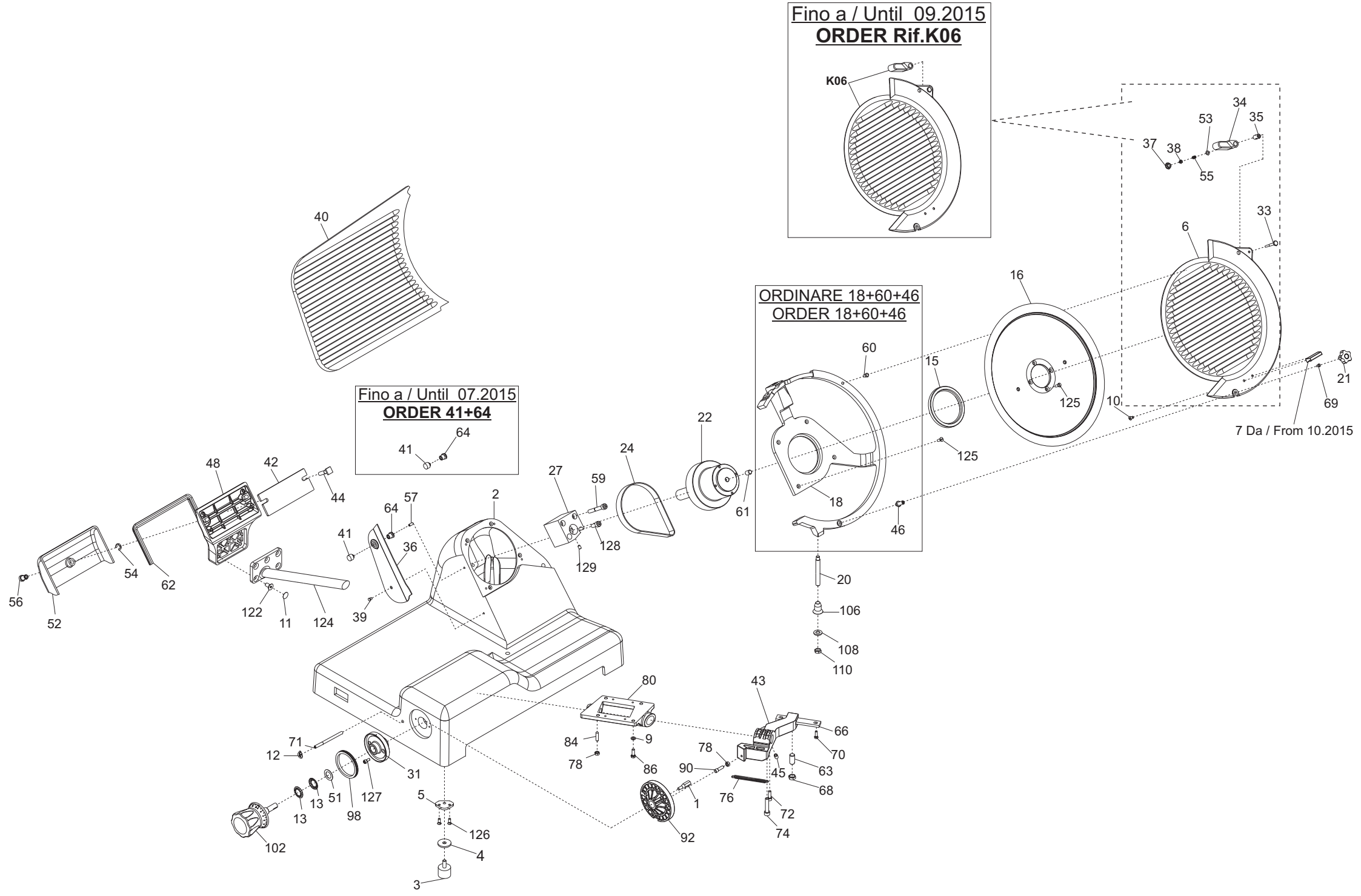

Fino a / Until 09.2015
ORDER Rif.K06
K06
ORDINARE 18+60+46
ORDER 18+60+46
Fino a / Until 07.2015
ORDER 41+64
7 Da / From 10.2015

GALILEO 350 EVO USA tav4

Riferim	Nome prodotto	Codice
618	DADO ES. DIN 439 M 8 BASSO	IX2439008
620	RONDELLA PIANA DIN 125 D 8	IX2125008
626	CONDENSATORE 8UF UL	19410304
632	SCATOLA RELAIS DAL 09	19563127.09
636	VITE TE DIN 933 M 6X08 T.F.	IX2933006008
640	PIASTRINA AD U P.CAVO LNR GLL "07"	19541742.07
658	CAVETTO MASSA TERRA 300-385 UL	19410739
662	CAVET.ALIM UL PROTEZIONE TERMICA	19410712
664	CAVETTO MASSA TERRA X CONDES.	19410730
666	PROTEZIONE TERMICA MOTORE UL 5A	19410172
668	PERNO MOTORE GLL 350-385	19540564
669	VITE SENZA TESTA DIN 916 M 6X10 NE	NE0916006010
670	VITE SENZA TESTA DIN 913 M 8X45 CE	IX2913008045
672	DADO ES. DIN 934 M 8	IX2934008
676	STAFFA TIR. MOTORE GLL 350-385	19540364
678	VITE TE DIN 933 M 6X10 T.F.	IX2933006010
680	COPERCHIO SCATOLA DAL 09	19563148.09
682	VITE AUTOF.TCB+ DIN 7981 D 3,5X13	IX279813,5013
684	COPERTURA INFERIORE LNR 350-385	19563154
688	VITE TBEI ISO 7380 M 6X12	IX27380006012
690	PERNO ESAG.SUP. COPER. LNR DAL 07	19540752.07
692	PERNO ESAG.MOT. COPER. LNR	19540754
693	MOTORE 350 UL C.PIATTA 115-60	194005092
694	CAVO ALIM.COMP.USA 110/60 UN	19410503
696	CAVET.ALIM PULS-PA 205 AFF MN	19410718
698	PRESSACAVO PG 11 FIL.LUNGO	19410806
706	MORSETTIERA UNIFICATA PA 32	19410801
K06	KIT PARAL.350+MANOPOLA EVO LNR-GLL	19801635
1	DADO CAMMA CONICA 25 PASSO VAR.	19533854
2	CASSA 350-385 GLL EVO OSS	19510164.14
3	PARAC.PIEDINO D.30X20-M8X23	19560156
4	ANELLO GOMMA FISSAGG.PIED. LNR-GLL	19560260
5	PIASTRINA PIEDINI LNR 350 DAL 05	19540656.05
6	PARALAMA 350 LNR-GLL EVO C.B. OSS.	19510274.14
7	MANOPOLA PRESA PARALAMA GDO EVO	19522670
9	RONDELLA PIANA DIN 125 D 6	IX2125006
10	VITE TSP- DIN 963 M 5X12	IX2963005012
11	TAPPO VITI PERNO SUP.VELA GLL	19560134
12	TARGHETTA OIL.S.	19420175
13	MOLLA TAZZA FESSURATA 29X17X0,35	19342254
15	ANELLO TENUTA 80X100X10 SC NBR	195621366
18	AN.PR.LAMA 350 GLL EVO	19513064.15
20	PERNO X ANELLO LNR 370	19534070
21	MANOPOLA RISCONTR.PARAL.LNR-GLL-PLD	19560704
22	PULEG.PIAT.MONT.GLL Y14 350-385	19700364.14
24	CINGH. PIATTA TB2 430 X 12	19310264
27	BLOCCH.ALBERO PULEGGIA BIZ INCL.LAV	19027564BZ
31	FLANGIA MANOPOLA GRAD. LEO-GLL OSS.	19521480

33	PERNO MANOPOLA BLOCCO PARAL.LNR-GLL	19532100
34	MANOPOLA BLOCCO PARALAMA LNR-GLL	19560706
35	BOCCOLA FISS.PERNO PARALAMA EVO	19532104
37	TAPPO MANOP.BLOCCO PARALAMA LNR-GLL	19560703
38	DADO AUTOBLOCC. ES DIN 982 M 4 ALTO	IX2982004
39	PRIGIONIERO PARAF.LNR MNZ 250/385	19336052
40	VELA 350 GLL EVO OSSIDATA	19510364.15
41	MANOPOLINA PARAFETTA EVO	19532125
42	PIASTRINA ZINC.REG. VELA GLL 350	19540648
43	MOVIMENTO VELA LNR PR.FUS. 350 LAV	19500160
44	VITE BLOCC.VELA TQ 8 X 42 GLL BIZ	19335007BZ
45	VITE SENZA TESTA DIN 916 M 8X16 NE	NE0916008016
46	PERNO MANOPOLA PARALAMA M6 EVO	19532103.15
48	SUP.VELA GLL 350-385 OSS	19510764
51	ANELLO PTFE 28X17X0.5 LNR	19563280
52	COP.SUP.VELA 350-385 GLL. OSS	19512264
53	RONDELLA PIANA DIN 125 D 4	IX2125004
54	ANELLO RADIALE DIN 6799 M8	IX26799008
55	MOLLA BLOCCO PARALAMA LNR-GLL EVO	19390250
56	MANOP.IX.COPERC.SUPP.VELA LNR	19335021
57	VITE SENZA TESTA DIN 913 M 5X12 CE	IX2913005012
59	VITE TCEI DIN 912 M 8X60	IX2912008060
60	PIOLINO ANELLO RISC. PARAL.LNR-GLL	19330705
61	PIOLINO ANTIFLEX. PARALAMA LNR-GLL	19560702
62	GUARN. COPER.SUP.VELA GLL 350-385	19563064
63	PRIGI.MOV.OT.M12 LEO-GALL.350/385	19337064
64	FERMO MANOPOLINA PARAFETTA EVO	19532128
66	PIASTRINA MOV. LNR-GLL DAL 07	19540654.07
68	DADO GRANO REG.MOV.LNR-GLL 350/385	19533664
70	VITE TE DIN 933 M 5X16 T.F.	IX2933005016
71	TUBETTO OLIATORE 350-370	19553009
72	VITE TCEI DIN 912 M 6X20	IX2912006020
74	VITE TCEI DIN 912 M 8X40	IX2912008040
76	MOLLA MOVIMENTO LNR 350-385	19390756
78	DADO ES. DIN 934 M 6	IX2934006
80	SUPP.BOCCOLE PR.FUSIONE LNR LAV.	19500164
84	PRIGIONIERO 6 X 25 OTTONE	19337002
86	VITE TE DIN 933 M 6X18 T.F.	IX2933006018
90	RULLINO MOVIM. CAMMA P.VAR. LNR-GLL	19336076
92	CAMMA CONICA 30 PASSO VARIAB. GLL	19563558
98	ANELLO PARAPOLVERE LNR-GLL	19562160
102	MANOP.NUMER.LEO-GLL Y12 GH.25 GD GR	19564037
106	GHIERA SUPP ANELLO LNR 300-385	19534066
108	RONDELLA PIANA DIN 125 D 10	IX2125010
110	DADO ES. DIN 439 M 10 BASSO	IX2439010
122	VITE TSPEI DIN 7991 M 8X16	IX27991008016
124	ASS.PERNO MOV.+SUPP.VELA GLL D.11	19530766.11
125	VITE TSP- DIN 963 M 5X16	IX2963005016
126	VITE TSP- DIN 963 M 5X14	IX2963005014
127	VITE TCEI DIN 912 M 5X12	IX2912005012
128	VITE TCEI DIN 912 M 8X20	IX2912008020

129	VITE SENZA TESTA DIN 916 M 6X8 NE	NE0916006008
202	PIAST. SGANCIO FILET.AFF.CE	19533200
204	PIAST. SGANCIO CARR. LNR-GLL	19533254
206	PUNTALE SGANCIO 300-385 CE	19565001
209	RONDELLA GROWER UNI 1751 D 8	IX21751008
210	PERNO ECCEN CUSCINETTO LNR 350	19540808
212	CARRELLO GLL/LNR BOC.GHISA LAV.PFUS	19500556
214	MOLLA PARACOLPO LNR 350-385	19390754
216	PISTONCINO PARAC. LNR 350	19531356
218	VITE TE DIN 933 M 6X25 T.F.	IX2933006025
220	PRIGIONIERO M8 OTTONE CARR.LNR 350	19337054
223	ESAGONO PER SGANCIO LNR 350-385	19534038
224	MOLLA PER SGANCIO 300-370 CE	19390601
225	RONDELLA DIST CUSC LNR 350-385	19346056
226	BUSSOLA FIL.X SGANC 350-385 LNR	19534026
227	PERNO CUSCINETTO LNR 350-385	19540807
228	GHIERA FILET.ESTER. 300-330 CE	19534030
230	VITE TSP- DIN 963 M 6X16	IX2963006016
232	PIASTRINA CARRELLO 350-370 CE	19533009
234	BUSSOLA PARACOLPO 350-385 LNR	19538054
236	CUSCINETTO CARR. 6000 2RS R11	19320154
238	VITE TSP- DIN 963 M 5X08	IX2963005008
240	RONDELLA X PERNO CUSC. LNR 350	19346054
242	BARRA TONDA CARR. LNR 350-385 Y12	19530654.12
243	VITE TCEI DIN 912 M 6X30	IX2912006030
246	PARAC.CARRELLO D.25X25-M6X17 PARAB.	19560154
248	BARRA QUADRA 350-385 LNR	19540154
250	VITE TCEI DIN 912 M 8X25	IX2912008025
256	MAN. BLOCCA GAMBO M10 GRIGIA	19564022
257	PRIGIONIERO M10 X GAMBO X CE	19336038
258	GAMBO GLL USA 350 OSSIDATO	19510664U
259	BUSSOLA INOX GAMBO 350-385 LNR	19534023
260	VITE BLOCC.VELA TQ 8 X 38 AF 350	19335007
261	BUSS.FRES FERMA MAN.300-370 CE	19534016
262	RONDELLA F.LARGA DIN 9021 D 8X24	IX29021008024
263	DADO ES. DIN 934 M 8	IX2934008
264	PIATTO GLL USA 350-385 Y11 OSSIDATO	19510464U.11
265	BLOC.DRITTO AST. PIATTO GLL USA OSS	19525066U
266	SUPPORTO BLOCC.DRITTO GLL USA OSS	19526068
267	VITE TSP- DIN 963 M 5X25	IX2963005025
268	ANELLO PARACOLPO X PIATTO BS2	19563254
270	ASTINA PIATTO GLL USA 350-385	19530464U
272	BLOC.INCL.ASTINA PIATTO GLL USA OSS	19525064U
273	VITE TSP- DIN 963 M 5X16	IX2963005016
274	BOCCOLE AUTOLUBR.15.17.12	19324105
275	VITE TSP- DIN 963 M 6X20	IX2963006020
276	PERNO PORTA PARAC.P.MERCE GLL 350	19533766
277	FUNGHETTO MOVIMENTO D8,5XHT2	19563201
278	DISTANZIALE FLANGIA GLL USA	19522830U
279	STAFFA GLL USA DENT. + CHIODI OSS.	19511768
280	LEVA 350-370 GLL USA OSSIDATA	19511818U

281	BOCCOLE AUTOLUBR.16.18.20	19324107
282	VITE TSP- DIN 963 M 5X14	IX2963005014
284	PARAC.P.MERCE STAFFA USA M8 X HT10	19563214
285	FLANGIA 350-385 STAF.BS(ESTR)OSS	19511845
286	MANOPOLA X STAFFA LNR BS2 350-385	19335256
287	DISTANZIALI PARAMANO ALL. BZ GRAV.	19521609BZ
288	VITE SVASATA PARAMANO GLL	19335064
290	RONDELLA PIANA DIN 125 D 8	IX2125008
292	DADO ANTIMANOMISSIONE	19363560
294	PARAMANO ALLUMINIO GLL USA 3 F.OSS.	19529140U.10
302	PERNO STAFFA GLL USA	19531326
310	MAN. A VOLANO PRESSAM GRIGIA	19564021
311	VITE SENZA TESTA DIN 916 M 5X6 NE	NE0916005006
326	BLOCCH.IMPUG.LNR+VAS DAL 04	19525052
327	VITE TE DIN 933 M 6X16 T.F.	IX2933006016
328	VITE SENZA TESTA DIN 913 M 10X45 CE	IX2913010045
-	AFFILAT.INC. GLL-PLD USA	19800020U
402	CAPPOTT. 300-385 LNR CE OSSIDATA	19511252C
404	MANOPOLA TIR.PAR.M6 5L MRR GRIGIA	19564029
406	VITE BLOC.PULSANTE AFF.250-370	19335025
408	ANELLI ARRESTO DIN 471 D 08E	IX2471008
409	PULSANTE AFFILATOIO 330:370	19550208
410	MOLLA PERNO AFF.+SBAV. 300:385	19390309
411	VITE SENZA TESTA DIN 916 M 6X8 NE	NE0916006008
412	PERNO SBAVATURA 330:370	19540709
414	BICCHIERINO AFF. LNR	19540718
416	MOLA SB.350 D.50 H.8 F.8	19300209
418	RONDELLA PIANA DIN 125 D 8	IX2125008
421	DADO ES. DIN 439 M 8 BASSO	IX2439008
424	PERNO AFFILATURA 330:370	19540708
430	GOMMINO ANTIVIBRANTE CAPP. LNR	19560152
432	MANOP.IX.VASCHETTA AFF. Y11 LNR	19335023.11
434	VITE TC- DIN 84 M 6X25	IX284006025
436	VASC.AFF.300-385 LNR OSSIDATA	19511253C
437	VITE RISCONT.CONICA ANELLO DAL 09	19336055.09
438	DADO ES. DIN 934 M 6	IX2934006
440	VITE SENZA TESTA DIN 914 M 6X30CE	IX2914006030
442	PERNO COL.AFFIL. LNR BZ + USA Y13	19540452.13
444A	CAPPUCCIO RISCONT.AFFIL. LNR	19336056
444B	CAPPUCCIO RISCONT.AFFIL. DAL 09	19336056.09
446	DADO ES. DIN 439 M 6 BASSO	IX2439006
447	RONDELLA PIANA DIN 125 D 6	IX2125006
470	MOLA AF.330-385 D.48 H.15 F.8 Y10	19300108C.10
471	CORPO AF.LNR PRESSOF. LAV	19021352.11
472	PIAST. VASCHETTA AFFIL. PLD 300	19533360