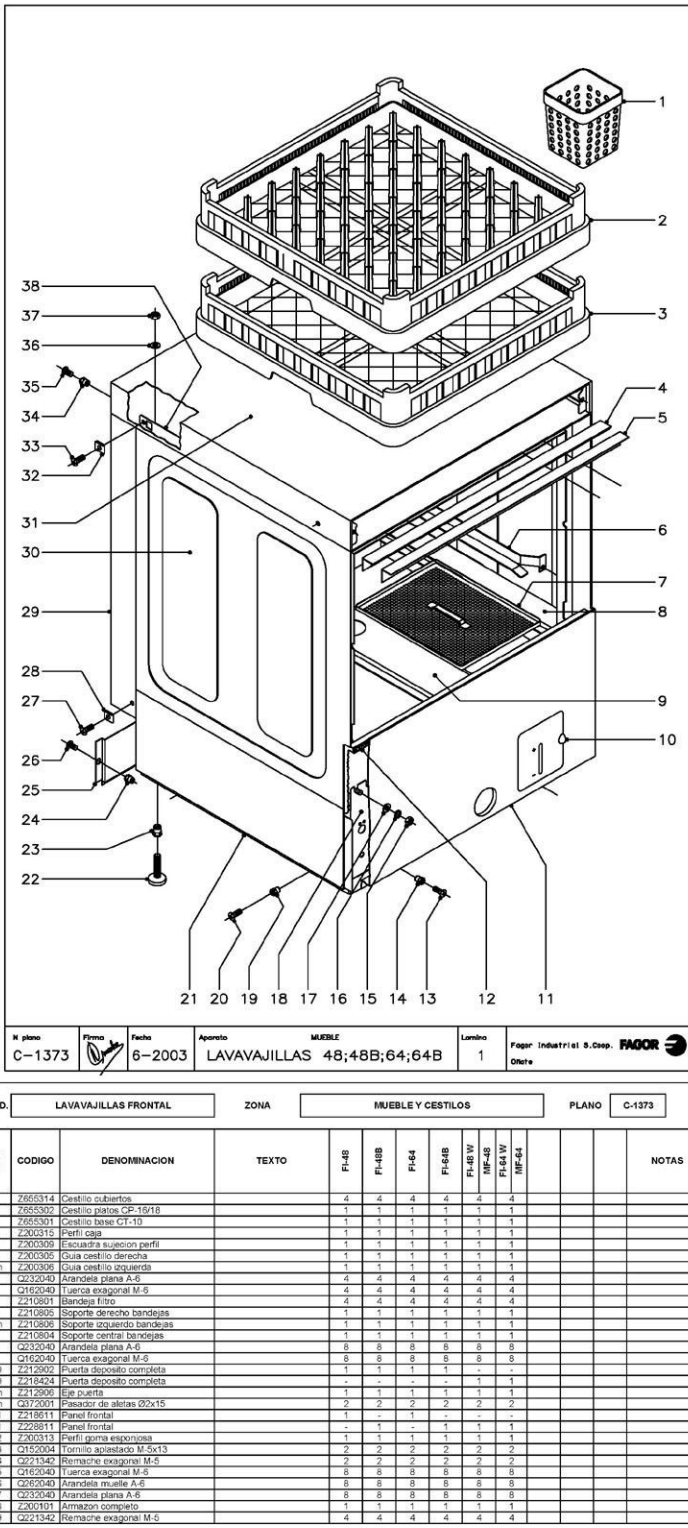

N plano	Firma	Fecha	Aparato	Lamina	
C-1373		6-2003	MUEBLE LAVAVAJILLAS 48;48B;64;64B	1	Fagor Industrial S.Coop. FAGOR Otxte

MOD.	LAVAVAJILLAS FRONTAL	ZONA	MUEBLE Y CESTILOS	PLANO	C-1373

ITEM	CODIGO	DENOMINACION	TEXTO	FI-48	FI-48B	FI-64	FI-64B	FI-48 W	MF-48	FI-64 W	MF-64			NOTAS
1	Z655314	Cestillo cubiertos		4	4	4	4	4	4					
2	Z655302	Cestillo platos CP-16/18		1	1	1	1	1	1					
3	Z655301	Cestillo base CT-10		1	1	1	1	1	1					
4	Z200315	Perfil caja		1	1	1	1	1	1					
5	Z200309	Escuadra sujecion perfil		1	1	1	1	1	1					
6	Z200305	Guia cestillo derecha		1	1	1	1	1	1					
s/n	Z200306	Guia cestillo izquierda		1	1	1	1	1	1					
	Q232040	Arandela plana A-6		4	4	4	4	4	4					
	Q162040	Tuerca exagonal M-6		4	4	4	4	4	4					
7	Z210801	Bandeja filtro		4	4	4	4	4	4					
8	Z210805	Soporte derecho bandejas		1	1	1	1	1	1					
s/n	Z210806	Soporte izquierdo bandejas		1	1	1	1	1	1					
9	Z210804	Soporte central bandejas		1	1	1	1	1	1					
	Q232040	Arandela plana A-6		8	8	8	8	8	8					
	Q162040	Tuerca exagonal M-6		8	8	8	8	8	8					
10	Z212902	Puerta deposito completa		1	1	1	1	-	-					
10	Z218424	Puerta deposito completa		-	-	-	-	1	1					
s/n	Z212906	Eje puerta		1	1	1	1	1	1					
s/n	Q372001	Pasador de aletas Ø2x15		2	2	2	2	2	2					
11	Z218611	Panel frontal		1	-	1	-	-	-					
11	Z228811	Panel frontal		-	1	-	1	1	1					
12	Z200313	Perfil goma esponjosa		1	1	1	1	1	1					
13	Q152004	Tornillo aplastado M-5x13		2	2	2	2	2	2					
14	Q221342	Remache exagonal M-5		2	2	2	2	2	2					
15	Q162040	Tuerca exagonal M-6		8	8	8	8	8	8					
16	Q262040	Arandela muelle A-6		8	8	8	8	8	8					
17	Q232040	Arandela plana A-6		8	8	8	8	8	8					
18	Z200101	Armazon completo		1	1	1	1	1	1					
19	Q221342	Remache exagonal M-5		4	4	4	4	4	4					

MOD.	LAVAVAJILLAS FRONTAL	ZONA	MUEBLE Y CESTILOS	PLANO	C-1373

ITEM	CODIGO	DENOMINACION	TEXTO	FI-48	FI-48B	FI-64	FI-64B	FI-48 W	MF-48	FI-64 W	MF-64			NOTAS
20	Q152004	Tornillo aplastado M-5x13		4	4	4	4	4	4					
21	Z202903	Panel lateral izquierdo		1	1	1	1	1	1					
s/n	Z202902	Panel lateral derecho		1	1	1	1	1	1					
22	Z200105	Pata regulable		4	4	4	4	4	4					
23	Q221345	Remache exagonal M-10		4	4	4	4	4	4					
24	Q221342	Remache exagonal M-5		2	2	2	2	2	2					
25	Z202905	Panel posterior inferior		1	1	1	1	1	1					
26	Q152004	Tornillo aplastado M-5x13		2	2	2	2	2	2					
27	Q152004	Tornillo aplastado M-5x13		2	2	2	2	2	2					
28	Q221012	Tuerca rapida M-5		2	2	2	2	2	2					
29	Z212907	Panel posterior		1	1	1	1	1	1					
30	Z200325	Caja soldada		1	1	1	1	1	1					
31	Z202906	Tapa		1	1	1	1	1	1					
32	Q221012	Tuerca rapida M-5		4	4	4	4	4	4					
33	Q152004	Tornillo aplastado M-5x13		4	4	4	4	4	4					
34	Q221342	Remache exagonal M-5		2	2	2	2	2	2					
35	Q152004	Tornillo aplastado M-5x13		2	2	2	2	2	2					
36	Q232040	Arandela plana A-6		4	4	4	4	4	4					
37	Q162040	Tuerca exagonal M-6		4	4	4	4	4	4					
38	Z200307	Escuadra amarre tapa		2	2	2	2	2	2					

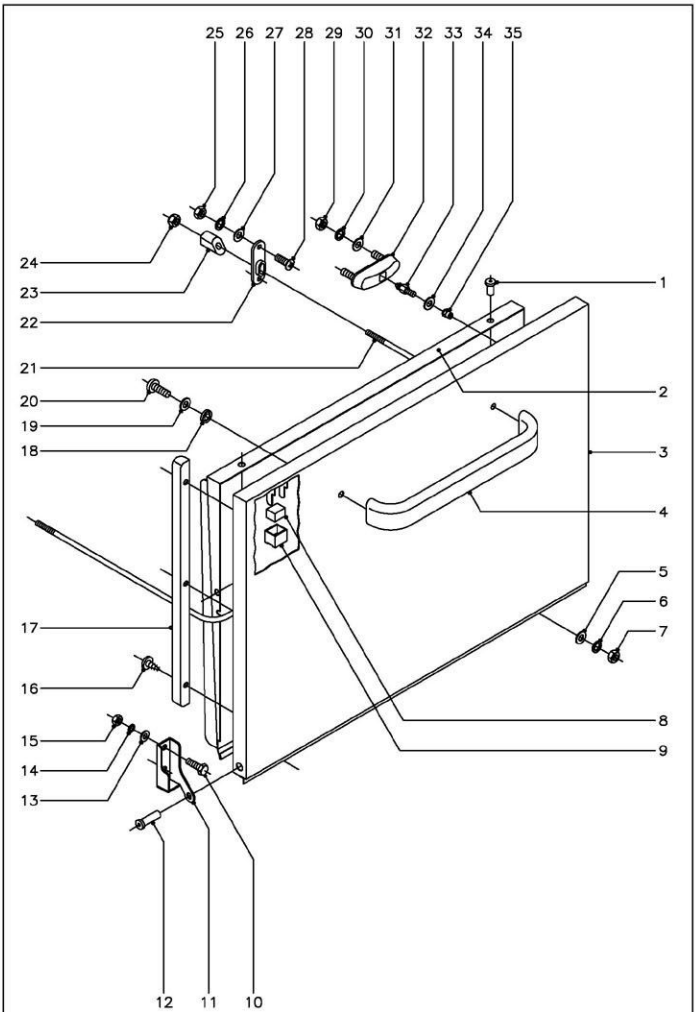

N plano	Firma	Fecha	Aparato	PUERTA	Lamina	
C-1374		6-2003	LAVAVAJILLAS 48;48B;64;64B		2	Fagor Industrial S.Coop. Oñate

MOD.	LAVAVAJILLAS FRONTAL	ZONA	PUERTA	PLANO	C-1374

ITEM	CODIGO	DENOMINACION	TEXTO	FI-48	FI-48 W	FI-48B	FI-64	FI-64 W	FI-64B	MF-48	MF-64				NOTAS
1	Q412000	Remache tubular Ø4x8		4		4	4		4	4	4				
2	Z200545	Contrapuerta soldada		1		1	1		1	1	1				
3	Z200541	Puerta soldada		1		1	1		1	1	1				
4	Z200512	Asa puerta		1		1	1		1	-	-				
4	Z650531	Asa puerta		-		-	-		-	1	1				
5	Q232030	Arandela plana A-5		2		2	2		2	2	2				
6	Q262030	Arandela muelle A-5		2		2	2		2	2	2				
7	Q162030	Tuerca exagonal M-5		2		2	2		2	2	2				
8	Z200506	Iman		1		1	1		1	1	1				
9	Z200507	Protector iman		1		1	1		1	1	1				
10	Q012042	Tornillo exagonal M-6x15		4		4	4		4	4	4				
11	Z400514	Bisagra izquierda		1		1	1		1	1	1				
s/n	Z400515	Bisagra derecha		1		1	1		1	1	1				
12	Z400516	Eje puerta		2		2	2		2	2	2				
13	Q232040	Arandela plana A-6		4		4	4		4	4	4				
14	Q262040	Arandela muelle A-6		4		4	4		4	4	4				
15	Q162040	Tuerca exagonal M-6		4		4	4		4	4	4				
16	Q082005	Tornillo chapa 4.2x13		6		6	6		6	6	6				
17	Z200524	Marco puerta		2		2	2		2	2	2				
18	Q308002	Arandela dubo A-6		2		2	2		2	2	2				
19	Q232040	Arandela plana A-6		2		2	2		2	2	2				
20	Q032041	Tornillo alomado M-6x10		2		2	2		2	2	2				
21	Z200521	Varilla tensor		1		1	1		1	1	1				
22	Z200310	Soporte tensor		2		2	2		2	2	2				
23	Z200522	Tensor de puerta		2		2	2		2	2	2				
24	Q222012	Tuerca autobloqante M-6		2		2	2		2	2	2				
25	Q162030	Tuerca exagonal M-5		4		4	4		4	4	4				
26	Q262030	Arandela muelle A-5		4		4	4		4	4	4				
27	Q232030	Arandela plana A-5		4		4	4		4	4	4				

MOD.	LAVAVAJILLAS FRONTAL	ZONA	PUERTA	PLANO	C-1374

ITEM	CODIGO	DENOMINACION	TEXTO	FI-48	FI-48 W	FI-48B	FI-64	FI-64 W	FI-64B	MF-48	MF-64				NOTAS
28	Q152004	Tornillo aplastado M-5x13		4		4	4		4	4	4				
29	Q222012	Tuerca autobloqante M-6		4		4	4		4	4	4				
30	Q262040	Arandela muelle A-6		4		4	4		4	4	4				
31	Q232040	Arandela plana A-6		4		4	4		4	4	4				
32	Z200507	Conjunto cierre puerta		2		2	2		2	2	2				
33	Z200601	Enganche cierre		2		2	2		2	2	2				
34	Q232030	Arandela plana A-5		2		2	2		2	2	2				
35	Q222011	Remache exagonal M-5		2		2	2		2	2	2				

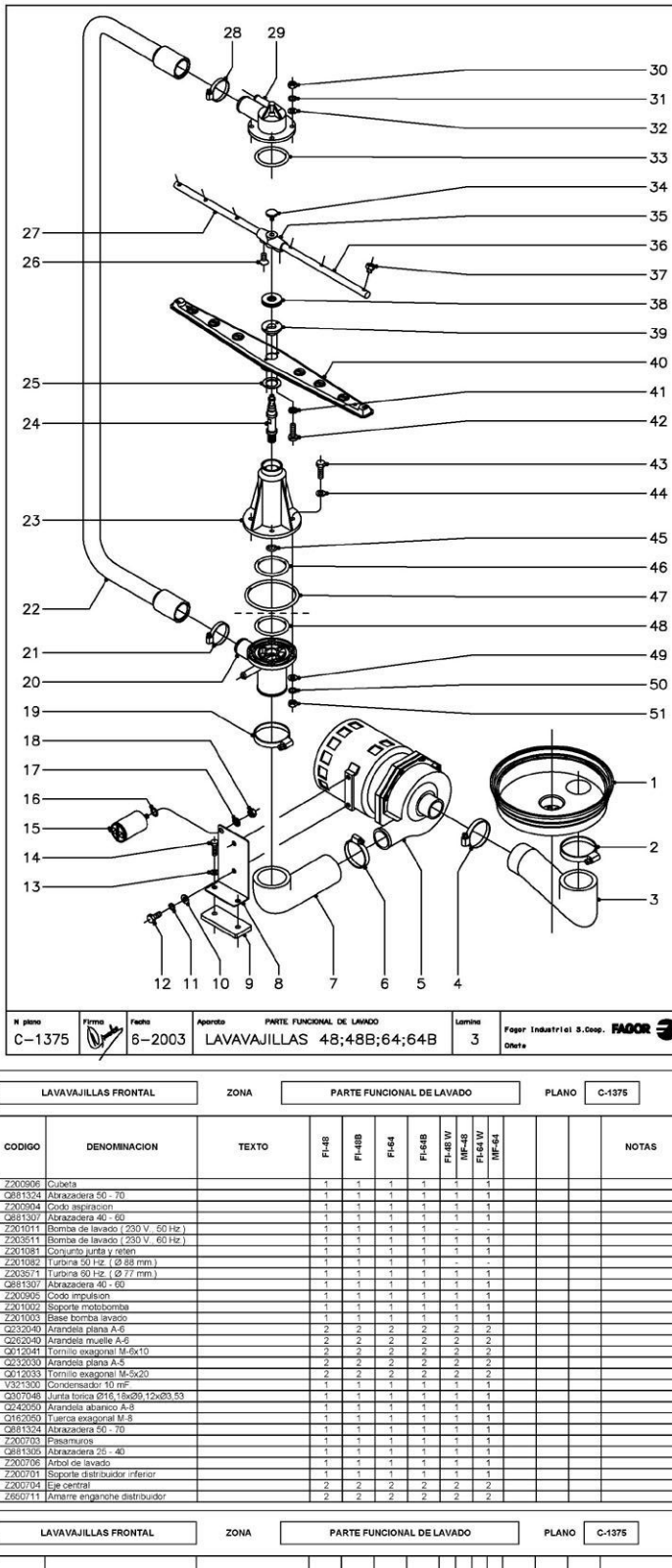

N plano	Firma	Fecha	Aparato		Lamina	
C–1375		6–2003	PARTE FUNCIONAL DE LAVADO	LAVAVAJILLAS 48;48B;64;64B	3	Fagor Industrial S.Coop. Oñate

MOD.	LAVAVAJILLAS FRONTAL	ZONA	PARTE FUNCIONAL DE LAVADO	PLANO	C-1375

ITEM	CODIGO	DENOMINACION	TEXTO	FI-48	FI-48B	FI-64	FI-64B	FI-48 W	MF-48	FI-64 W	MF-64				NOTAS
1	Z200906	Cubeta		1	1	1	1		1		1				
2	Q881324	Abrazadera 50 - 70		1	1	1	1		1		1				
3	Z200904	Codo aspiracion		1	1	1	1		1		1				
4	Q881307	Abrazadera 40 - 60		1	1	1	1		1		1				
5	Z201011	Bomba de lavado (230 V., 50 Hz.)		1	1	1	1		-		-				
5	Z203511	Bomba de lavado (230 V., 60 Hz.)		1	1	1	1		1		1				
	Z201081	Conjunto junta y reten		1	1	1	1		1		1				
	Z201082	Turbina 50 Hz. (Ø 88 mm.)		1	1	1	1		-		-				
	Z203571	Turbina 60 Hz. (Ø 77 mm.)		1	1	1	1		1		1				
6	Q881307	Abrazadera 40 - 60		1	1	1	1		1		1				
7	Z200905	Codo impulsion		1	1	1	1		1		1				
8	Z201002	Soporte motobomba		1	1	1	1		1		1				
9	Z201003	Base bomba lavado		1	1	1	1		1		1				
10	Q232040	Arandela plana A-6		2	2	2	2		2		2				
11	Q262040	Arandela muelle A-6		2	2	2	2		2		2				
12	Q012041	Tornillo exagonal M-6x10		2	2	2	2		2		2				
13	Q232030	Arandela plana A-5		2	2	2	2		2		2				
14	Q012033	Tornillo exagonal M-5x20		2	2	2	2		2		2				
15	V321300	Condensador 10 mF		1	1	1	1		1		1				
16	Q307048	Junta torica Ø16,18x29,12xØ3,53		1	1	1	1		1		1				
17	Q242050	Arandela abanico A-8		1	1	1	1		1		1				
18	Q162050	Tuerca exagonal M-8		1	1	1	1		1		1				
19	Q881324	Abrazadera 50 - 70		1	1	1	1		1		1				
20	Z200703	Pasamuros		1	1	1	1		1		1				
21	Q881305	Abrazadera 25 - 40		1	1	1	1		1		1				
22	Z200706	Arbol de lavado		1	1	1	1		1		1				
23	Z200701	Soporte distribuidor inferior		1	1	1	1		1		1				
24	Z200704	Eje central		2	2	2	2		2		2				
25	Z650711	Amarre enganche distribuidor		2	2	2	2		2		2				

MOD.	LAVAVAJILLAS FRONTAL	ZONA	PARTE FUNCIONAL DE LAVADO	PLANO	C-1375

ITEM	CODIGO	DENOMINACION	TEXTO	FI-48	FI-48B	FI-64	FI-64B	FI-48 W	MF-48	FI-64 W	MF-64				NOTAS
26	Q152024	Tornillo avellanado M-4x8		4	4	4	4		4		4				
27	Z201902	Rama aclarado izquierda		2	2	2	2		2		2				
28	Q881305	Abrazadera 25 - 40		1	1	1	1		1		1				
29	Z200707	Soporte distribuidor superior		1	1	1	1		1		1				
30	Q162040	Tuerca exagonal M-8		4	4	4	4		4		4				
31	Q262040	Arandela muelle A-6		4	4	4	4		4		4				
32	Q232040	Arandela plana A-6		4	4	4	4		4		4				
33	Q307052	Junta torica Ø60,83xØ50,17xØ5,33		1	1	1	1		1		1				
34	Q152016	Tornillo especial M-5x0,8		2	2	2	2		2		2				
35	Z201903	Soporte ramas aclarado		2	2	2	2		2		2				
36	Z201901	Rama aclarado derecha		2	2	2	2		2		2				
37	Z211903	Tobera aclarado		12	12	12	12		12		12				
38	Z200705	Tuerca especial M-14x1		2	2	2	2		2		2				
39	Z650704	Enganche distribuidor		2	2	2	2		2		2				
40	Z650716	Distribuidor montado		2	2	2	2		2		2				
41	Q242010	Arandela abanico A-3		4	4	4	4		4		4				
42	Q152015	Tornillo alomado M-3x6		4	4	4	4		4		4				
43	Q012046	Tornillo exagonal M-6x40		4	4	4	4		4		4				
44	Q306050	Arandela fibra roja Ø11xØ6,2x1,5		4	4	4	4		4		4				
45	Q307050	Junta torica Ø19,18xØ13,94xØ2,62		1	1	1	1		1		1				
46	Q307052	Junta torica Ø60,83xØ50,17xØ5,33		1	1	1	1		1		1				
47	Q307049	Junta torica Ø95,75xØ85,09xØ5,33		1	1	1	1		1		1				
48	Q307052	Junta torica Ø60,83xØ50,17xØ5,33		1	1	1	1		1		1				
49	Q232040	Arandela plana A-6		4	4	4	4		4		4				
50	Q262040	Arandela muelle A-6		4	4	4	4		4		4				
51	Q162040	Tuerca exagonal M-6		4	4	4	4		4		4				

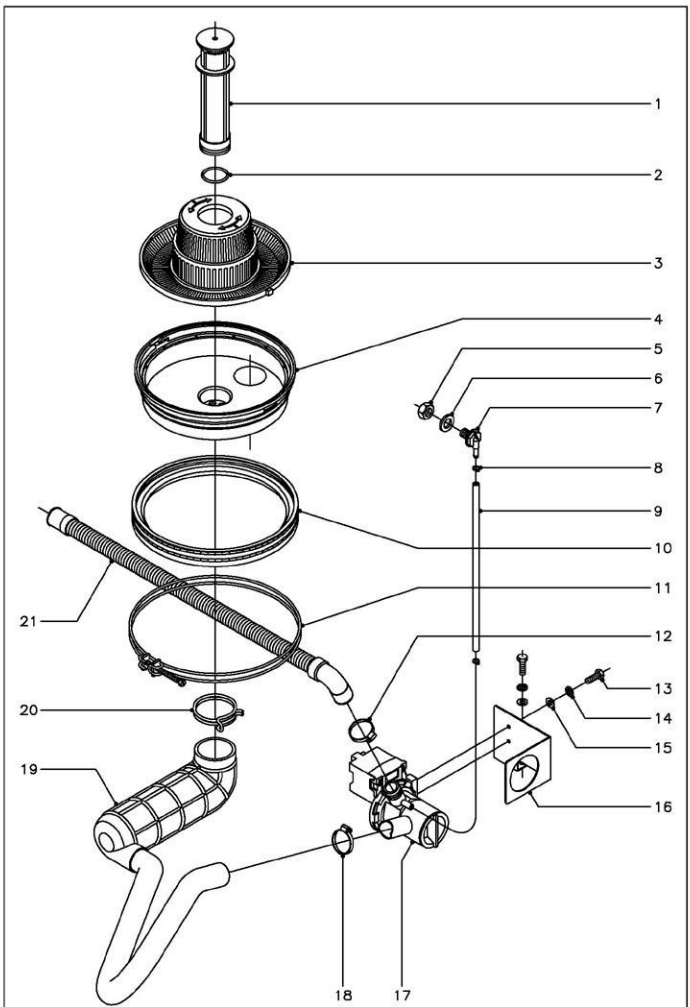

N plano	Firma	Fecha	Aparato	Lamina	
C-1376		6-2003	PARTE FUNCIONAL DESAGUE (CON BOMBA) LAVAVAJILLAS FI-48B;FI-64B	4	Fagor Industrial S.Coop. Oñate

MOD. LAVAVAJILLAS FRONTAL | ZONA PARTE FUNCIONAL DESAGÜE (CON BOMBA) | PLANO C-1376

ITEM	CODIGO	DENOMINACION	TEXTO	FI-48	FI-48B	FI-64	FI-64B	FI-48 W MF-48	FI-64 W MF-64				NOTAS
1	Z200909	Aliviadero		-	1	-	1	1	1				
2	Q307051	Junta torica Ø41,41xØ36,17xØ2,62		-	1	-	1	1	1				
3	Z200901	Filtro aspiracion		-	1	-	1	1	1				
4	Z200906	Cubeta		-	1	-	1	1	1				
5	Q162070	Tuerca exagonal M-12		-	1	-	1	1	1				
6	Q307031	Arandela junta Ø24xØ14x3		-	1	-	1	1	1				
7	Z230902	Pasamuros		-	1	-	1	1	1				
8	P102154	Brida elastica		-	2	-	2	2	2				
9	3702400	Conducto aireacion Ø8xØ4x230		-	1	-	1	1	1				
10	Z200907	Junta cubeta		-	1	-	1	1	1				
11	Z200908	Abrazadera cubeta		-	1	-	1	1	1				
12	Q881305	Abrazadera 25 - 40		-	1	-	1	1	1				
13	Q012031	Tornillo exagonal M-5x10		-	4	-	4	4	4				
14	Q242030	Arandela abanico A-5		-	4	-	4	4	4				
15	Q232039	Arandela plana A-5		-	4	-	4	4	4				
16	Z220904	Soporte bomba desagüe		-	1	-	1	1	1				
17	Z220901	Bomba desagüe (50 Hz)		-	1	-	1	-	-				
17	Z223501	Bomba desagüe (60 Hz)		-	1	-	1	1	1				
18	Q881305	Abrazadera 25 - 40		-	1	-	1	1	1				
19	Z220902	Acumulador		-	1	-	1	1	1				
20	Q901308	Abrazadera elastica 56 - 58,8		-	1	-	1	1	1				
21	Z220903	Manguera de desagüe		-	1	-	1	1	1				

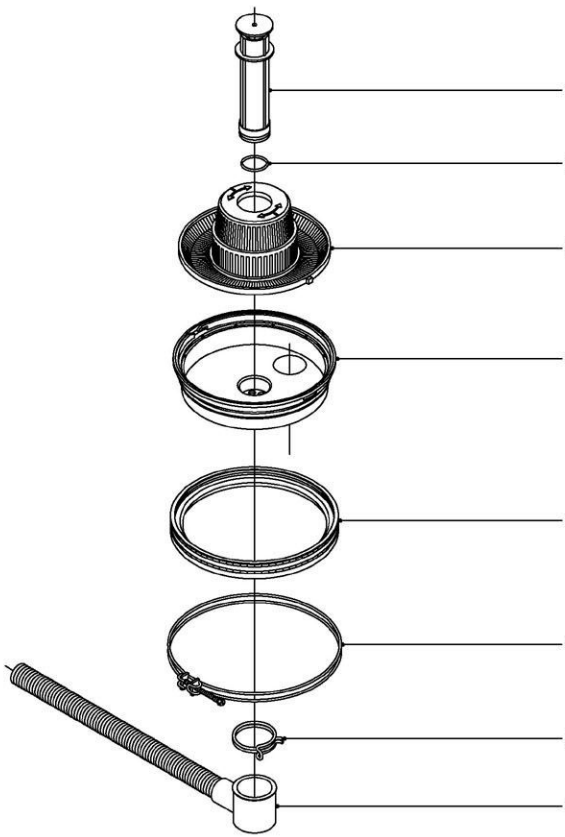

N plano	Firma	Fecha	Aparato	Lamina	
C-1377		6-2003	PARTE FUNCIONAL DESAGUE (POR GRAVEDAD) LAVAVAJILLAS FI-48;FI-64	5	Fagor Industrial S.Coop. Oñate FAGOR

MOD.	LAVAVAJILLAS FRONTAL	ZONA	PARTE FUNCIONAL DESAGÜE (POR GRAVEDAD)	PLANO	C-1377

ITEM	CODIGO	DENOMINACION	TEXTO	FI-48	FI-48B	FI-64	FI-64B						NOTAS
1	Z200909	Aliviadero		1	-	1	-						
2	Q307051	Junta torica Ø41,41xØ36,17xØ2,62		1	-	1	-						
3	Z200901	Filtro aspiracion		1	-	1	-						
4	Z200906	Cubeta		1	-	1	-						
5	Z200907	Junta cubeta		1	-	1	-						
6	Z200908	Abrazadera cubeta		1	-	1	-						
7	Q901308	Abrazadera elastica 56 - 58,8		1	-	1	-						
8	Z200910	Manguera de desagüe		1	-	1	-						

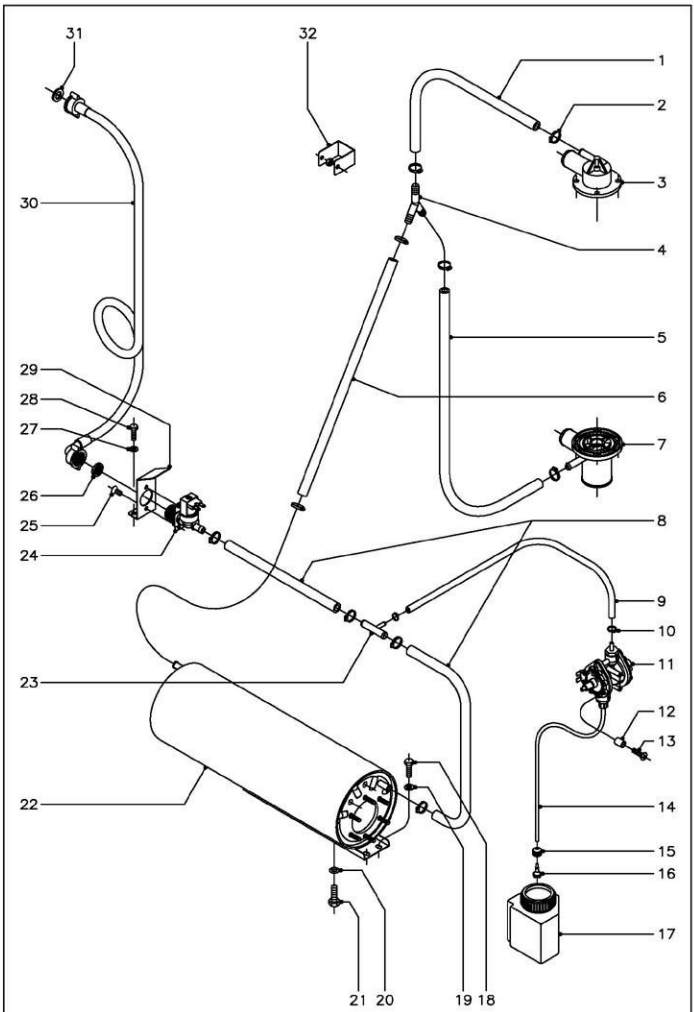

N plano	Firma	Fecha	Aparato	Lamina	
C-1378		6-2003	PARTE FUNCIONAL ACLARADO LAVAVAJILLAS 48;48B;64;64B	6	Fagor Industrial S.Coop. Oñate

MOD.	LAVAVAJILLAS FRONTAL	ZONA	PARTE FUNCIONAL ACLARADO	PLANO	C-1378

ITEM	CODIGO	DENOMINACION	TEXTO	FI-48	FI-48B	FI-64	FI-64B	NOTAS
1	3676900	Tubo goma negra Ø17xØ10x360		1	1	1	1	
2	Q881302	Abrazadera 12 - 20		10	10	10	10	
3	Z200707	Soporte distribuidor superior		1	1	1	1	
4	Z201106	Racord en "Y"		1	1	1	1	
5	3676900	Tubo goma negra Ø17xØ10x780		1	1	1	1	
6	3676900	Tubo goma negra Ø17xØ10x580		1	1	1	1	
7	Z200703	Pasamuros		1	1	1	1	
8	3676900	Tubo goma negra Ø17xØ10x330		2	2	2	2	
9	3704000	Tubo goma negra Ø10,5x05x620		1	1	1	1	
10	Q881308	Abrazadera 8 - 14		2	2	2	2	
11	Z651123	Dosificador tensoactivo		1	1	1	1	
12	Z203007	Casquillo		2	2	2	2	
13	Q041324	Tornillo avellanado M-4x25		2	2	2	2	
14	3689200	Conducto tensoactivo Ø6xØ4x650		1	1	1	1	
15	N023064	Pasamuros Ø6xØ13		1	1	1	1	
16	Z601153	Filtro aspiracion tensoactivo		1	1	1	1	
17	Z211101	Deposito abrillantador tensoactivo		1	1	1	1	
18	Q012031	Tornillo exagonal M-5x10		2	2	2	2	
19	Q232039	Arandela plana A-5		2	2	2	2	
20	Q307046	Junta torica Ø16,18xØ9,12xØ3,53		1	1	1	1	
21	Q012063	Tornillo exagonal M-10x20		1	1	1	1	
22	Z201710	Cuerpo calderin		1	1	1	1	
23	Z601157	Toma presion		1	1	1	1	
24	Z701135	Electrovalvula entrada de agua		1	1	1	1	
25	Q152024	Tornillo avellanado M-4x8		2	2	2	2	
26	Z701132	Filtro junta		1	1	1	1	
27	Q232030	Arandela plana A-5		2	2	2	2	
28	Q012031	Tornillo exagonal M-5x10		2	2	2	2	
29	Z201101	Escuadra amarre electrovalvula		1	1	1	1	

MOD.	LAVAVAJILLAS FRONTAL	ZONA	PARTE FUNCIONAL ACLARADO	PLANO	C-1378

ITEM	CODIGO	DENOMINACION	TEXTO	FI-48	FI-48B	FI-64	FI-64B	NOTAS
30	Z602121	Manguera entrada de agua		1	1	1	1	
31	Q307031	Arandela junta		1	1	1	1	
32	R722631	Fijacion conducciones		1	1	1	1	
	Q162040	Tuerca exagonal M-6		1	1	1	1	

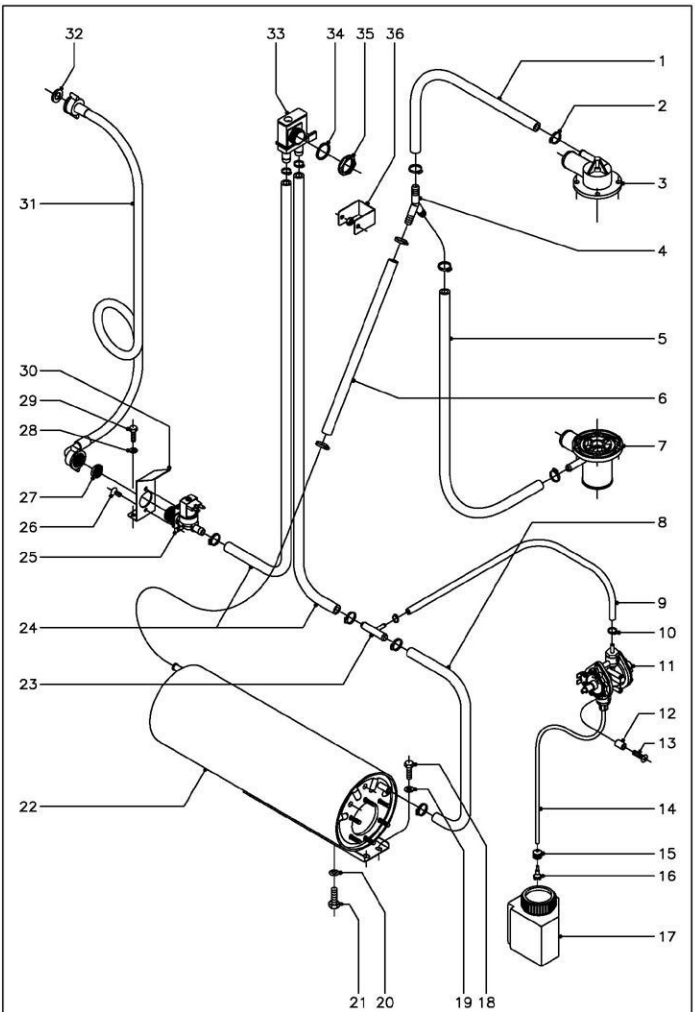

N plano	Firma	Fecha	Aparato	Lamina	
C-1379		6-2003	PARTE FUNCIONAL ACLARADO LAVAVAJILLAS 48;64;W;MF;A.R.	7	Fagor Industrial S.Coop. Oñate FAGOR

MOD.	LAVAVAJILLAS FRONTAL	ZONA	PARTE FUNCIONAL ACLARADO	PLANO	C-1379

ITEM	CODIGO	DENOMINACION	TEXTO	FI-48 W	MF-48	FI-64 W	MF-64	NOTAS
1	3676900	Tubo goma negra Ø17xØ10x360		1		1		
2	Q881302	Abrazadera 12 - 20		10		10		
3	Z200707	Soporte distribuidor superior		1		1		
4	Z201105	Racord en "Y"		1		1		
5	3676900	Tubo goma negra Ø17xØ10x780		1		1		
6	3676900	Tubo goma negra Ø17xØ10x580		1		1		
7	Z200703	Pasamuros		1		1		
8	3676900	Tubo goma negra Ø17xØ10x330		1		1		
9	3704000	Tubo goma negra Ø10,5xØ9x620		1		1		
10	Q881306	Abrazadera 8 - 14		2		2		
11	Z651123	Dosificador tensoactivo		1		1		
12	Z203007	Casquillo		2		2		
13	Q041324	Tornillo avellanado M-4x25		2		2		
14	3699200	Conducto tensoactivo Ø6xØ4x650		1		1		
15	N023064	Pasamuros Ø6xØ13		1		1		
16	Z601153	Filtro aspiracion tensoactivo		1		1		
17	Z211101	Deposito abrillantador tensoactivo		1		1		
18	Q012031	Tornillo exagonal M-5x10		2		2		
19	Q232030	Arandela plana A-5		2		2		
20	Q307048	Junta torica Ø16,18xØ9,12xØ3,53		1		1		
21	Q012063	Tornillo exagonal M-10x20		1		1		
22	Z201710	Cuerpo calderin		1		1		
23	Z601157	Toma presion		1		1		
24	3676900	Tubo goma negra Ø17xØ10x1000		2		2		
25	Z701135	Electrovalvula entrada de agua		1		1		
26	Q162024	Tornillo avellanado M-4x8		2		2		
27	Z701132	Filtro junta		1		1		
28	Q232039	Arandela plana A-5		2		2		
29	Q012031	Tornillo exagonal M-5x10		2		2		

MOD.	LAVAVAJILLAS FRONTAL	ZONA	PARTE FUNCIONAL ACLARADO	PLANO	C-1379

ITEM	CODIGO	DENOMINACION	TEXTO	FI-48 W	MF-48	FI-64 W	MF-64	NOTAS
30	Z201101	Escuadra amarre electrovalvula		1		1		
31	Z602121	Manguera entrada de agua		1		1		
32	Q307031	Arandela junta		1		1		
33	Z231105	Valvula antirretorno		1		1		
34	Q307029	Arandela junta Ø31xØ26,5x2		1		1		
35	Q223016	Tuerca roscada PG-21		1		1		
36	R722631	Fijacion conducciones		1		1		
	Q162040	Tuerca exagonal M-5		1		1		

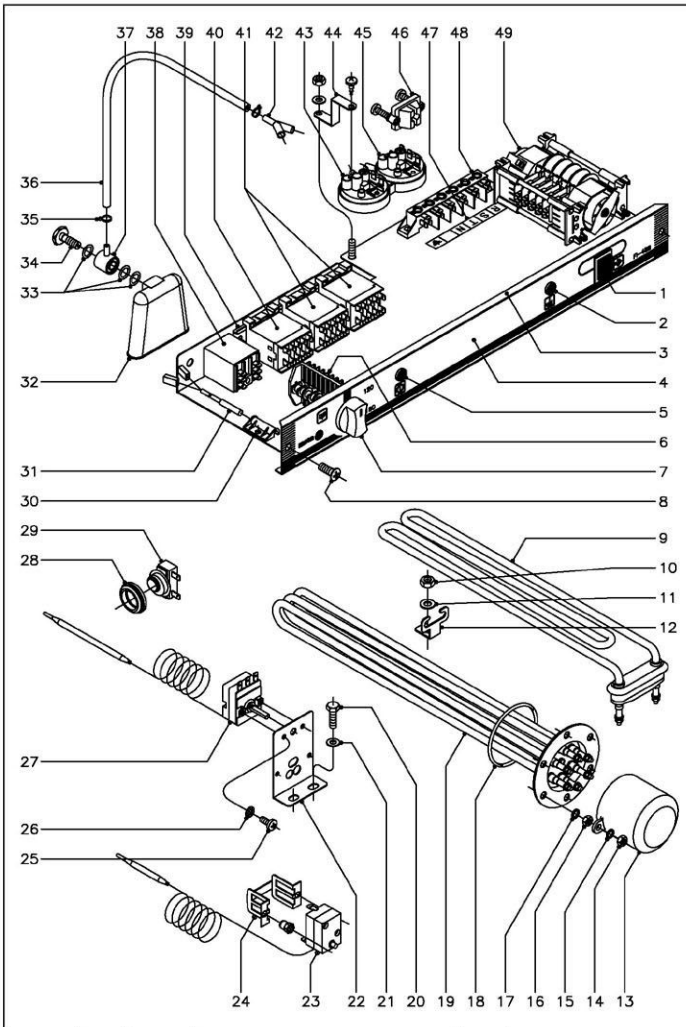

N plano	Firma	Fecha	Aparato	Lamina	
C-1380		6-2003	PARTE FUNCIONAL ELECTRICA LAVAVAJILLAS 48;48B;64;64B	8	Fagor Industrial S.Coop. Oñate FAGOR

MOD.	LAVAVAJILLAS FRONTAL	ZONA	PARTE FUNCIONAL ELECTRICA	PLANO	C-1380

ITEM	CODIGO	DENOMINACION	TEXTO	FI-48	FI-48B	FI-64	FI-64B	NOTAS
1	Z213033	Pulsador de marcha		1	1	1	1	
2	R693055	Piloto verde		1	1	1	1	
3	Z212909	Frente extraible		1	1	1	1	
4	Z212910	Embelleceder adhesivo		1	-	-	-	
4	Z222902	Embelleceder adhesivo		-	1	-	-	
4	Z242901	Embelleceder adhesivo		-	-	1	-	
4	Z252901	Embelleceder adhesivo		-	-	-	1	
5	R693056	Piloto ambar		1	1	1	1	
6	Z213003	Conmutador de funciones		1	-	1	-	
6	Z223001	Conmutador de funciones		-	1	-	1	
7	R663062	Boton de mando completo		1	1	1	1	
8	Q152004	Tornillo aplastado M-5x13		2	2	2	2	
9	Z203001	Resistencia tanque 2800 W.230V.		1	1	1	1	
10	Q162040	Tuerca exagonal M-6		1	1	1	1	
11	Q232040	Arandela plana A-6		1	1	1	1	
12	Z603602	Soporte resistencia tanque		1	1	1	1	
13	Z651731	Capenuza resistencia calderin		1	1	1	1	
14	Q163140	Tuerca exagonal M-5		2	2	2	2	
15	Q262040	Arandela muelle A-6		2	2	2	2	
16	Q163140	Tuerca exagonal M-5		6	6	6	6	
17	Q262040	Arandela muelle A-6		6	6	6	6	
18	Q307035	Junta torica AN-36		1	1	1	1	
19	Z201706	Resistencia calderin 2800 W 230V		1	1	-	-	
19	Z241701	Resistencia calderin 6000 W 230V.		-	-	1	1	
20	Q012031	Tornillo exagonal M-5x10		2	2	2	2	
21	Q232030	Arandela plana A-5		2	2	2	2	
22	Z203047	Soporte termostatos		1	1	1	1	
23	Z213014	Termostato limitador Tecasa		1	1	1	1	
24	Z203060	Amarre limitador Tecasa		1	1	1	1	

MOD.	LAVAVAJILLAS FRONTAL	ZONA	PARTE FUNCIONAL ELECTRICA	PLANO	C-1380

ITEM	CODIGO	DENOMINACION	TEXTO	FI-48	FI-48B	FI-64	FI-64B	NOTAS
	Q221341	Remache exagonal M-4		2	2	2	2	
25	Q153111	Tornillo alomado M-4x6		4	4	4	4	
26	Q242020	Arandela abanico A-4		4	4	4	4	
27	Z203014	Termostato calderin		1	1	1	1	
28	N503017	Soporte termostato		1	1	1	1	
29	Z718405	Termostato doble (tanque)		1	1	1	1	
30	Z203010	Amarre interruptor magnetico		1	1	1	1	
31	Z203009	Interruptor magnetico		1	1	1	1	
32	Z203011	Camara presostato		1	1	1	1	
33	Q507003	Junta torica Ø16,01x210,77xØ2,62		3	3	3	3	
34	Z203013	Tornillo presostato		1	1	1	1	
35	P102154	Brida elastica para tubo		2	2	2	2	
36	3702400	Tubo goma negra Ø8xØ4x1300		1	1	1	1	
37	Z203012	Empalme presostato		1	1	1	1	
38	Z203062	Rele puerta 230 V., 50/60 Hz.		1	1	1	1	
39	Z123018	Guia contactor L=55		2	2	-	-	
39	Z103084	Guia contactor L=138		-	-	1	1	
40	Z213007	Contactor 230 V. 50/60 Hz.(tanque)		1	1	1	1	
41	Z213007	Contactor 230V 50/60 Hz.(calderin)		-	-	2	2	
41	Z203050	Contactor 230V 50/60 Hz (calderin)		1	1	-	-	
42	Z103077	Racord en "Y"		-	1	-	1	
43	Z203023	Presostato de nivel		1	1	1	1	
	Q082032	Tornillo alomado BZ-3,5x9,5		1	1	1	1	
44	7902923	Soporte presostato		1	1	1	1	
	Q152004	Tornillo aplastado M-5x13		1	1	1	1	
	Q232030	Arandela plana A-5		1	1	1	1	
	Q162030	Tuerca exagonal M-5		1	1	1	1	
45	Z223005	Presostato de seguridad		-	1	-	1	
46	Z203020	Retenedor de cable		1	1	1	1	

MOD.	LAVAVAJILLAS FRONTAL	ZONA	PARTE FUNCIONAL ELECTRICA	PLANO	C-1380

ITEM	CODIGO	DENOMINACION	TEXTO	FI-48	FI-48B	FI-64	FI-64B	NOTAS
47	Z213005	Rotulo adhesivo RSTN		1	1	1	1	
48	R253044	Regleta de conexiones		1	1	1	1	
49	Z213008	Programador ciclo		1	1	-	-	
49	Z243004	Programador ciclo		-	-	1	1	

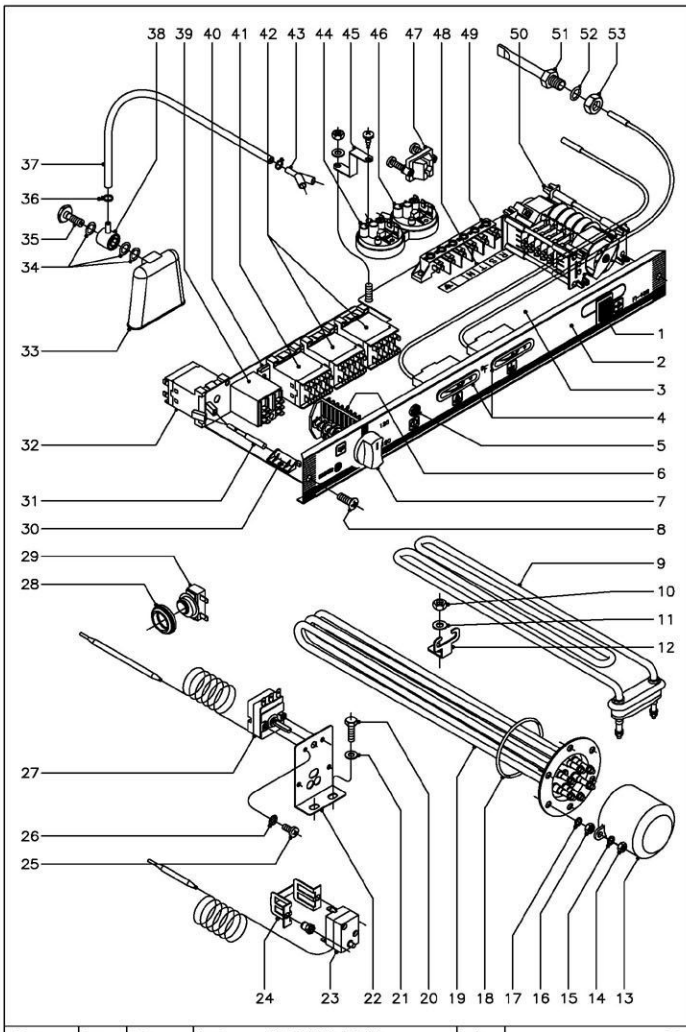

N plano	Firma	Fecha	Aparato		Lamina	
C-1381		6-2003	PARTE FUNCIONAL ELECTRICA	LAVAVAJILLAS 48;64; W;MF	9	Fagor Industrial S.Coop. Onate — FAGOR

MOD.	LAVAVAJILLAS FRONTAL	ZONA	PARTE FUNCIONAL ELECTRICA	PLANO	C-1381

ITEM	CODIGO	DENOMINACION	TEXTO	FI-48 W	MF-48	FI-64 W	MF-64	NOTAS
1	Z213033	Pulsador de marcha		1	1	1	1	
2	Z226401	Embellecedor adhesivo		1	-	-	-	
2	Z228501	Embellecedor adhesivo		-	1	-	-	
2	Z268401	Embellecedor adhesivo		-	-	1	-	
2	Z268501	Embellecedor adhesivo		-	-	-	1	
3	Z212909	Frente extraible		1	1	1	1	
4	Z228405	Indicador analogico Fahrenheit		2	2	2	2	
5	R693056	Piloto ambar		1	1	1	1	
6	Z223001	Conmutador de funciones		1	1	1	1	
7	R663062	Boton de mando completo		1	-	1	-	
7	R663070	Boton de mando completo		-	1	-	1	
8	Q152004	Tornillo aplastado M-5x13		2	2	2	2	
9	Z203001	Resistencia tanque 2800 W 230V.		1	1	1	1	
10	Q162040	Tuerca exagonal M-6		1	1	1	1	
11	Q232040	Arandela plana A-6		1	1	1	1	
12	Z603602	Soporte resistencia tanque		1	1	1	1	
13	Z681731	Caperuza resistencia calderin		1	1	1	1	
14	Q163140	Tuerca exagonal M-6		2	2	2	2	
15	Q262040	Arandela muelle A-6		2	2	2	2	
16	Q163140	Tuerca exagonal M-6		6	6	6	6	
17	Q262040	Arandela muelle A-6		6	6	6	6	
18	Q307035	Junta torica AN-36		1	1	1	1	
19	Z701706	Resistencia calderin 2800 W 230V		1	1	-	-	
19	Z241701	Resistencia calderin 6000 W 230V		-	-	1	1	
20	Q012031	Tornillo exagonal M-5x10		2	2	2	2	
21	Q232030	Arandela plana A-5		2	2	2	2	
22	Z203047	Soporte termostatos		1	1	1	1	
23	Z213014	Termostato limitador Tecasa		1	1	1	1	
24	Z203060	Amarre limitador Tecasa		1	1	1	1	

MOD.	LAVAVAJILLAS FRONTAL	ZONA	PARTE FUNCIONAL ELECTRICA	PLANO	C-1381

ITEM	CODIGO	DENOMINACION	TEXTO	FI-48 W	MF-48	FI-64 W	MF-64	NOTAS
	Q221341	Remache exagonal M-4		2	2	2	2	
25	Q153111	Tornillo alomado M-4x6		4	4	4	4	
26	Q242020	Arandela abanico A-4		4	4	4	4	
27	Z203014	Termostato calderin		1	1	1	1	
28	N503017	Soporte termostato		1	1	1	1	
29	Z718405	Termostato doble (tanque)		1	1	1	1	
30	Z203010	Amarre interruptor magnetico		1	1	1	1	
31	Z203009	Interruptor magnetico		1	1	1	1	
32	Z683087	Contactor 3TF20 01-3AL2. 230V.		1	1	1	1	
33	Z203011	Camara presostato		1	1	1	1	
34	Q307003	Junta torica Ø16,01xØ10,77xØ2,62		3	3	3	3	
35	Z203013	Tornillo presostato		1	1	1	1	
36	P102154	Brida elastica para tubo		2	2	2	2	
37	3702400	Tubo goma negra Ø8xØ4x1300		1	1	1	1	
38	Z203012	Empalme presostato		1	1	1	1	
39	Z203062	Rele puerta 230 V., 50/60 Hz.		1	1	1	1	
40	Z123018	Guia contactor L=55		2	2	-	-	
40	Z103084	Guia contactor L=138		-	-	1	1	
41	Z213007	Contactor 230 V. 50/60 Hz (tanque)		1	1	1	1	
42	Z213007	Contactor 230V.50/60 Hz (calderin)		-	-	2	2	
42	Z203050	Contactor 230V.50/60 Hz (calderin)		1	1	-	-	
43	Z103077	Racord en "Y"		1	1	1	1	
44	Z203023	Presostato de nivel		1	1	1	1	
	Q002032	Tornillo alomado BZ-3,5x9,5		1	1	1	1	
45	Z602923	Soporte presostato		1	1	1	1	
	Q152004	Tornillo aplastado M-5x13		1	1	1	1	
	Q232030	Arandela plana A-5		1	1	1	1	
	Q162030	Tuerca exagonal M-5		1	1	1	1	
46	Z223005	Presostato de seguridad		1	1	1	1	

MOD.	LAVAVAJILLAS FRONTAL	ZONA	PARTE FUNCIONAL ELECTRICA	PLANO	C-1381

ITEM	CODIGO	DENOMINACION	TEXTO	FI-48 W	MF-48	FI-64 W	MF-64	NOTAS
47	Z203020	Retenedor de cable		1	1	1	1	
48	Z213005	Rotulo adhesivo RSTN		1	1	1	1	
49	R253044	Regleta de conexiones		1	1	1	1	
50	Z228412	Programador ciclo con termostop		1	1	-	-	
50	Z268412	Programador ciclo con termostop		-	-	1	1	
51	Z263002	Vaina para sonda (Tanque)		1	1	1	1	
52	Q306024	Arandela junta Ø18xØ12,5x1,5		1	1	1	1	
53	Q162070	Tuerca exagonal M-12		1	1	1	1	

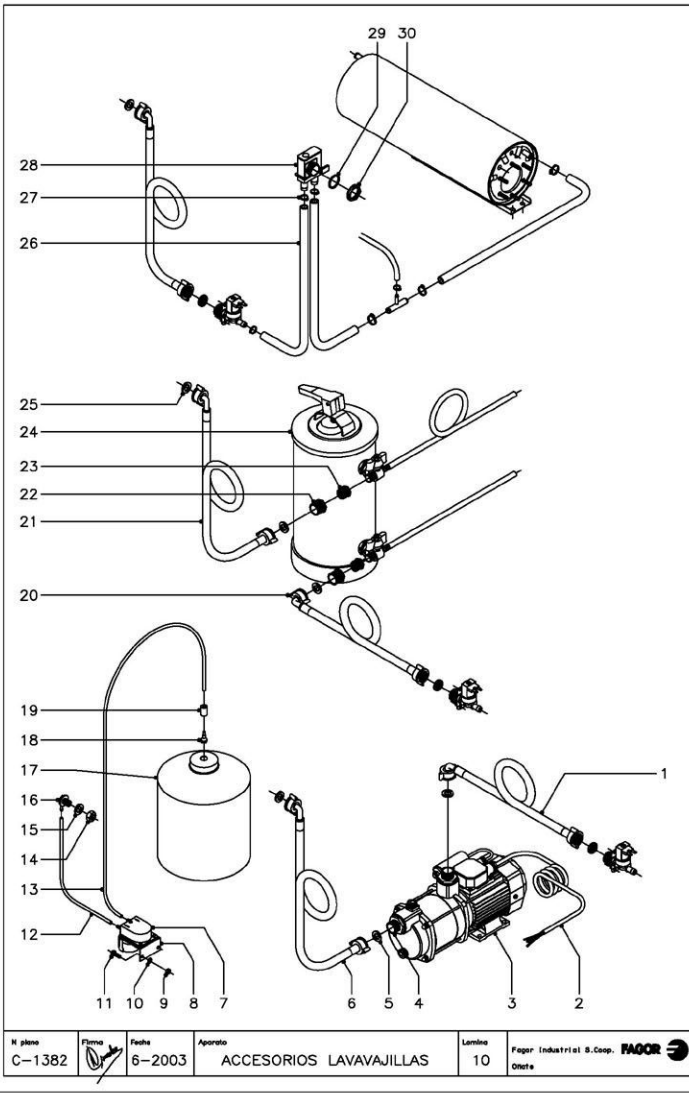

N plano	Firma	Fecha	Aparato	Lamina	
C-1382		6-2003	ACCESORIOS LAVAVAJILLAS	10	Fagor Industrial S.Coop. Onate FAGOR

MOD.	LAVAVAJILLAS FRONTAL	ZONA	ACCESORIOS PARA LAVAVAJILLAS	PLANO	C-1382

ITEM	CODIGO	DENOMINACION	TEXTO	FI-48	FI-48B	FI-64	FI-64B	NOTAS
		1210305187 KIT BOMBA PRESION						
1		Manguera de maquina		-	-	-	-	
2	Z209510	Cableado bomba de presion		1	1	1	1	
3	Z209508	Bomba de presion (230 V. 50 Hz)		1	1	1	1	
3	Z209508	Bomba de presion (230 V. 60 Hz)		1	1	1	1	
4	Z209509	Manguito		2	2	2	2	
5	Q307031	Junta manguera entrada agua		2	2	2	2	
6	Z602121	Manguera entrada de agua		1	1	1	1	
		1210305188 KIT DOSIFICADOR DETERGENTE						
7	Z209521	Dosificador de detergente		1	1	1	1	
	Q082005	Tornillo chapa 4,2x13		2	2	2	2	
8	Z209518	Soporte dosificador de detergente		1	1	1	1	
9	Q162030	Tuerca exagonal M-5		2	2	2	2	
10	Q232030	Arandela plana A-5		2	2	2	2	
11	Q012031	Tornillo exagonal M-5x10		2	2	2	2	
12	3699200	Conducto detergente Ø6xØ4x500		1	1	1	1	
13	3699200	Conducto detergente Ø6xØ4x2000		1	1	1	1	
14	Q162070	Tuerca exagonal M-12		1	1	1	1	
15	Q307031	Arandela junta Ø24xØ14x3		1	1	1	1	
16	Z230902	Pasamuros detergente		1	1	1	1	
17	-	Garrafa detergente		-	-	-	-	
18	Z601153	Filtro aspiracion		1	1	1	1	
19	Z701152	Peso filtro		1	1	1	1	
		1210305191 KIT DESCALCIFICADOR 8l.						
20	-	Manguera de maquina		-	-	-	-	
21	Z602121	Manguera entrada de agua		1	1	1	1	
22	Z209515	Tuerca reduccion 3/4" - 1/2"		2	2	2	2	
23	Z209516	Tuerca reduccion 1/2" - 3/8"		2	2	2	2	
24	Z209511	Descalcificador 8 l.		1	1	1	1	
25	Q307031	Junta manguera entrada agua		2	2	2	2	
		1210305186 KIT DESCALCIFICADOR 12l.						
20	-	Manguera de maquina		-	-	-	-	
21	Z602121	Manguera entrada de agua		1	1	1	1	
22	Z209515	Tuerca reduccion 3/4" - 1/2"		2	2	2	2	
23	Z209516	Tuerca reduccion 1/2" - 3/8"		2	2	2	2	
24	Z209507	Descalcificador 12 l.		1	1	1	1	
25	Q307031	Junta manguera entrada agua		2	2	2	2	
		1210305192 KIT DESCALCIFICADOR 16l.						
20	-	Manguera de maquina		-	-	-	-	
21	Z602121	Manguera entrada de agua		1	1	1	1	
22	Z209515	Tuerca reduccion 3/4" - 1/2"		2	2	2	2	
23	Z209516	Tuerca reduccion 1/2" - 3/8"		2	2	2	2	
24	Z209512	Descalcificador 16 l.		1	1	1	1	
25	Q307031	Junta manguera entrada agua		2	2	2	2	
		1210305189 KIT VALVULA ANTIRRETORNO						
26	3676900	Tubo goma negra Ø17xØ10x950		2	2	2	2	
27	Q081302	Abrazadera 12 - 20		2	2	2	2	
28	Z231105	Valvula antirretorno		1	1	1	1	
29	Q307029	Arandela junta Ø31xØ26.5x2		1	1	1	1	
30	Q223016	Tuerca roscada PG-21		1	1	1	1	
	Z206131	Folleto de instrucciones		1	1	-	-	
	Z246131	Folleto de instrucciones		-	-	1	1	
	Z213012	Esquema electrico adhesivo		1	-	-	-	Plano HC-16499-2
	Z213050	Esquema electrico de montaje		1	-	-	-	Plano HC-17265
	Z223012	Esquema electrico adhesivo		-	1	-	-	Plano HC-16500-1
	Z223050	Esquema electrico de montaje		-	1	-	-	Plano HC-17266
	Z243009	Esquema electrico adhesivo		-	-	1	-	Plano HC-16501-1
	Z243045	Esquema electrico de montaje		-	-	1	-	Plano HC-16217-9
	Z263009	Esquema electrico adhesivo		-	-	-	1	Plano HC-16502
	Z263045	Esquema electrico de montaje		-	-	-	1	Plano HC-16218-9
	Z603041	Cable alimentacion		1	1	-	-	
	Z203025	Instalacion electrica		1	1	-	-	
	Z203019	Instalacion electrica		-	-	1	1	
	Z213004	Cableado auxiliar (portamandos)		1	-	1	-	
	Z223002	Cableado bomba desagüe		-	1	-	1	
	Z243002	Cableado trifasico (calderin)		-	-	1	1	

MOD.	LAVAVAJILLAS FRONTAL	ZONA	VARIOS	PLANO	

ITEM	CODIGO	DENOMINACION	TEXTO	FI-48 W	MF-48	FI-64 W	MF-64	NOTAS
	Z208432	Folleto de instrucciones		1	1	1	1	
	Z228402	Esquema electrico adhesivo		1	1	-	-	Plano HC-17118-2
	Z228407	Esquema electrico de montaje		1	1	-	-	Plano HC-17265-3
	Z258402	Esquema electrico adhesivo		-	-	1	1	Plano HC-17119-3
	Z258406	Esquema electrico de montaje		-	-	1	1	Plano HC-17220-3
	Z408408	Cable alimentacion		1	1	-	-	
	Z203025	Instalacion electrica		1	1	-	-	
	Z203019	Instalacion electrica		-	-	1	1	
	Z223002	Cableado bomba desagüe		1	1	1	1	
	Z243002	Cableado trifasico (calderin)		-	-	1	1	
	Z229011	Cableado termo-stop		1	1	-	-	
	Z229009	Cableado termo-stop		-	-	1	1	
	Z603021	Chapita de tierra		2	2	2	2	
	Z228432	Indicador caracteristicas		1	1	-	-	
	Z258432	Indicador caracteristicas		-	-	1	1	
	R696507	Etiqueta de precaucion		1	1	1	1	
	R726512	Etiqueta advertencia legal		1	1	1	1	
	Z228435	Etiqueta conexiones		1	1	-	-	
	Z258435	Etiqueta conexiones		-	-	1	1	
	Z718434	Etiqueta seguridad electrica		1	1	1	1	
	R696511	Etiqueta embalage M.F.		-	1	-	1	

MOD.	LAVAVAJILLAS FRONTAL	ZONA	PIEZAS ESPECIFICAS PARA LA VERSION (220/240 V. - 60 Hz., II)	PLANO	C-1375 C-1376

ITEM	CODIGO	DENOMINACION	TEXTO	FI-48	FI-48B	FI-64	FI-64B	NOTAS
5	Z203511	Bomba de lavado 230 V. - 60 Hz.		1	1	1	1	C-1375
17	Z223501	Bomba de desague 230 V. - 60 Hz.		-	1	-	1	C-1376

MOD.	LAVAVAJILLAS FRONTAL AZKOYEN	ZONA	PIEZAS ESPECIFICAS (AZKOYEN)	PLANO	

ITEM	CODIGO	DENOMINACION	TEXTO	A-490 FI-48	A-490-B FI-48B	NOTAS
	Z218601	Embelleceedor adhesivo		1	-	
	Z228803	Embelleceedor adhesivo		-	1	
	Z658613	Boton de mando con anillo comp.		1	1	
	Z658607	Indicador de mando		1	1	
	Z658602	Asa puerta		1	1	
	Z208603	Adhesivo puerta		1	1	
	Z218612	Adhesivo panel		1	-	
	Z228813	Adhesivo panel		-	1	
	Z208608	Libro de instrucciones		1	1	
	Z208610	Hoja garantia AZKOYEN		1	1	
	Z658609	Palet AZKOYEN		1	1	
	Z202913	Panel frontal		1	-	
	Z228812	Panel frontal		-	1	
	Z230902	Pasamuros detergente		1	1	
	Q306024	Arandela junta Ø18xØ12.5x1,5		1	1	
	Q162070	Tuerca exagonal M-12		1	1	
	Z448614	Conducto aspiracion con filtro		1	1	
	Z701152	Peso filtro		1	1	
	Z448613	Cable dosificador		1	1	
	Z448616	Pegatina toma detergente		1	1	

MOD.	LAVAVAJILLAS FRONTAL RESTOMAT	ZONA	PIEZAS ESPECIFICAS (RESTOMAT)	PLANO	

ITEM	CODIGO	DENOMINACION	TEXTO	KM-48 FI-48	KM-64 FI-64	NOTAS
	Z214911	Embelleceedor adhesivo		1	-	
	Z244911	Embelleceedor adhesivo		-	1	
	Z214902	Boton de mando completo		1	1	
	Z650531	Asa puerta		1	1	

MOD.	LAVAVAJILLAS FRONTAL CORECO	ZONA	PIEZAS ESPECIFICAS (CORECO)	PLANO	

ITEM	CODIGO	DENOMINACION	TEXTO	CLV-48 FI-48	CLV-48-B FI-48B	NOTAS
	Z218101	Embelleceedor adhesivo		1	-	
	Z228101	Embelleceedor adhesivo		-	1	

MOD.	LAVAVAJILLAS FRONTAL	ZONA	PIEZAS ESPECIFICAS FI-48T (220 V., II, 60 Hz.)	PLANO	

ITEM	CODIGO	DENOMINACION	TEXTO	FI-48T FI-48	NOTAS
	Z218301	Embelleceedor adhesivo		1	
	Z218302	Programador ciclo 60 Hz		1	
	Z218306	Resistencia calderin 4000 W 230V.		1	
	Z203511	Bomba de lavado 230 V. 60 Hz.		1	
	Z202913	Panel frontal		1	
	Z208311	Folleto de instrucciones		1	

MOD.	LAVAVAJILLAS FRONTAL WAVECLEAN	ZONA	PIEZAS ESPECIFICAS (WAVECLEAN) (220/240 V., II , 60 Hz.)	PLANO	

ITEM	CODIGO	DENOMINACION	TEXTO	W4-A FI-48	NOTAS
	Z219301	Embelleceedor adhesivo		1	
	Z218302	Programador ciclo 120-180, 60 Hz.		1	
	Z203511	Bomba de lavado (230 V., 60Hz.)		1	

MOD.	LAVAVAJILLAS FRONTAL SHARPLINE	ZONA	PIEZAS ESPECIFICAS (SHARPLINE) (220 V. , 50 Hz.)	PLANO	

ITEM	CODIGO	DENOMINACION	TEXTO	FI-48-B FI-48B	NOTAS
	Z229201	Embelleceedor adhesivo		1	
	Z213002	Programador ciclo		1	
	Z683087	Contactor 3TF20 01-3AL2, 230 V.		1	
	Z229205	Cableado Sharpline		1	
	Z229011	Cableado termo-stop		1	
	X083011	Regleta faston macho doble		2	
	Z229210	Esquema elect. Montaje Sharpline		1	Plano HC-17268-3
	Z229204	Esquema electrico adhesivo		1	Plano HC-16793
	Z231105	Valvula antirretorno		1	
	Q307029	Arandela junta Ø31xØ26.5x2		1	
	Q223016	Tuerca roscada PG-21		1	
	Z263001	Indicador analogico		2	
	Z263002	Vaina para sonda (tanque)		1	
	Q306024	Arandela junta Ø18xØ12.5x1.5		1	
	Q162070	Tuerca exagonal M-12		1	
	Q013023	Tornillo exagonal M-4x20		4	
	3676900	Tubo goma negra Ø17xØ10x1830		1	
	Z658609	Palet		1	

	LAVAVAJILLAS FRONTAL	ZONA	PIEZAS ESPECIFICAS (AUSTRALIA) (220/240 V. , 50 Hz.)	PLANO	

ITEM	CODIGO	DENOMINACION	TEXTO	FI-48B-A FI-48B	FI-64B-A FI-64B	NOTAS
	Z229001	Embelleceedor adhesivo		1	-	
	Z259001	Embelleceedor adhesivo		-	1	
	Z213002	Programador ciclo		1	-	
	Z243001	Programador ciclo		-	1	
	Z229011	Cableado termo-stop		1	1	
	Z229016	Esquema electrico de montaje		1	-	Plano HC-17268-3
	Z258406	Esquema electrico de montaje		-	1	Plano HC-17220-3
	Z229010	Esquema electrico adhesivo		1	-	Plano HC-16505-1
	Z258402	Esquema electrico adhesivo		-	1	Plano HC-17119-3
	Z231105	Valvula antirretorno		1	1	
	Q307029	Arandela junta Ø31xØ26.5x2		1	1	
	Q223016	Tuerca roscada PG-21		1	1	
	Z263001	Indicador analogico		2	2	
	Z263002	Vaina para sonda (tanque)		1	1	
	Q306024	Arandela junta Ø18xØ12.5x1,5		1	1	
	Q162070	Tuerca exagonal M-12		1	1	
	Z683087	Contactor 3TF20 01-3AL2, 230 V.		1	1	
	Q013023	Tornillo exagonal M-4x20		4	4	
	3676900	Tubo goma negra Ø17xØ10x1830		1	-	
	3676900	Tubo goma negra Ø17xØ10x2180		-	1	
	Z658609	Palet		1	1	

MOD.	LAVAVAJILLAS FRONTAL ASPES	ZONA	PIEZAS ESPECIFICAS (ASPES)	PLANO	

ITEM	CODIGO	DENOMINACION	TEXTO	LABP-480 FI-48	LABP-480 B FI-48 B	LABP-640 FI-64	LABP-640 B FI-64 B	NOTAS
	Z218701	Embelleceedor adhesivo		1	-	-	-	
	Z228701	Embelleceedor adhesivo		-	1	-	-	
	Z248701	Embelleceedor adhesivo		-	-	1	-	
	Z258701	Embelleceedor adhesivo		-	-	-	1	
	Z208702	Asa puerta		1	1	1	1	
	Z448702	Boton de mando completo		1	1	1	1	