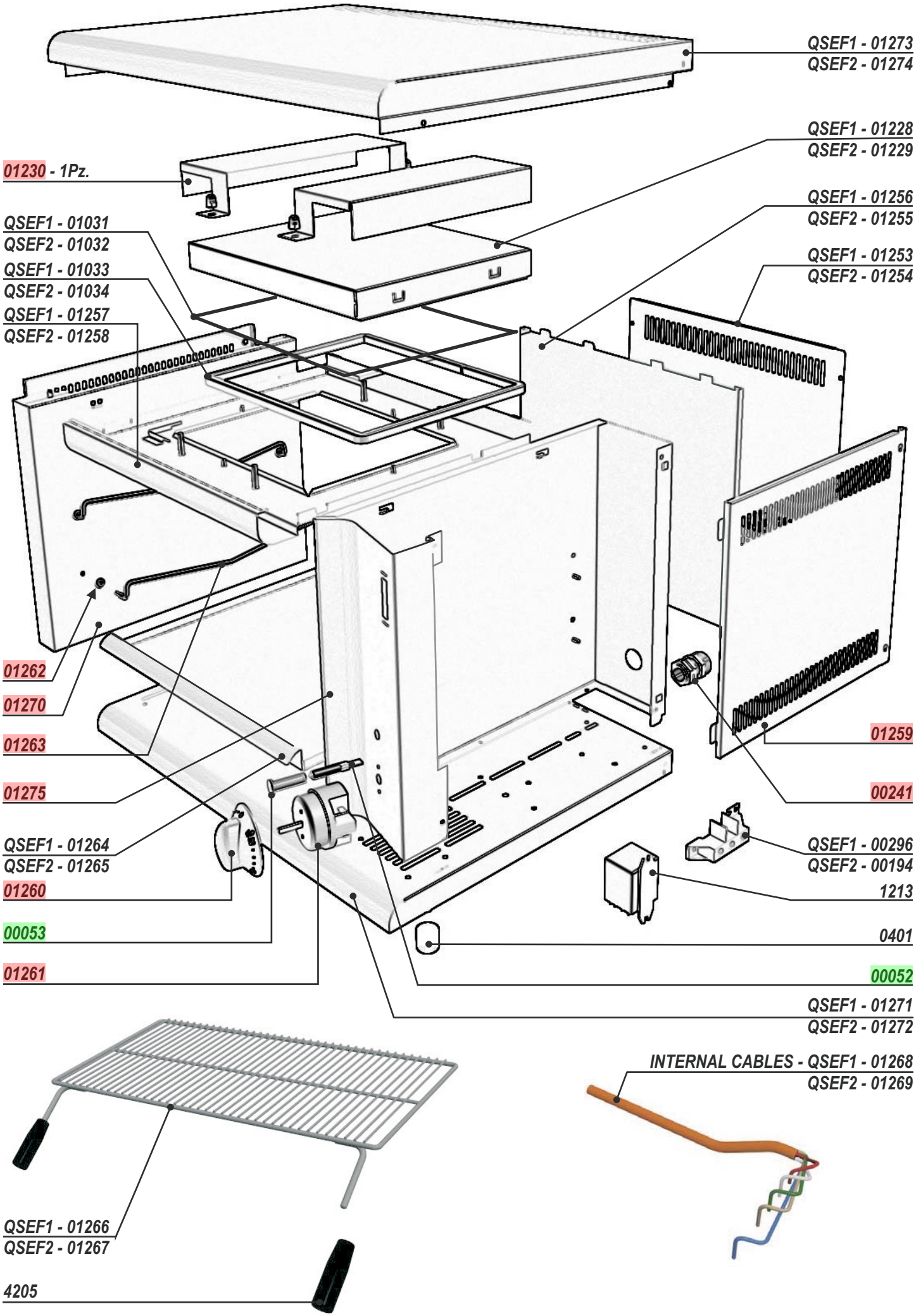
QSEF1 - 01273
QSEF2 - 01274
QSEF1 - 01228
QSEF2 - 01229
01230 - 1Pz.
QSEF1 - 01256
QSEF2 - 01255
QSEF1 - 01031
QSEF2 - 01032
QSEF1 - 01253
QSEF2 - 01254
QSEF1 - 01033
QSEF2 - 01034
QSEF1 - 01257
QSEF2 - 01258
01262
01270
01263
01259
01275
00241
QSEF1 - 01264
QSEF2 - 01265
QSEF1 - 00296
QSEF2 - 00194
01260
1213
00053
0401
01261
00052
QSEF1 - 01271
QSEF2 - 01272
INTERNAL CABLES - QSEF1 - 01268
QSEF2 - 01269
QSEF1 - 01266
QSEF2 - 01267
4205

Artic./Item	Descrizione/Description	Modello/Model
216005	**SALAMANDRA ULTRARAPIDA CHIUSA SU 3 LATI** **ULTRA RAPID SALAMANDER - CLOSED ON 3 SIDES**	**QSEF1/0**

Cons./Recom.	Pos./Posit.	Ricambio/Replacement			Prezzo/Price List
	00000401	RC00000401	PIEDINO IN GOMMA SEF-TS-IR	RUBBER FOOT	4,08
*	00001213	RC00001213	RELAIS 16A 220V TOASTER	RELAY	45,34
	00004205	RC00004205	IMPUGNATURA IN BAKELITE	HANDLE	8,38
	00241000	RC00241000	PRESSACAVO PG16 CON DADO	CABLE GLAND AND NUT	7,18
	00296000	RC00296000	MORSETTIERA MONOFASE	CONNECTING BLOCK	6,62
	01031000	RC01031000	VETRO RESISTENZA QSE40	HEATING ELEMENT GLASS QSE40	76,24
	01033000	RC01033000	GUARNIZIONE RESISTENZA QSE40	HEATING ELEMENT GASKET QSE40	13,57
*	01228000	RC01228000	RESISTENZA ELETTRICA QSE40 2KW	HEATING ELEMENT QSE40	150,05
	01230000	RC01230000	BLOCCAGGIO RESISTENZA QSE	HEATING ELEMENT LOCK QSE	17,19
	01253000	RC01253000	SCHIENALE ESTERNO QSEF1	EXTERNAL BACK PANEL QSEF1	21,56
	01256000	RC01256000	CHIUSURA INTERNA QSEF1	INTERNAL LOCK QSEF1	31,74
	01257000	RC01257000	SUPPORTO RESISTENZE QSEF1	HEATING ELEMENT SUPPORT QSEF1	49,38
	01259000	RC01259000	FIANCO ESTERNO QSEF1-2	EXTERNAL SIDE QSEF1-2	35,02
*	01261000	RC01261000	TEMPORIZZATORE 30' PER QSEF	TIMER	40,49
	01262000	RC01262000	BOCCOLA GUIDA TELAIO	BUSHING FOR RUNNER	4,52
	01263000	RC01263000	GUIDA GRIGLIA QSEF	RUNNER FOR GRID QSEF	5,98
	01264000	RC01264000	BACINELLA ESTRAIBILE QSEF1	REMOVABLE DRIP TRAY QSEF1	43,59
	01266000	RC01266000	GRIGLIA QSEF1	GRID QSEF1	31,34
	01271000	RC01271000	FONDO QSEF1	BASE QSEF1	75,18
	01273000	RC01273000	CIELO QSEF1	EXTERNAL UPPER PANEL QSEF1	61,15
	01275000	RC01275000	FIANCO DESTRO	RIGHT SIDE	52,76
*	01782000	RC01782000	LAMPADA SEGN.NEON FASTON VERDE 230V	GREEN NEON LAMP 230V	6,09
*	01783000	RC01783000	PORTALAMPADA TRASPARENTE D10	TRANSPARENT LAMP HOLDER D10	5,30

L'azienda si riserva il diritto di apportare ulteriori aggiornamenti senza preavviso. / The data may be updated without prior warning