CCF-10 REF. 19036263 / CCF-10 CI REF. 19036347

CCF-20 REF. 19036264 / CCF-20 CI REF. 19036348

CCF-40 REF. 19036265 / CCF-40 CI REF. 19036350

Versión 2016-01

CCF-10

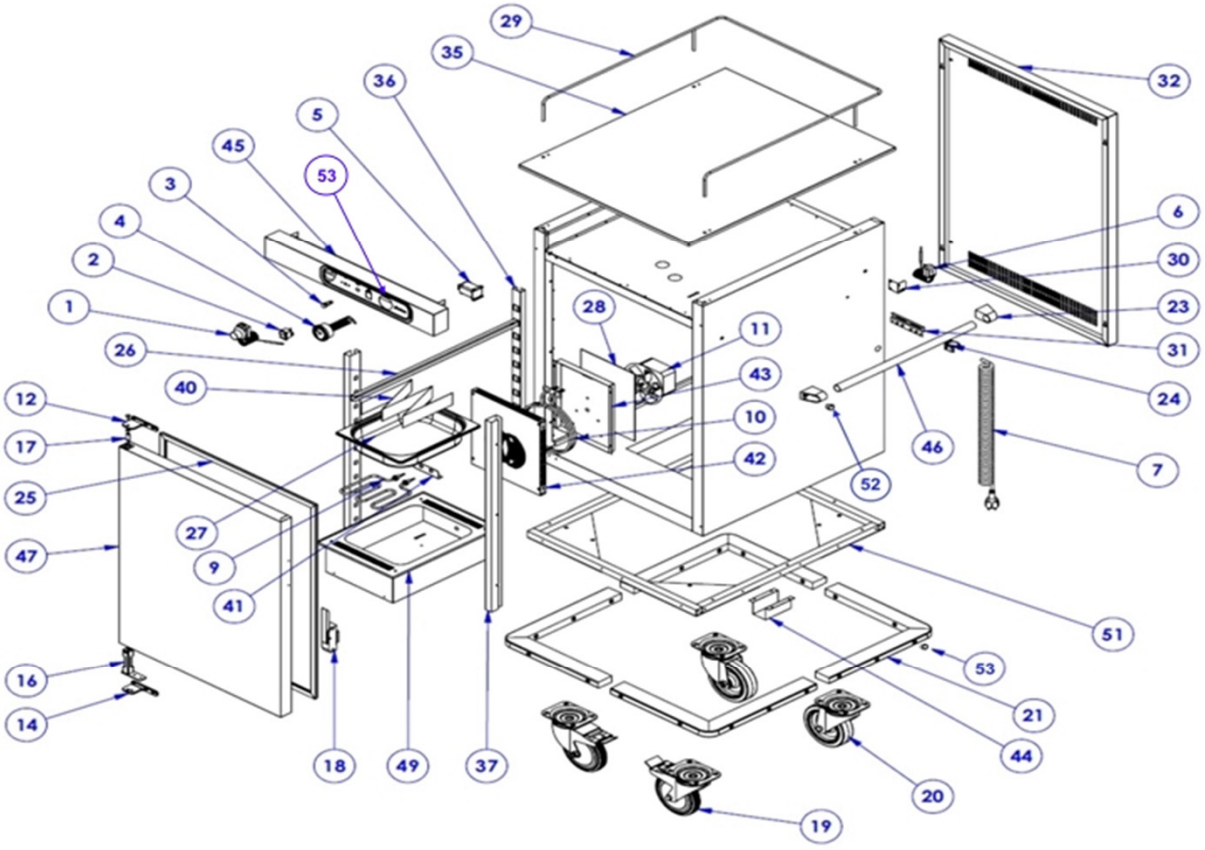

Notes: **CHECK BEFORE ORDER SPARE PARTS**

1-№/Code in legend with "*" check for S/№ before 03-2015

2-№/Code in legend with "X" for **other V** than 220v 1/PH 50/60 Hz

COMPROBAR ANTES DE PEDIR RECAMBIOS

№ de Código marcados "*" Comprobar para №/S anterior a 03-2015

№ de Código marcados con "X" para **V** que no sea 220v 1/N 50/60Hz

CCF-10 REF. 19036263 / CCF-10 CI REF. 19036347

CCF-20 REF. 19036264 / CCF-20 CI REF. 19036348

CCF-40 REF. 19036265 / CCF-40 CI REF. 19036350

Versión 2016-01

CCF-20

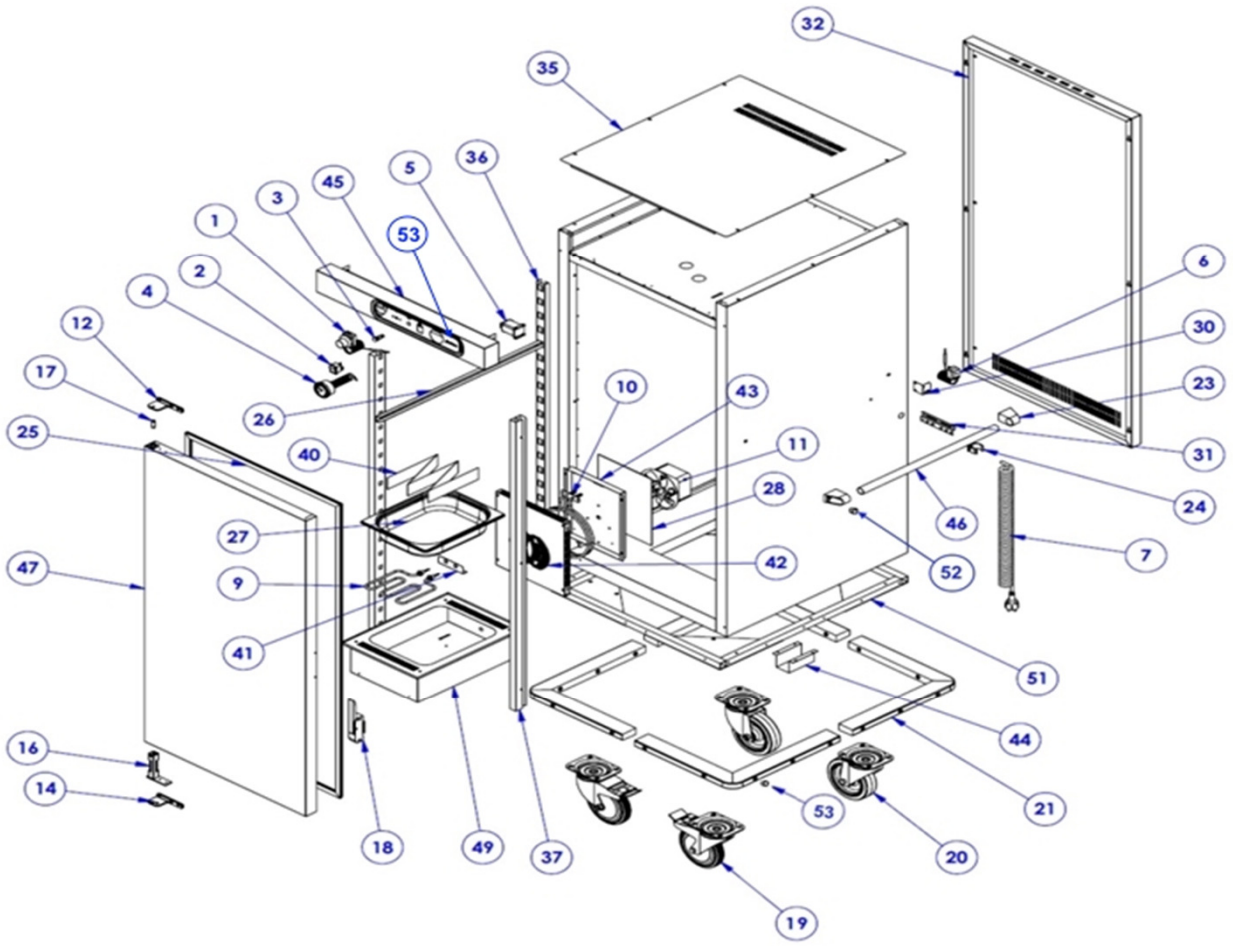

Notes: CHECK BEFORE ORDER SPARE PARTS

1-№/Code in legend with "*" check for S/№ before 03-2015

2-№/Code in legend with "X" for **other V** than 220v 1/PH 50/60 Hz

COMPROBAR ANTES DE PEDIR RECAMBIOS

№ de Código marcados "*" Comprobar para №/S anterior a 03-2015

№ de Código marcados con "X" para **V** que no sea 220v 1/N 50/60Hz

CCF-10 REF. 19036263 / CCF-10 CI REF. 19036347

CCF-20 REF. 19036264 / CCF-20 CI REF. 19036348

CCF-40 REF. 19036265 / CCF-40 CI REF. 19036350

Versión 2016-01

CCF-40

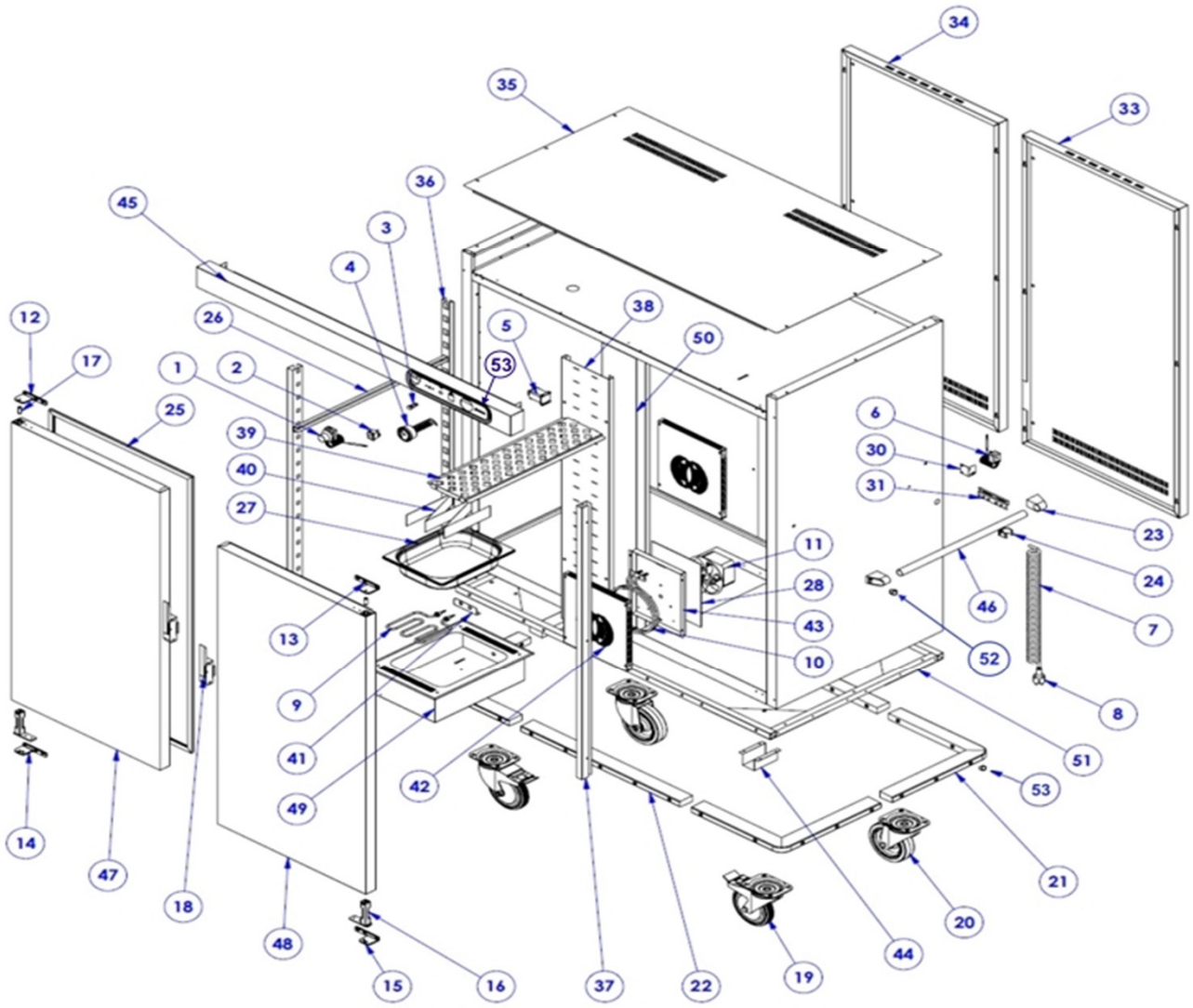

Notes: CHECK BEFORE ORDER SPARE PARTS

1-№/Code in legend with "*" check for S/№ before 01-2016

2-№/Code in legend with "X" for **other V** than 220v 1/PH 50/60 Hz

COMPROBAR ANTES DE PEDIR RECAMBIOS

№ de Código marcados "*" Comprobar para №/S anterior a 01-2016

№ de Código marcados con "X" para **V** que no sea 220v 1/N 50/60Hz

HOT TROLLEYS / CARROS CALIENTES

FAGOR

CCF-10 REF. 19036263 / CCF-10 CI REF. 19036347

CCF-20 REF. 19036264 / CCF-20 CI REF. 19036348

CCF-40 REF. 19036265 / CCF-40 CI REF. 19036350

Versión 2016-01

Nº	CODE CÓDIGO	RECOM.	DESCRIPTION	DESCRIPCIÓN	CCF-10	CCF-20	CCF-40	CCF-10 CI	CCF-20 CI	CCF-40 CI
1	12034068	•	0-90 º C NT129BQ THERMOSTAT	TERMOST.0-90ºC NT124FG	1	1	1	1	1	1
2	12037293	•	SWITCH BIPOLAR AMB. ON/OFF	INT.BIP.AMB.O/I CONTAC.REFORZ.	1	1	1	1	1	1
3	12037853		PILOT AMB.FUNCION	PILOTO AMB.FUNCION REDONDO	1	1	1	1	1	1
4	12047043	•	TERMOMETER.RED.0/120 ºC D.52 EDENOX	TERMOMT.RED.0/120ºC D.52 EDENOX	1	1	1	1	1	1
5A	12024011	•	230V AC 50/60HZ 16A 4 WAY UL CONTACTOR N	CONTACTOR 230V AC 50/60HZ 16A 4via UL	1	1	1	1	1	1
5X	12067553	•	AF 16-30-10 CONTACTOR 100/250V	CONT.WEIDM. 32A 120V 60Hz	X	X	X	X	X	X
6	12034756	•	THERMOSTAT .SAFETY.SP-041 BQ 125ºC	TERMOST.SEG.SP-041 BQ 125ºC	1	1	2	1	1	2
7A	12033892		HOSE.CURL 3X1,5mm1m	MANG.RIZADA 3X1.5X670 REPOSO	1	1				
7B	12033428		HOSE.CURL 3X2,5mm1m	MANG.RIZADA 3X2.5X670 REPOSO			1			
7C	12132684		HOSE.CURL W/ENGLISH PLUG 3x1,5mmx670	MANG.RIZADA INGLESA 3X1.5X670 REPOSO				1	1	
7D	12132685		HOSE.CURL W/ENGLISH PLUG 3X2,5mmx670	MANG.RIZADA INGLESA 3X2.5X670 REPOSO						1
9	12034860	•	ELEMENT..220V 480W (208X160) ACP	RESIST.220v 480W (208x160) ACP	1	1	1	1	1	1
9X	12050232	•	RESIT.120V 60Hz 480W ACP	RESIT.120V 60Hz 480W ACP	X	X	X	X	X	X
10	12034379	•	BACKING ELEMENT 1400W-220V	RESIST.AL AIRE RESER1400W-220V	1	1	2	1	1	2
10X	12050233	•	RESSIST.AIR CCB 1400W 120V 60Hz	RESIT.AIRE CCB 1400W 120V 60Hz	X	X	X2	X	X	X2
11	12032214	•	FAN. CCB 55462.40940 RRL140	VENTILADOR CCB 55462.40940 RRL140	1	1	2	1	1	2
11X	12050228	•	FAN CCB RRL140 120V 60HZ	VENTILADOR CCB RRL140 120V 60HZ	X	X	X2	X	X	X2
12	12041474		HINGE SUPPORT UPPER LEFT THREAD M-6	SOPORTE BISAGRA SUPER.IZQD. ROSCA M-6	1	1	1	1	1	1
13	12041472		HINGE BRACKET UPPER RIGHT THREAD M-6	SOPORTE BISAGRA SUPER.DCHA. ROSCA M-6			1			1
14	12036986	•	HINGE BRACKET LOWER LEFT	SOPORTE BISAGRA INFR.IZQD.	1	1	1	1	1	1
15	12037017	•	HINGE BRACKET LOWER RIGHT	SOPORTE BISAGRA INFR.DRCH.			1			1
16	12038130	•	HINGE TRS1D DOUBLE SPRING DV-2068	BISAGRA TRS1D DOBLE MUELLE DV-2068	1	1	2	1	1	2
17	12038076		INOX M6 ROSC.INT SHAFT30X10BEARING	EJE30x10VARIL INOX ROSC.INT M6	1	1	2	1	1	2
18	12032862		DOOR LOCKING G-885C	CIERRE CON NARIZ SUPLEMTO	1	1	2	1	1	2
19	12031783	•	WHEEL D=160 W/BRAKE	RUEDA D=160 C/FR.	2	2	2	2	2	2
20	12032030	•	WHEEL D=160 NO/BRAKE	RUEDA D=160 S/FR.	2	2	2	2	2	2
21	12115300		BUMPER CORNER CCB NEW v02	ESQUINERA PARAGOLPES CCB NUEVO v02	4	4	4	4	4	4
22	12115299		BUMPER RAIL CCB-40 v02	LARGUERO PARAGOLPES CCB-40 v02			2			2
23	12130885	•	HOT VEHICLES HANDLE SUPPORT CCE (GREY)	SOPORTE TIRADOR CARROS CAL. V02 GRIS	4	4	4	4	4	4
24	12057439		CLAMP P COND/STAPLEGFURN	PINZA DE PLASTICO SUJETATUBOS	1	1	1	1	1	1
25A	12029402	•	SILICONE DOOR SEAL 1230x630	BURLETE SILICONA 1230x630		1	2		1	2
25B	12029828	•	SILICONE DOOR SEAL 796x630	BURLETE SILICONA 796x630	1			1		
26	12037948		GUIDE GN 2/1 U 662 mm	GUIA GN 2/1 U 662 mm	20	40	40	20	40	40
27	12048007		GN INOX CHAMBER 1/2-65 CCB	CUBETA INOX.GASTRON 1/2-65 CCB	1	1	1	1	1	1
28	12032580		BOARD ISUPPORT.LAN 750 214X285X2	JUNTA ISOPLAN 750 214x285x2	1	1	2	1	1	2
29*	12079587		BANISTER CCB-10	BARANDILLA CCB-10	1			1		
30	12071844		SAFETY THERMOSTAT SUPPORT	SOPORTE TERMOSTATO SEGURIDAD	1	1	2	1	1	2
31	12037799		PROTECTOR OF PROBE CCB	PROTECTOR DE SONDA CCB	1	1	2	1	1	2
32A	12050393		EXTERNAL FAN SUPPORT CCB-10- 220V	RESPALDO EXTR.VENTILADOR CCB-10-220V	1			1		
32AX	12071806		EXTERNAL FAN SUPPORT CCB-10- 120V	RESPALDO EXTR.VENTILADOR CCB-10-220V	X			X		
32B	12029241		EXTERNAL FAN SUPPORT CCB-20	RESPALDO EXTR.VENTILADOR CCB-20		1			1	
32BX	12071805		EXTERNAL FAN SUPPORT CCB-20-120V	RESPALDO EXTR.VENTILADOR CCB-20-120V		X			X	
33	12050392		EXTERNAL FAN SUPPORT RIGHT CCB-40	RESPD.EXTR.VENTILADOR DCH. CCB-40			1			1
34	12050391		EXTERNAL FAN SUPPORT LEFT CCB-40	RESPD.EXTR.VENTILADOR IZD. CCB-40			1			1
33X	12071804		EXTERNAL FAN SUPPORT RIGHT CCB-40-120V	RESPD.EXTR.VENTILADOR DCH. CCB-40-120V			X			X
34X	12071803		EXTERNAL FAN SUPPORT LEFT CCB-40-120V	RESPD.EXTR.VENTILADOR IZD. CCB-40-120V			X			X
35A	12079586		TOP COVER CCB-10	TAPA TECHO CCB-10	1			1		
35B	12050407		TOP COVER CCB-20	TAPA TECHO CCB-20		1			1	
35C	12041455		TOP COVER CCB-40	TAPA TECHO CCB-40			1			1
36A	12071851		INNER RACK CCB-10	CREMALLERA INTERIOR CCB-10	2			2		
36B	12071847		INNER RACK CCB-20	CREMALLERA INTERIOR CCB-20		2	2		2	2
37A	12071850		FRONT RACK CCB-10	CREMALLERA DELANTERA CCB-10	2			2		
37B	12050405		RIGHT FRONT RACK CCB-20	CREMALLERA DELANTERA DRCH. CCB-20		1	1		1	1
37C	12050406		LEFT FRONT RACK CCB-20	CREMALLERA DELANTERA IZQD. CCB-20		1	1		1	1
38*	12071852		CENTRAL SUPPORT RACK CCB-40	CREMALLERA CENTRAL RESPALDO CCB-40			1			1
39*	12050404		SUPPLEMENTARY GRILL CCB-40	PARRILLA SUPLEMENTO CCB-40			20			20
40	12048008		BREAKWATER CCB	ROMPEOLAS CCB	1	1	1	1	1	1
41	12050364		HEATING ELEMENT SUPPORT ACP	SOPORTE RESISTENCIA ACP	1	1	1	1	1	1

42	12035240		FAN PROTECTION	PROTECCION VENTILADOR	1	1	2	1	1	2
43	12050403		INNER HEATING SUPPORT CCB	SOPORTE INTERIOR RESISTENCIA	1	1	2	1	1	2
44*	12071861		HEATING ELEMENT CABLE COVER	CUBRECABLES RESISTENCIA	1	1	1	1	1	1
45A*	12050398		CONTROL PANEL	CUADRO MANDOS CCB-20	1	1		1	1	
45B*	12071798		CONTROL PANEL CCB-40	CUADRO MANDOS CCB-40			1			1
46	12036038		HANDLE TUBE	TUBO TIRADOR	2	2	2	2	2	2
47A*	12084491		DOOR ASSEMBLY CCB-10	CONJUNTO PUERTA CCB-10	1			1		
47B*	12079591		DOOR ASSEMBLY CCB-20	CONJUNTO PUERTA CCB-20		1	1		1	1
48*	12084492		RIGHT DOOR ASSEMBLY CCB-40	CONJUNTO PUERTA DRCHA.CCB-40			1			1
49*	12084505		BOTTOM HEAT UNIT ASSEMBLY	CONJUNTO UNIDAD CALORIFICA FONDO	1	1	1	1	1	1
50*	12084468		VERTICAL FRONT ASSEMBLY CCB-40	CONJUNTO FRONTI VERTICAL CCB-40			1			1
51A*	12123821		CHASSIS CCB-20 v03	CHASIS CCB-20 V.3	1	1		1	1	
51B*	12123822		CHASSIS CCB-40 v03	CHASIS CCB-40 V.3			1			1
52	12132778		HANDLE PLASTIC HOLE COVER CCB (GREY)	TAPETA SOPORTE TIRADOR CCB (GRIS)	4	4	4	4	4	4
53	12115302		BUMPER HOLE COVER CCB	TAPETA PARAGOLPES CCB	24	24	36	24	24	36
54	12132240		PANEL STICKER 345X68 CCF (FAGOR)	PEGAT.345x68 CUADRO CCB (EDENOX)	1	1	1	1	1	1