SAGI - ISOLA 225,5 CM BAGNOMARIA 6 x 1/1 G.N.
QI21VB - 30-01-2006 » 20-04-2009

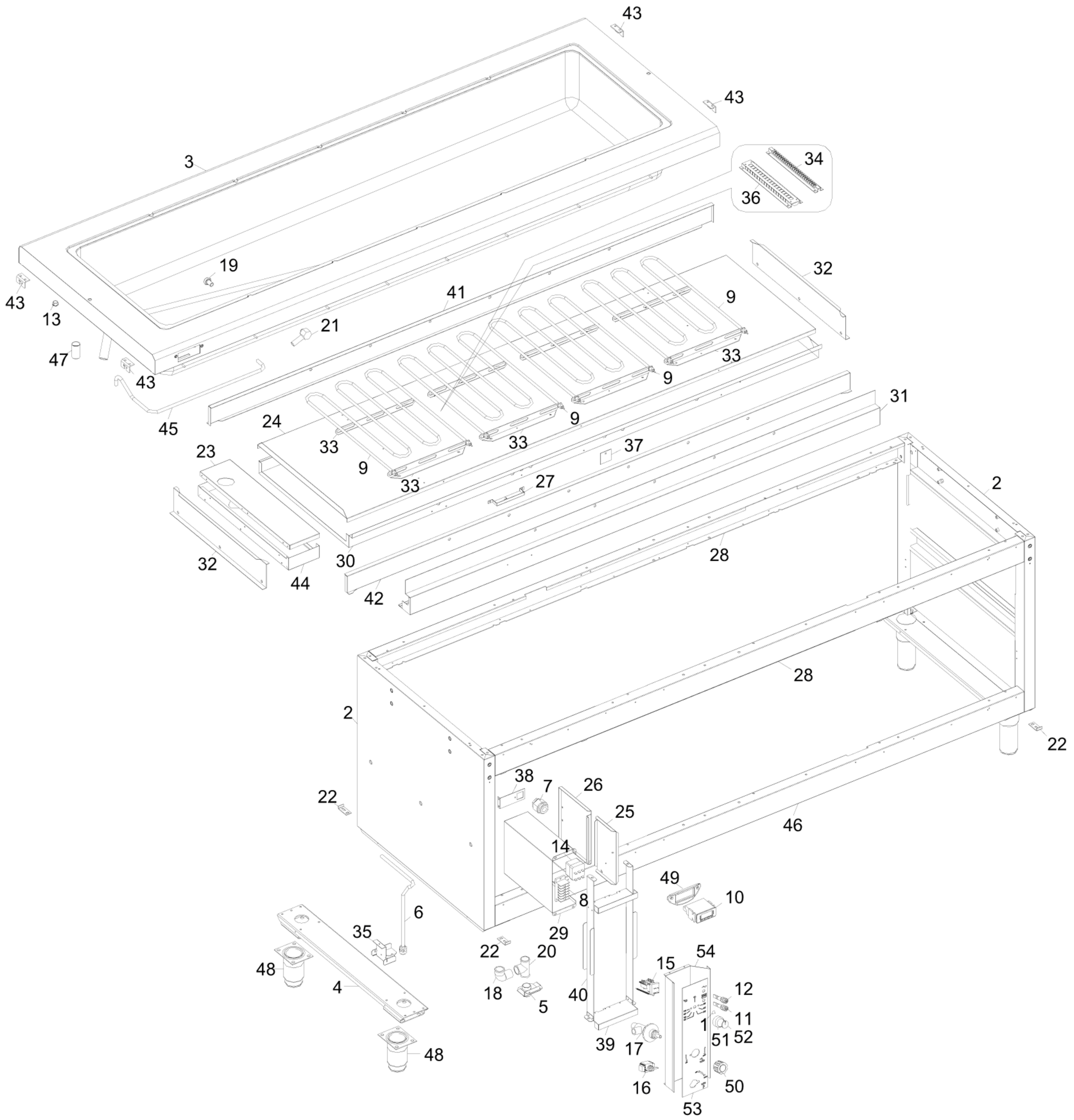

SAGI - ISOLA 225,5 CM BAGNOMARIA 6 x 1/1 G.N.
QI21VB - A000550-GRUPPO ALZATE DI DISTRIBUZIONE - 30-01-2006 » 20-04-2009

