lamber

Lavastoviglie a TRAINO Cestelli
Lave-vaisselle á panier á TRACTION
Dishwashers with Pull-Through Rack
Geschirrspüler mit Korb-Zugvorrichtung

Ed.
10/2004

Rev. A

da/from
06/2002

M130
M180

PARTI DI RICAMBIO
PIECES DETACHEES
SPARE PARTS
ERSATZTEILE

CE

lamber	GRUPPO LAVAGGIO - COMPOSANTS LAVAGE WASHING COMPONENTS - WASCHROHR	MOD. **M130** **M180**	TAV. **1 A** ED. 10/2004

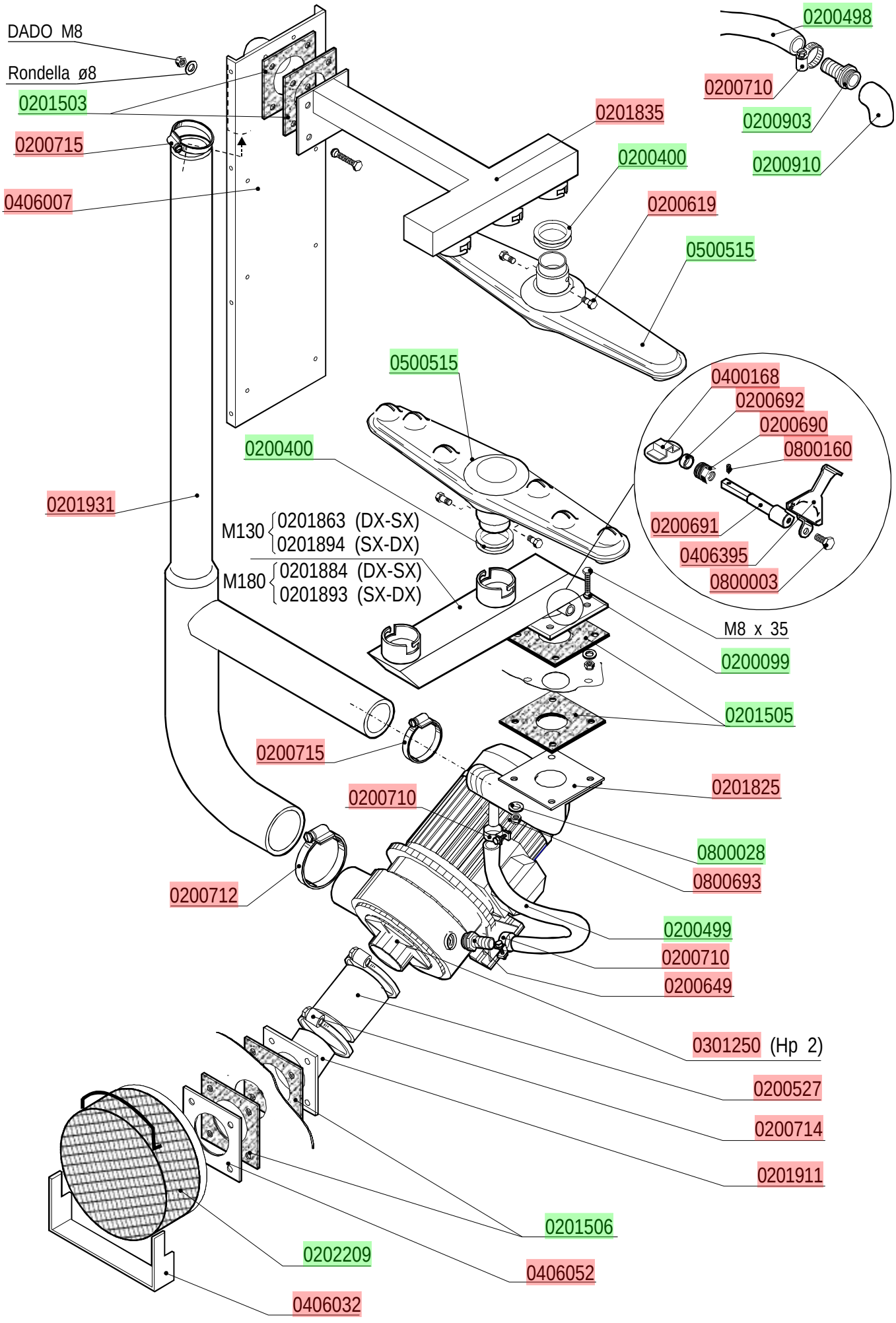

lamber	VASCA LAVAGGIO - CUVE LAVAGE WASH TANK - WASCHTANKROHR	MOD. **M130** **M180**	TAV. **2 A** ED. 10/2004

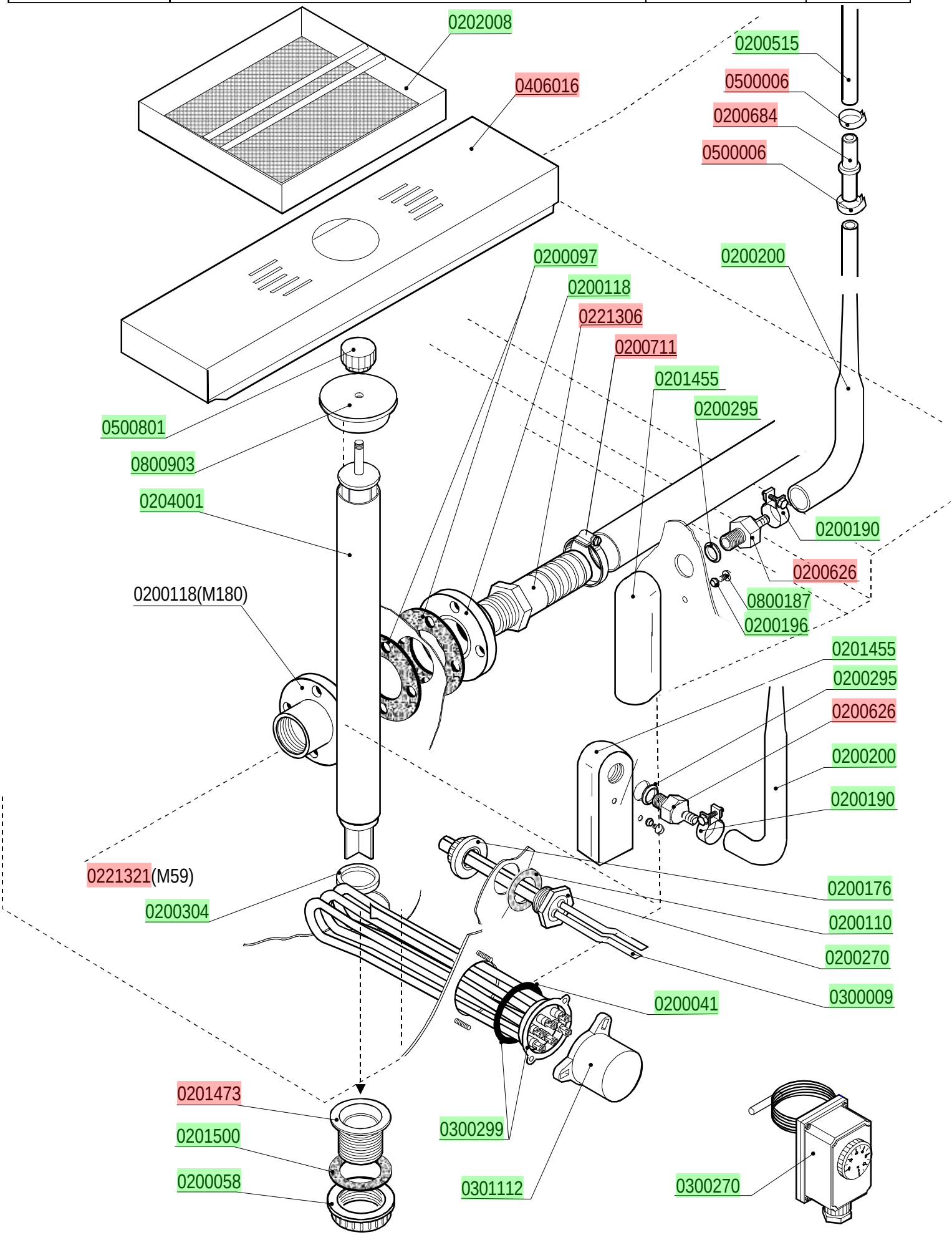

lamber	GRUPPO PRE-RISCIACQUO/GROUPE PRE-RINÇAGE PRE-RINSE COMPONENTS/VOR-NACHSPÜLROHR	MOD. **M130** **M180**	TAV. **3 A** ED. 10/2004

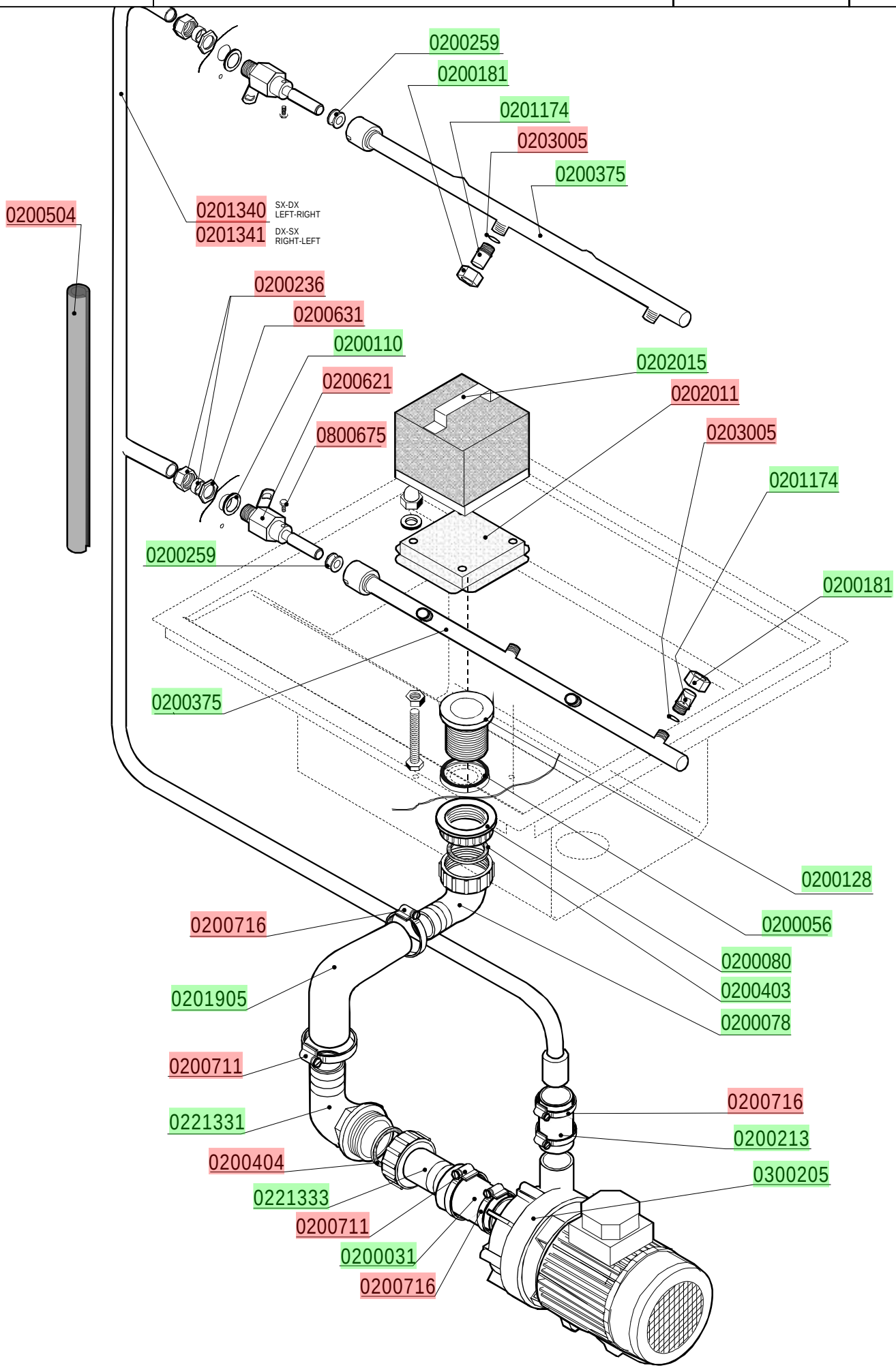

lamber	VASCA RISCIACQUO - CUVE RINÇAGE RINSE TANK COMPONENTS - NACHSPÜLTANKROHR	MOD. **M130** **M180**	TAV. **4 A** ED. 10/2004

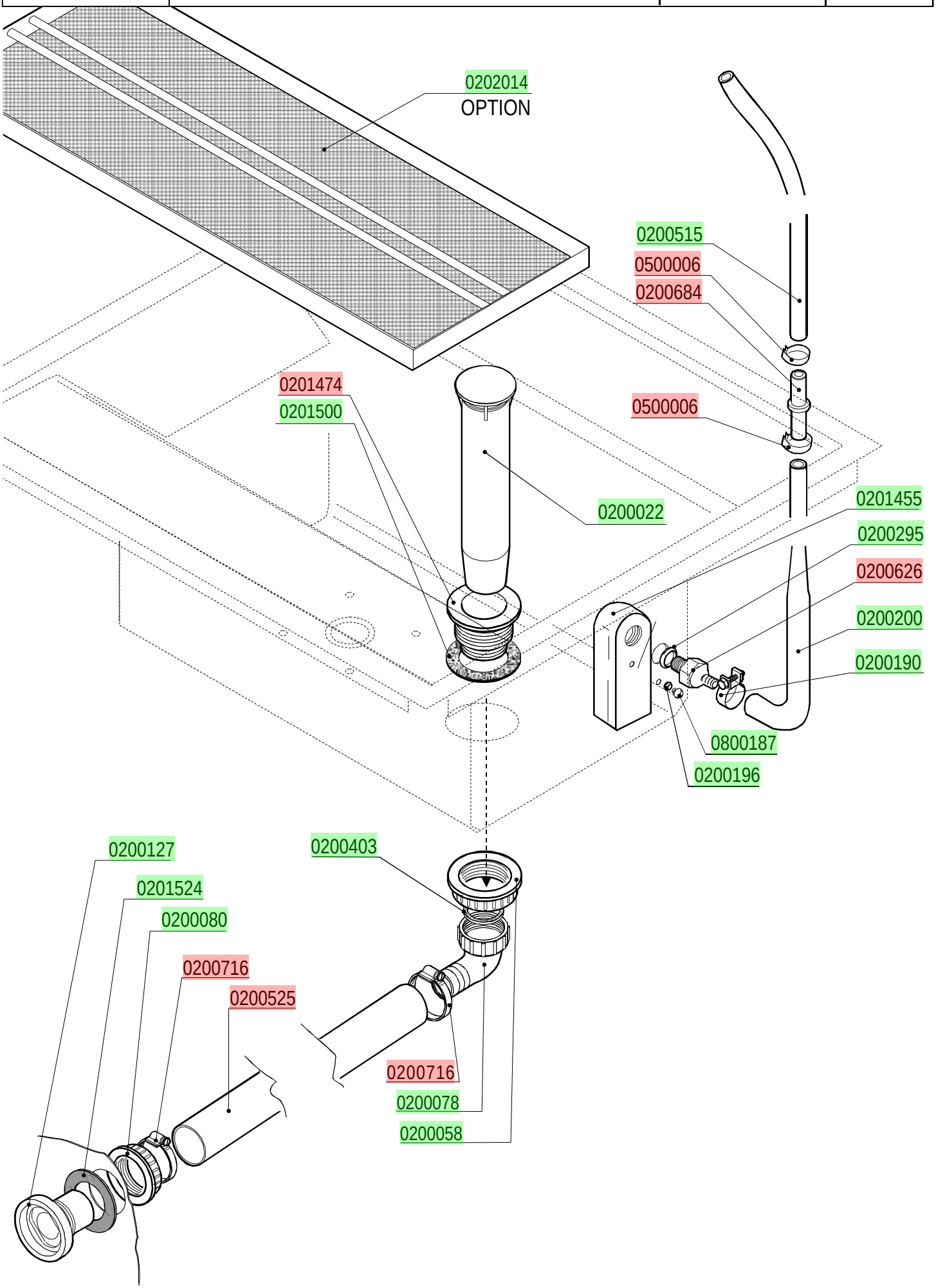

lamber	GRUPPO RISCIACQUO - COMPOSANTS RINÇAGE RINSE COMPONENTS - NACHSPÜLROHR	MOD. **M130** **M180**	TAV. **5 A** ED. 10/2004

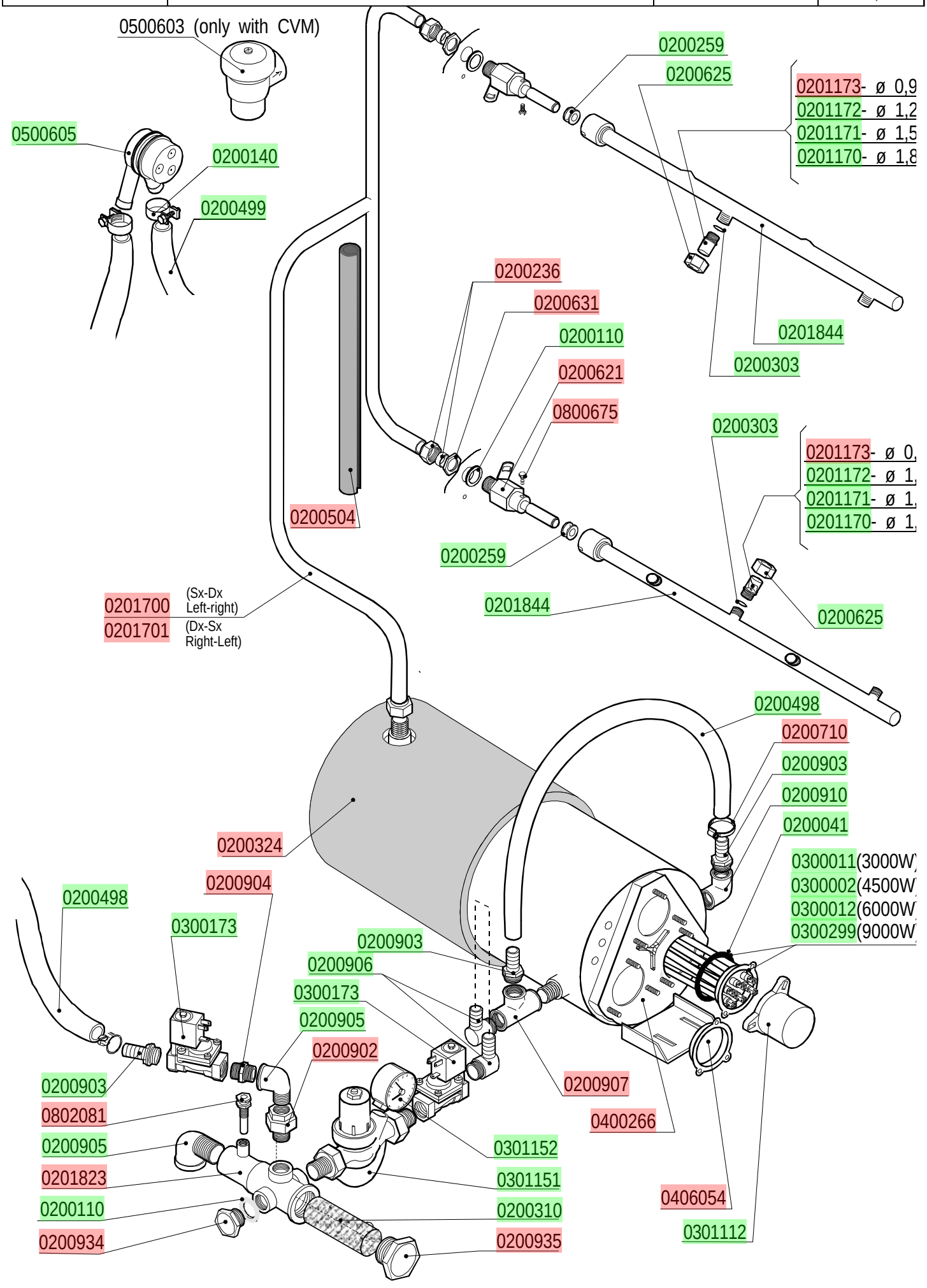

lamber	GUIDA ECONOMIZZATORI GLISSIERE ECONOMISEUR RINÇAGE RINSE ECONOMISER - SPÜLUNG SPARSCHALTER	MOD. **M130** **M180**	TAV. **6 A** ED. 10/2004

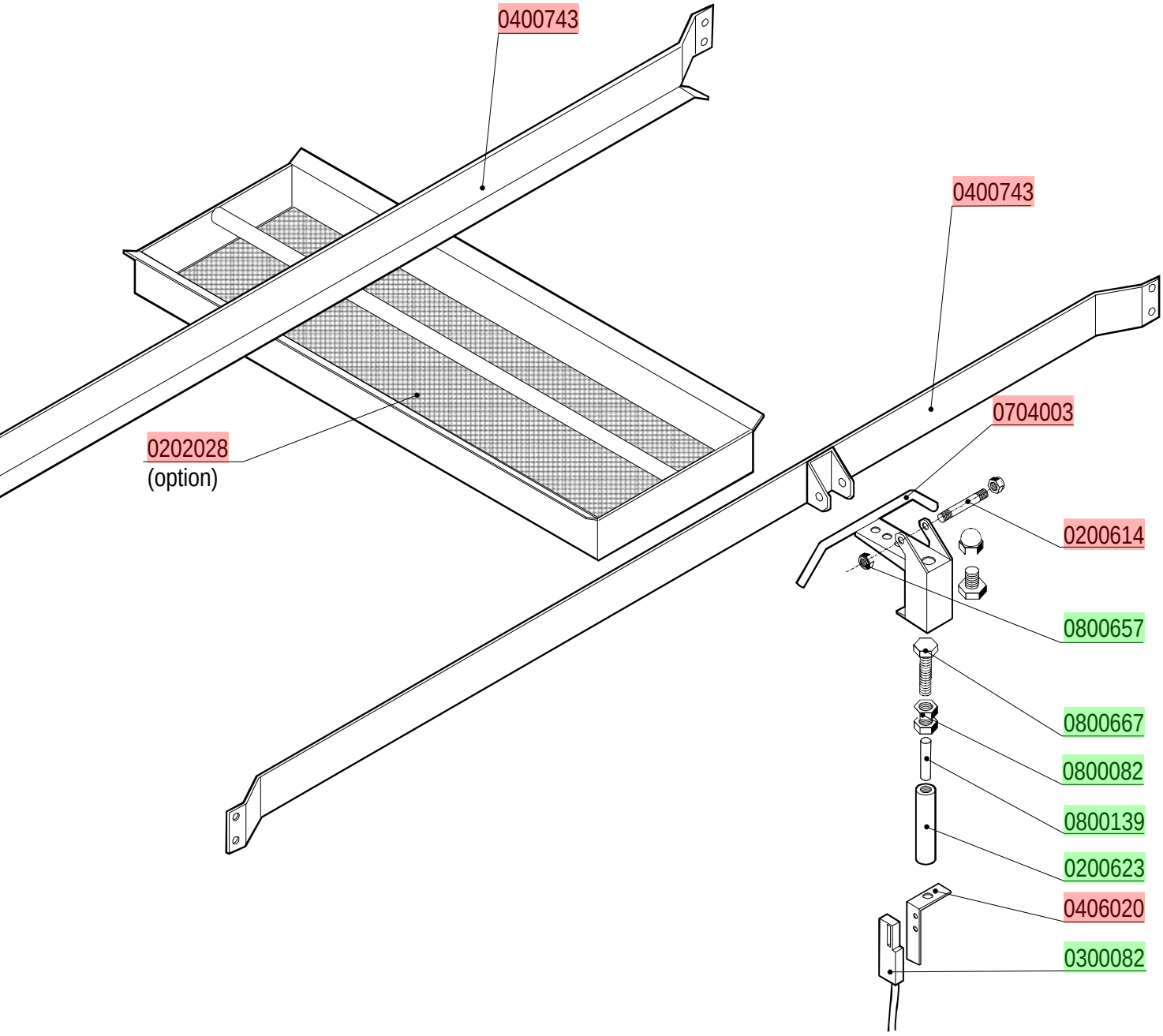

lamber	GRUPPO TRAINO - AVANCEMENT DRIVE EXCENTER - EXZENTER	MOD. **M130** **M180**	TAV. **7 A** ED. 10/2004

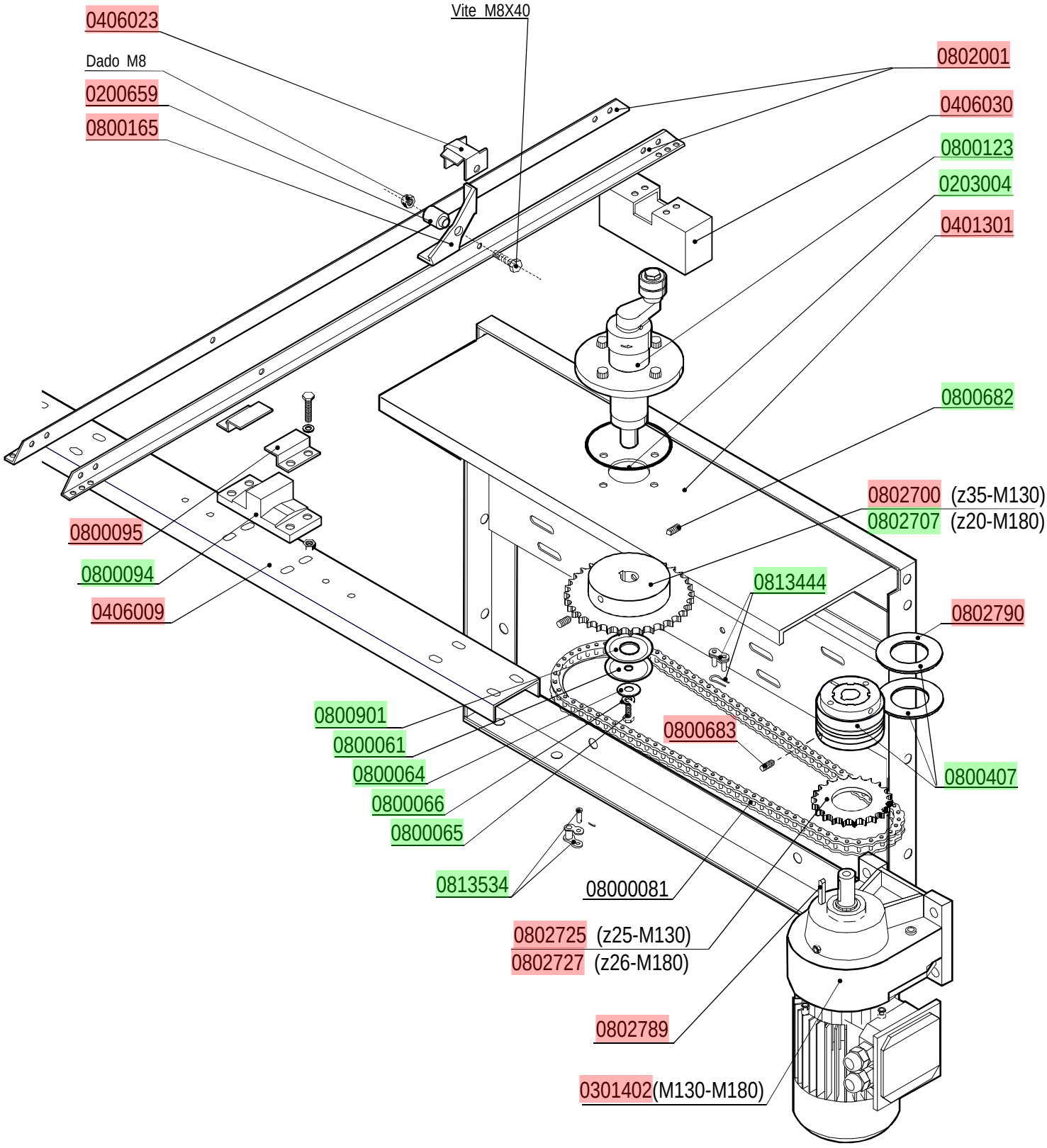

lamber	GRUPPO PIGNONE TRAINO - AVANCEMENT DRIVE EXCENTER - EXZENTER	MOD. **M130** **M180**	TAV. **8 A** ED. 10/2004

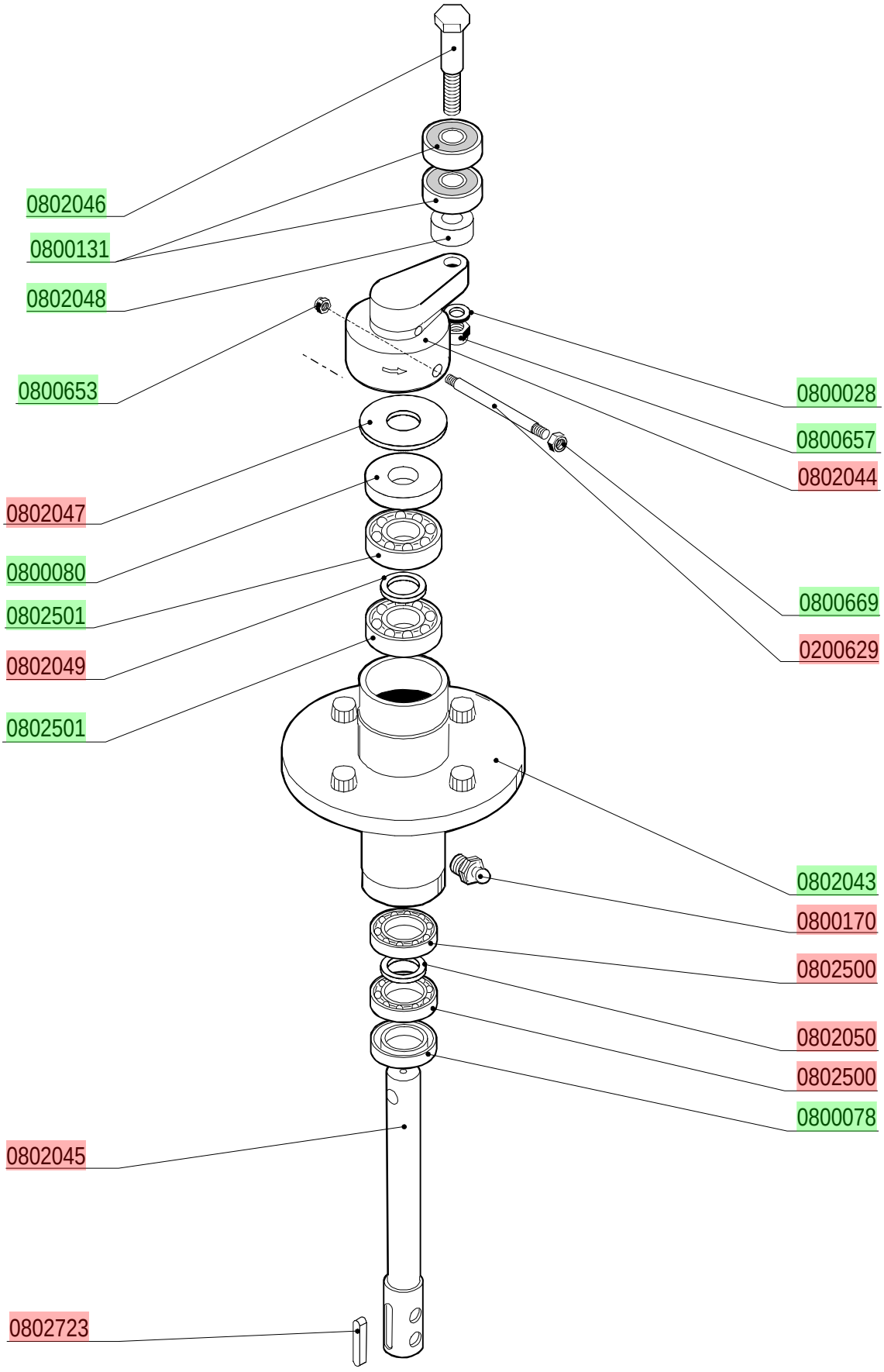

lamber	GRUPPO PRELAVAGGIO - COMPOSANTS PRELAVAGE PRE-WASHING COMPONENTS - VORWASCHROHR	MOD. **M180**	TAV. **9 A** ED. 10/2004

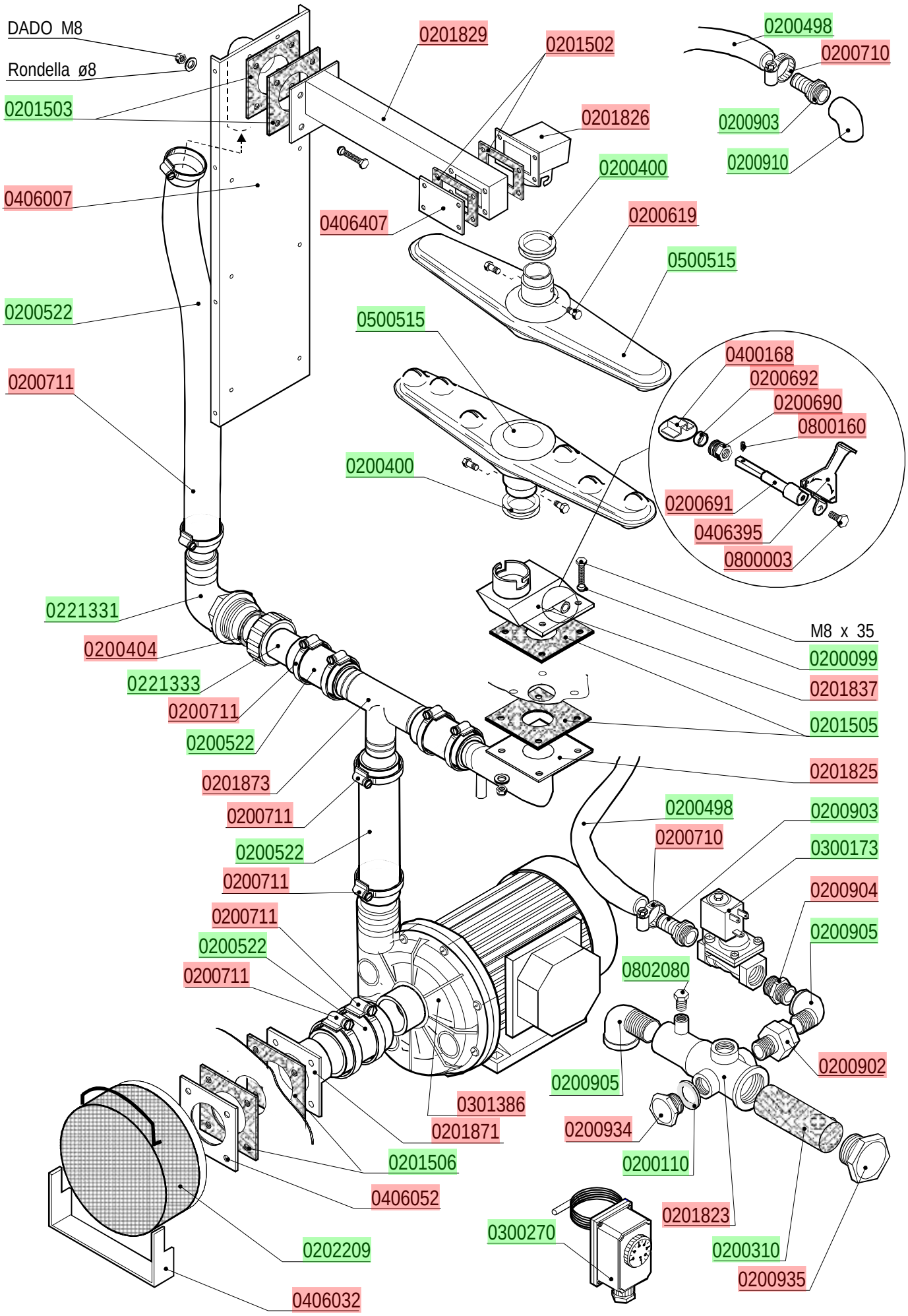

lamber	VASCA PRELAVAGGIO - CUVE PRELAVAGE PRE-WASH TANK - VORWASCHTANKROHR	MOD. **M180**	TAV. **10 A** ED. 10/2004

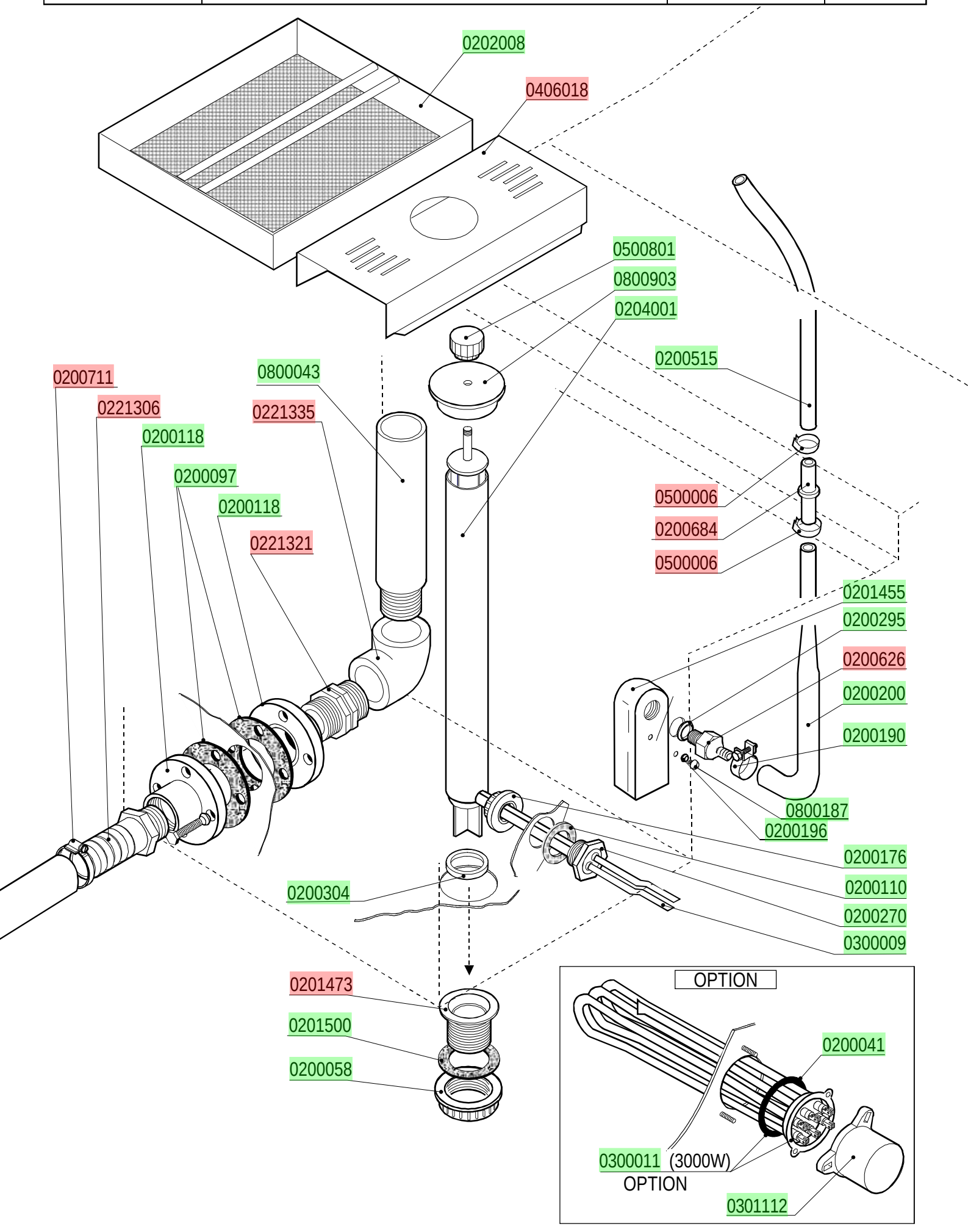

lamber	GUIDA PRELAVAGGIO - GLISSIERE PRELAVAGE PRE-WASH SLIDE TRACK VORVASCHTANK KORBFÜHRUNG	MOD. **M180**	TAV. **11 A** ED. 10/2004

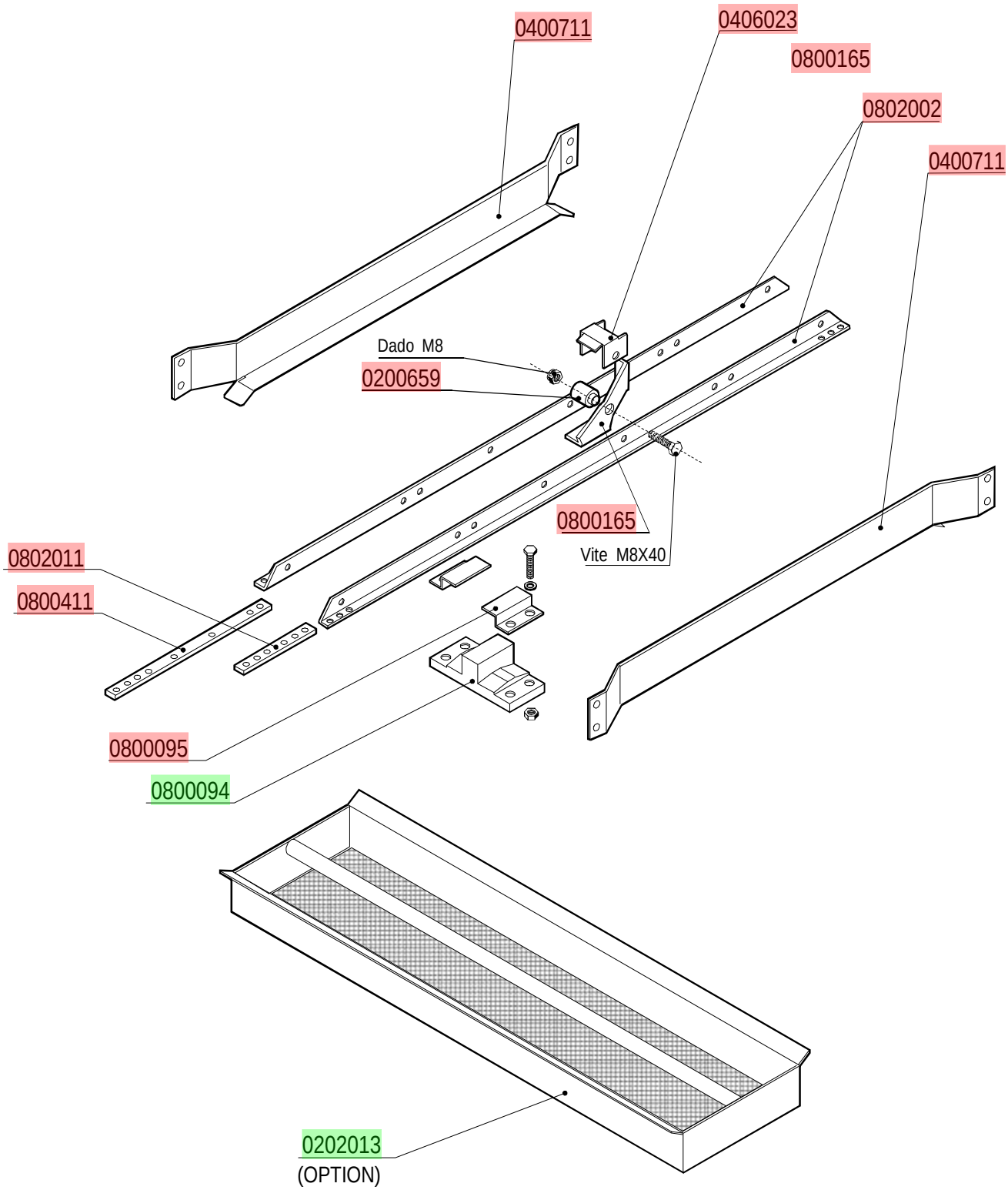

lamber	CASSETTA ELETTRICA - TABLEAU ELECTRIQUE CONTROL BOX - ELEKTRO SCHALTTAFEL	MOD. **M130** **M180**	TAV. **12 A** ED. 02/2004

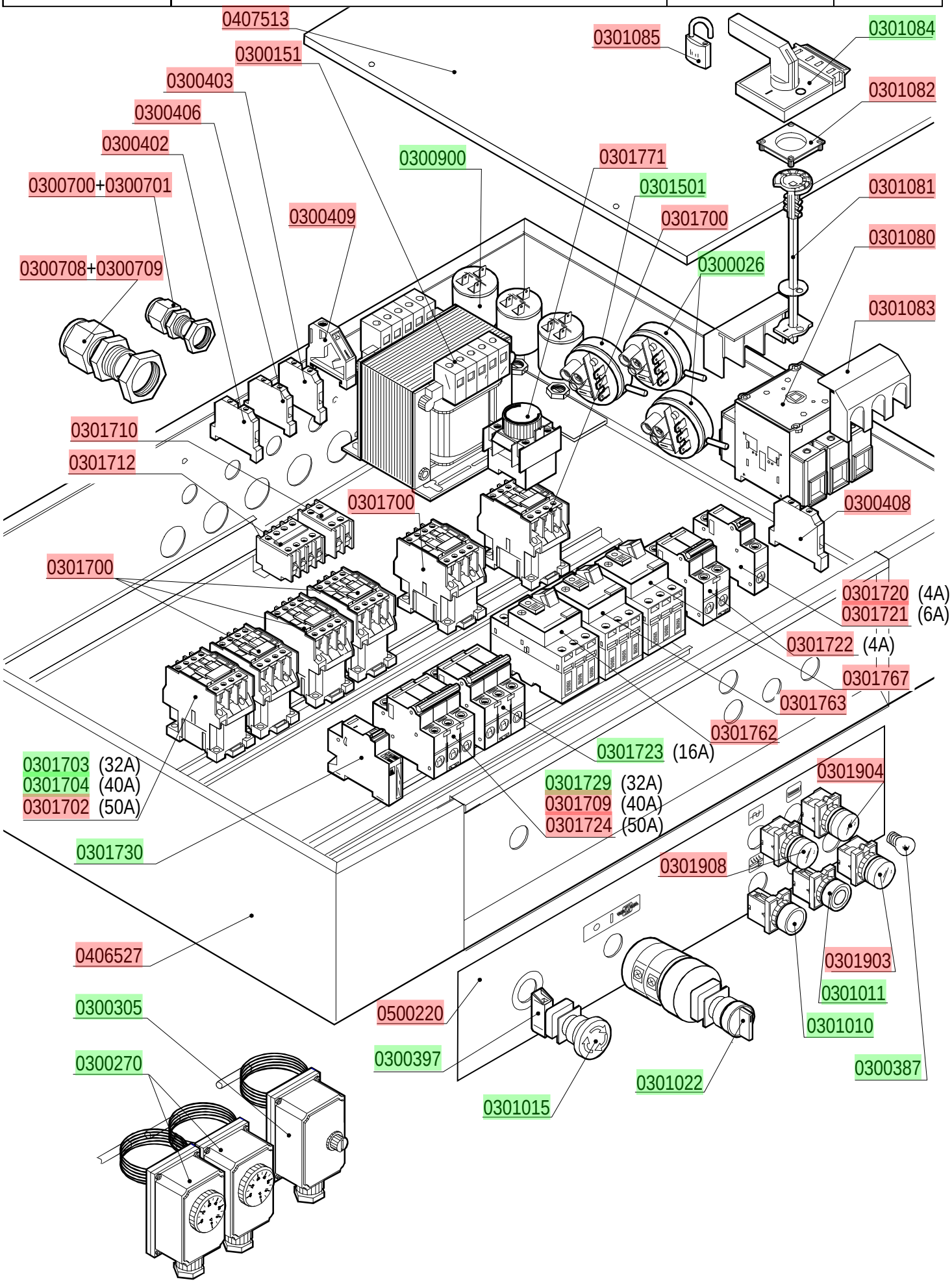

lamber	CASSETTA ELETTRICA - TABLEAU ELECTRIQUE CONTROL BOX - ELEKTRO SCHALTTAFEL	MOD. **M130-ek** **M180-ek**	TAV. **12 B** ED. 05/2006

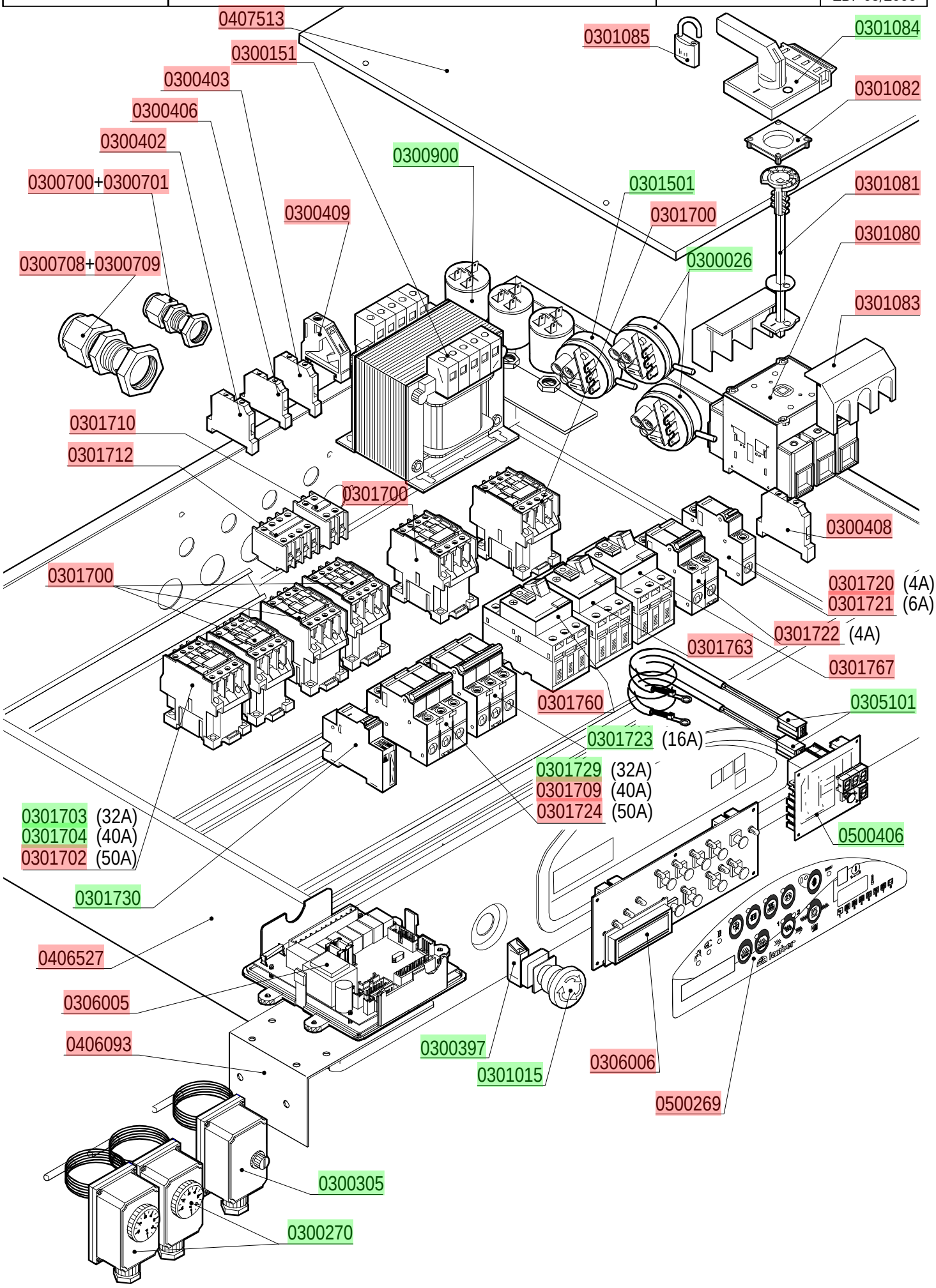

lamber	CARROZZERIA - CARROSSERIE HOOD - KARROSSERIE	MOD. **M130** **M180**	TAV. **13 A** ED. 10/2004

LAVAGGIO - LAVAGE - WASHING - WASCHUNG

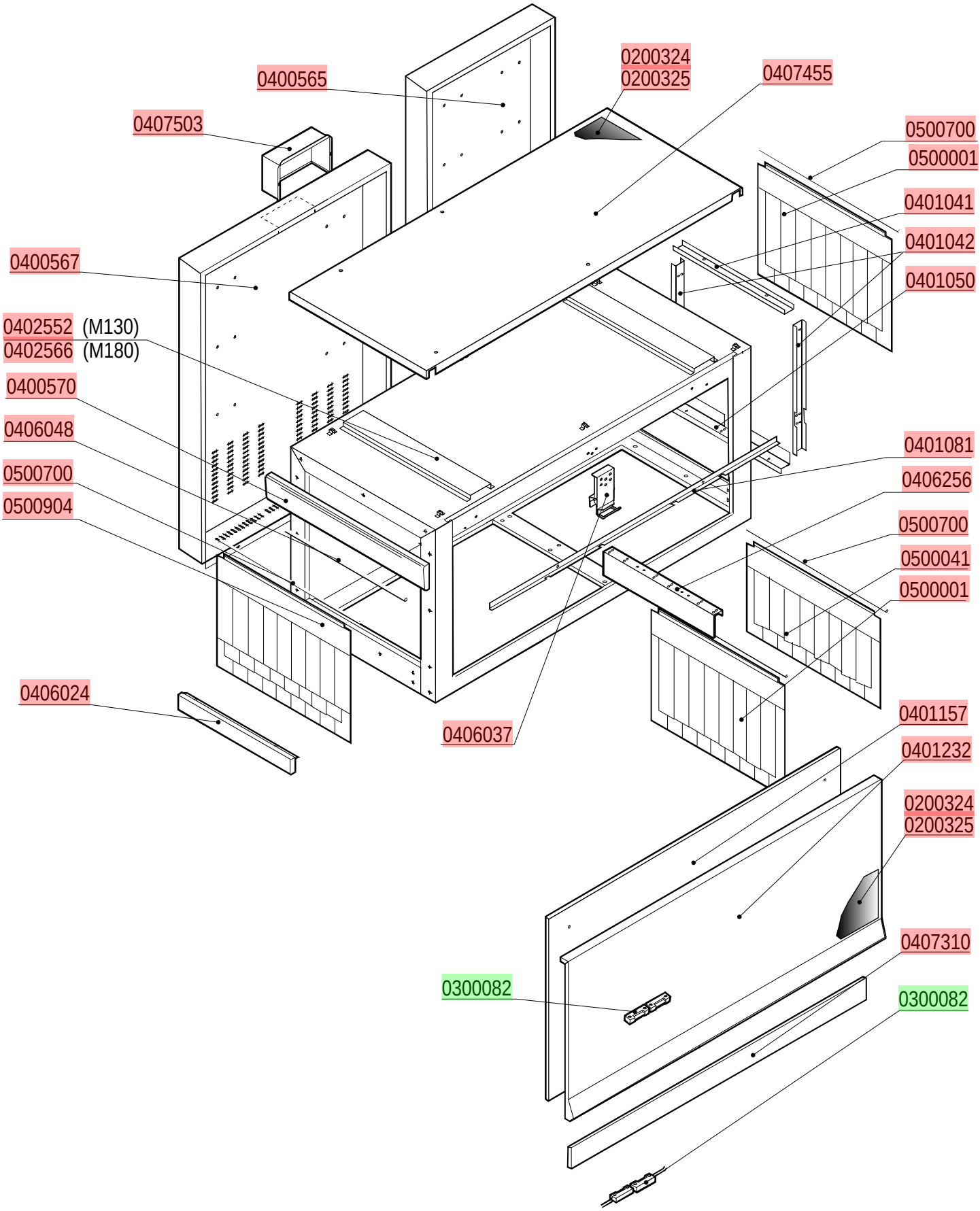

lamber	CARROZZERIA - CARROSSERIE HOOD - KARROSSERIE	MOD. **M130** **M180**	TAV. **14 A** ED. 10/2004

VASCA LAVAGGIO - CUVE LAVAGE
WASHING TANK - WASCHUNG

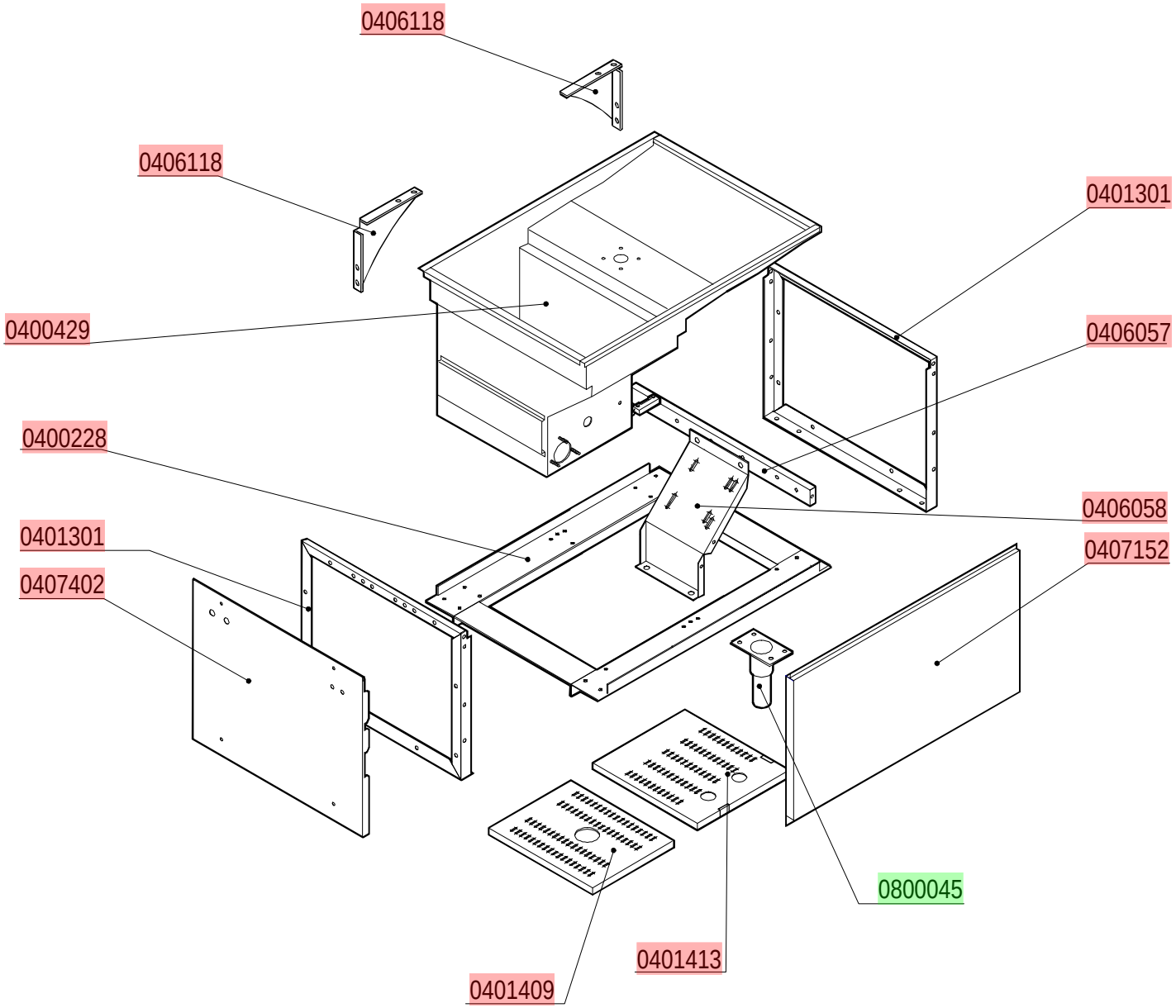

lamber	CARROZZERIA - CARROSSERIE HOOD - KARROSSERIE	MOD. **M130** **M180**	TAV. **15 A** ED. 10/2004

VASCA PRE-RISCIACQUO/ CUVE PRE-RINÇAGE
PRE-RINSING TANK / VORSPÜLUNG

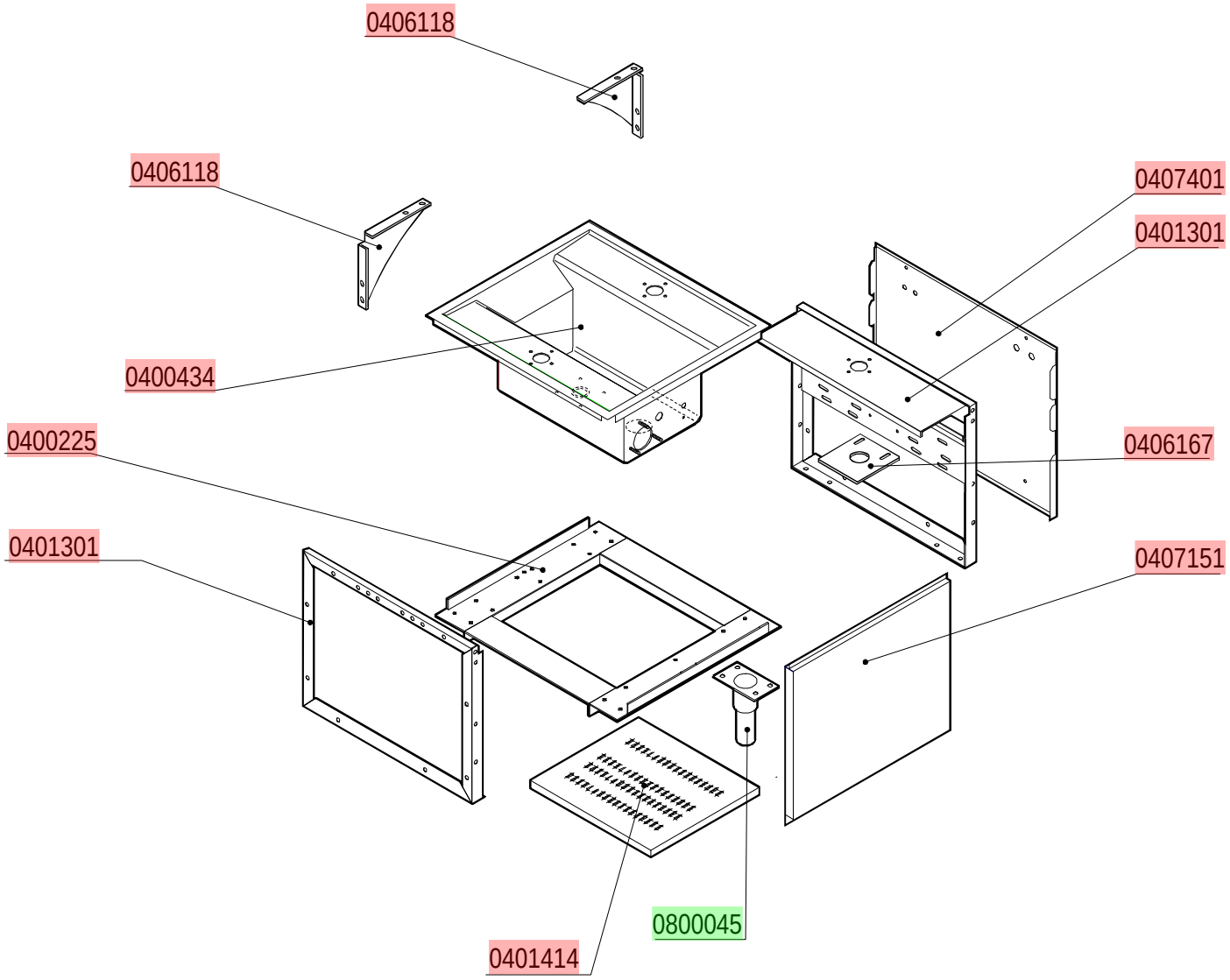

lamber	CARROZZERIA - CARROSSERIE HOOD - KARROSSERIE	MOD. **M180**	TAV. **16 A** ED. 10/2004

PRELAVAGGIO - PRE-LAVAGE - PRE-WASHING - VORWASCHANG

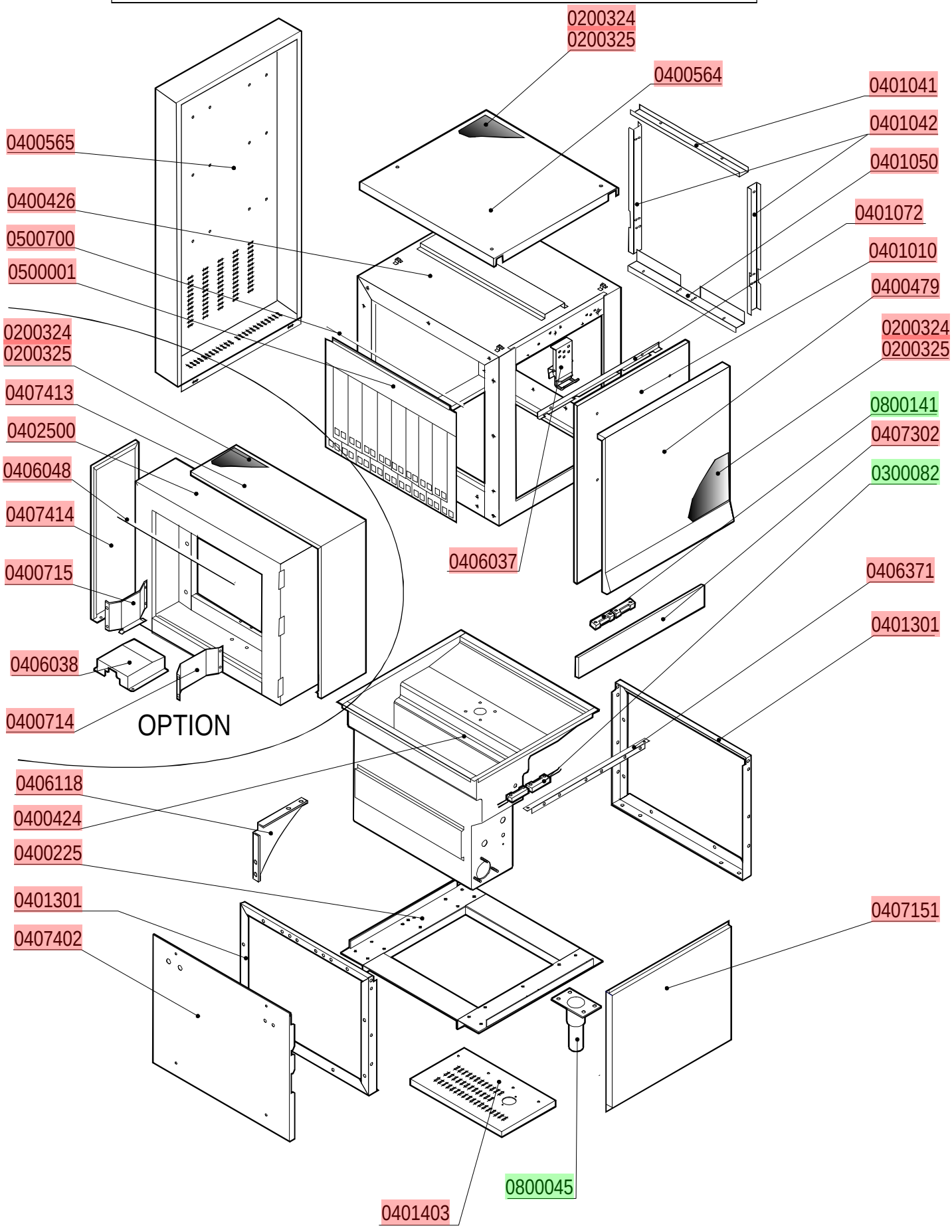

lamber	SPORTELLO CONTROBILANCIATO PORTE CONTREBALANCEE' COUNTERBALANCDE DOOR - GEWICHTTÜR	MOD. **M130** **M180**	TAV. **17 A** ED. 10/2004

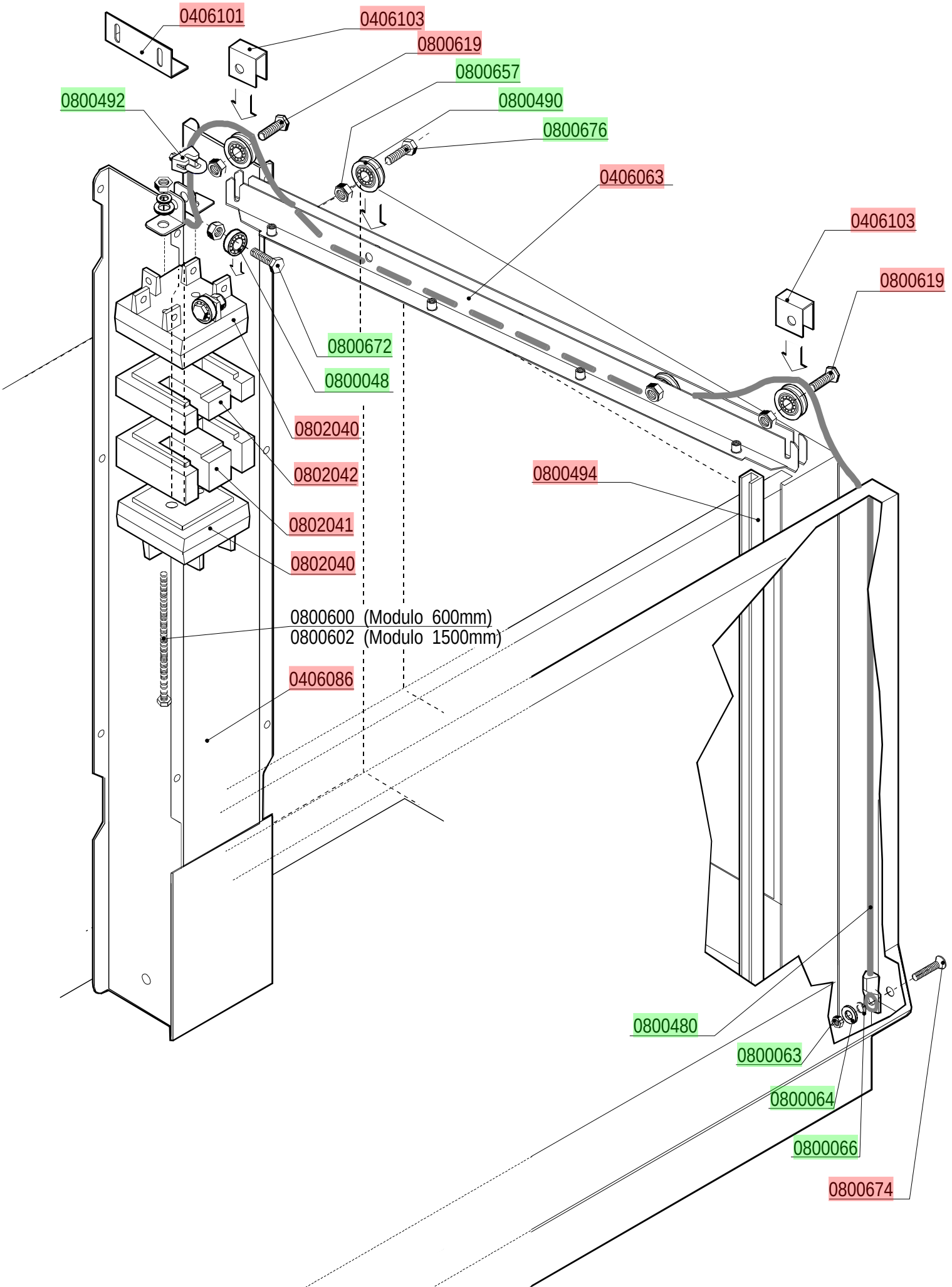

lamber	LIMITATORE DI COPPIA - LIMITEUR DE COUPLE TORQUE LIMITING DEVICE - RUTSCHKUPPLUNG	MOD. **M130** **M180**	TAV. **18 A** ED. 10/2004

