DESPIECE TECNICO

Horno de Convección a Gas
Gas Convection Oven
Four Air Pulsé à Gaz
Gas-Konvektionsöfen
Forno a Convezione a Gas

HORNOS

Modelos:

HCG-20/11

Febrero 2002 February

FAGOR

Fagor Industrial

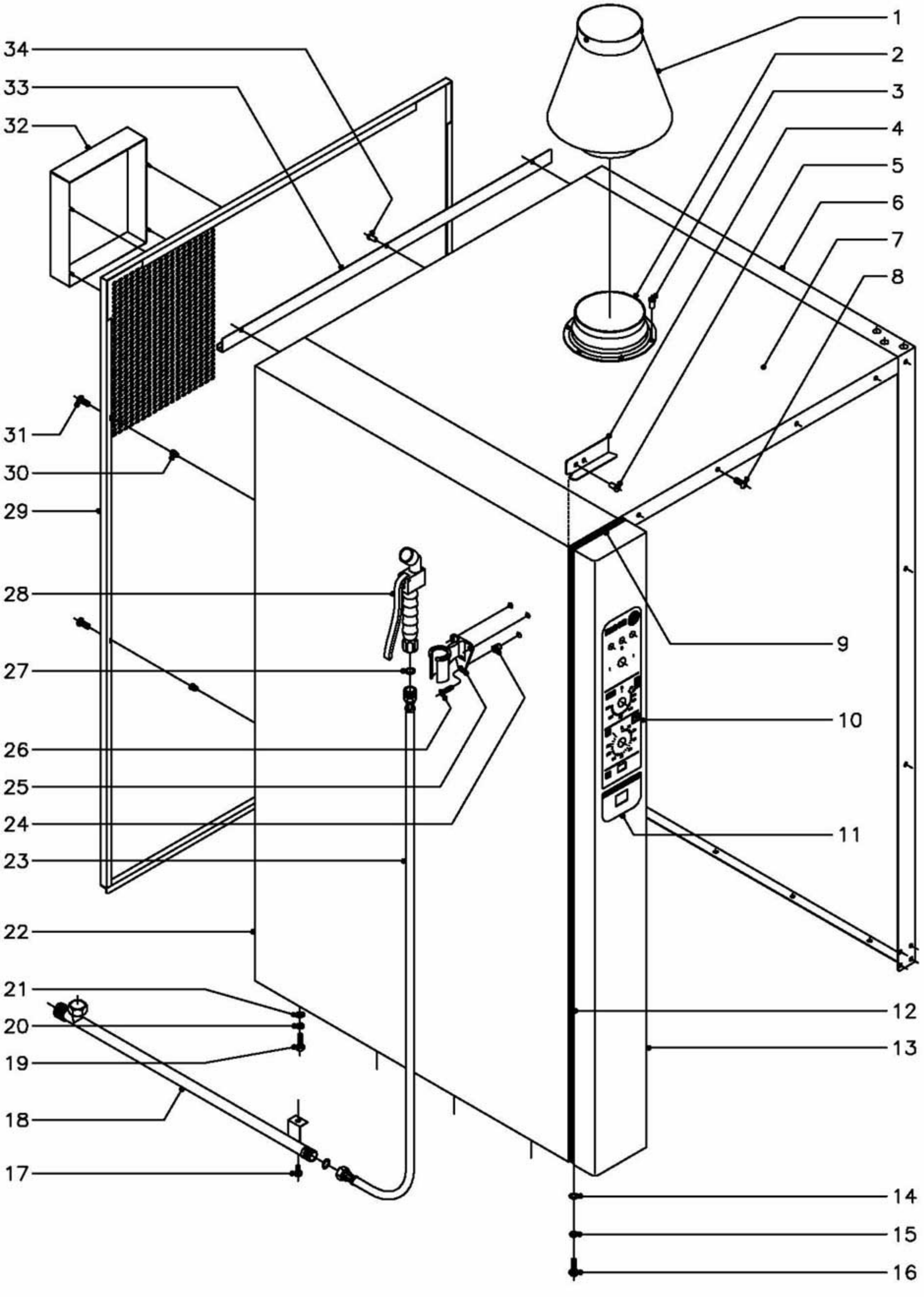

N plano	Firma	Fecha	Aparato	Lamina	
C-1105		2-2002	MUEBLE HORNOS A GAS HCG-20/11	1	Fagor Industrial S.Coop. FAGOR Oñate

MOD.	HORNOS A GAS HCG	ZONA	MUEBLE	PLANO	C-1105

ITEM	CODIGO	DENOMINACION	TEXTO	HCG-20/11									NOTAS
1	R272612	Chimenea		1									
	R292646	Conducto humos		1									
	R272614	Soporte chimenea		3									
	Q412002	Remache tubular Ø 4x7,5		9									
2	R292645	Guia chimenea		1									
3	Q412000	Remache tubular Ø 4x8		6									
4	R662811	Fijacion portamandos		1									
5	Q412002	Remache tubular Ø 4x7,5		2									
6	T102804	Panel lateral derecho		1									
7	T102805	Panel superior		1									
	Q221343	Remache exagonal M-6		4									Amarre panel superior a laterales
	Q232040	Arandela plana A-6		4									Amarre panel superior a laterales
	Q262040	Arandela muelle A-6		4									Amarre panel superior a laterales
	Q012042	Tornillo exagonal M-6x15		4									Amarre panel superior a laterales
8	Q152017	Tornillo amarre M-6x13		7									
9	3715400	Junta panel portamandos L=130		1									
10	T013006	Serigrafia superior		1									
11	R723008	Serigrafia inferior		1									
12	3715400	Junta panel portamandos L=1400		2									
13	T102806	Panel portamandos		1									
14	Q232040	Arandela plana A-6		2									
15	Q262040	Arandela muelle A-6		2									
16	Q012042	Tornillo exagonal M-6x15		2									
17	Q012042	Tornillo exagonal M-6x15		1									Opcional bajo pedido
18	R675002	Suplemento ducha		1									Opcional bajo pedido
19	Q012042	Tornillo exagonal M-6x15		8									
20	Q262040	Arandela muelle A-6		8									
21	Q232040	Arandela plana A-6		8									
22	T102808	Panel lateral izquierdo		1									

MOD.	HORNOS A GAS HCG	ZONA	MUEBLE	PLANO	C-1105

ITEM	CODIGO	DENOMINACION	TEXTO	HCG-20/11									NOTAS
23	R095006	Flexible de ducha		1									Opcional bajo pedido
24	Q221341	Remache exagonal M-4		3									Opcional bajo pedido
25	R095007	Soporte de ducha		1									Opcional bajo pedido
26	Q042022	Tornillo avellanado M-4x15		3									Opcional bajo pedido
27	-	Arandela junta (con cuerpo ducha)		2									Opcional bajo pedido
28	R095005	Cuerpo de ducha		1									Opcional bajo pedido
29	T102810	Panel posterior exterior		1									
30	Q221342	Remache exagonal M-5		4									
31	Q152038	Tornillo amarre M-5x30		4									
32	T082808	Tapa de separacion		1									
33	R672811	Canaleta recogeaguas		1									
34	Q412002	Remache tubular Ø 4x7,5		3									

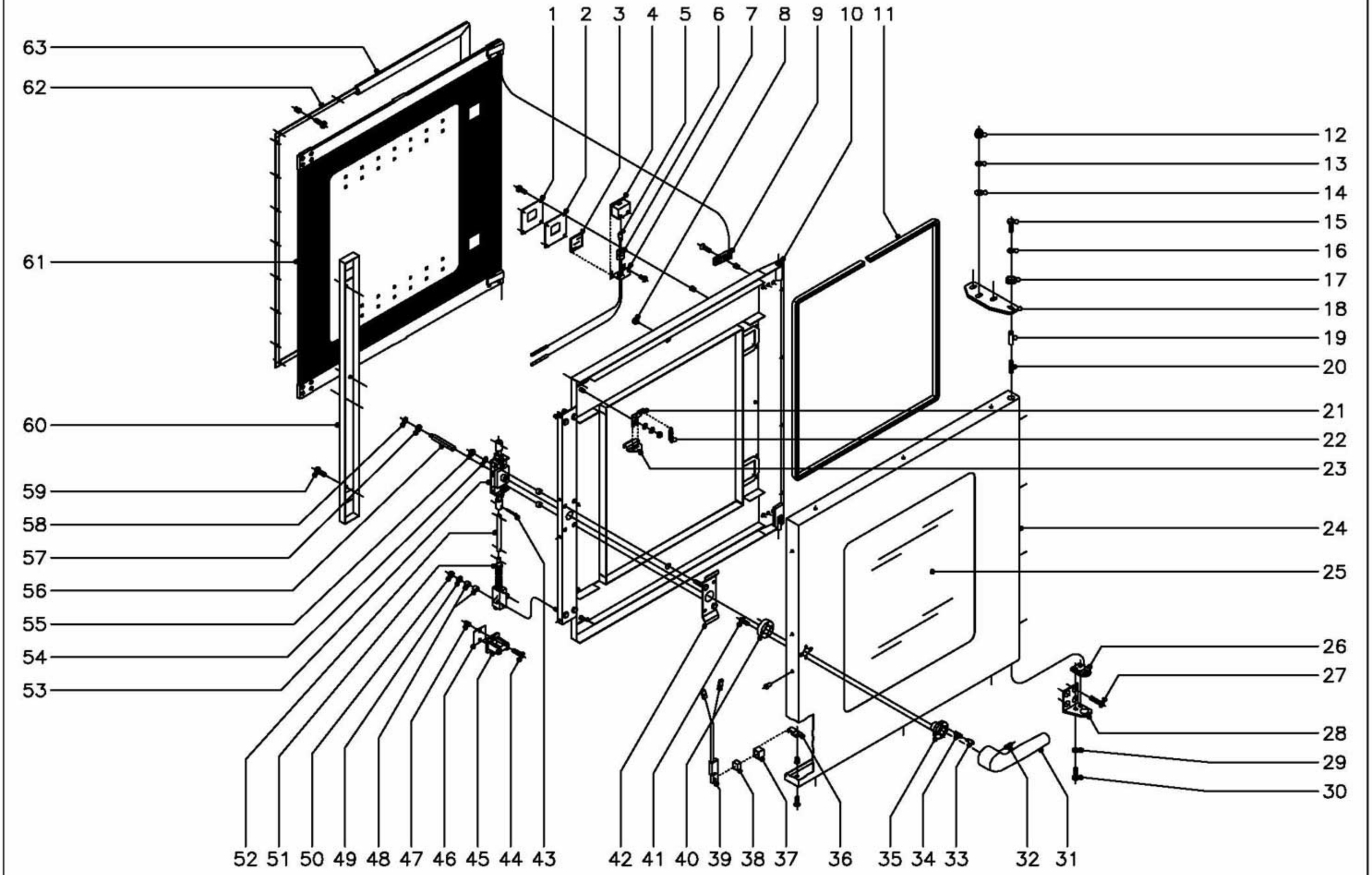

N plano	Firma	Fecha	Aparato	Lamina	
C–1106		2–2002	PUERTA HORNOS A GAS HCG–20/11	2	Fagor Industrial S.Coop. FAGOR Oñate

MOD.	HORNOS A GAS HCG	ZONA	PUERTA	PLANO	C-1106

ITEM	CODIGO	DENOMINACION	TEXTO	HCG-20/11									NOTAS
1100002597		KIT Puerta completa 20/11		1									
1	R670608	Tapa cierre lampara		2									
	Q032021	Tornillo alomado M-4x10		8									
	Q222041	Remache exagonal M-4		8									
2	R670609	Junta cierre lampara		2									
3	R670618	Cristal de lampara		2									
4	R670610	Deflector de lampara		2									
5	R663013	Lampara 10 W. 12 V.		2									
6	R663058	Portalamparas		2									
7	R670611	Suplemento deflector		2									
	Q042031	Tornillo avellanado M-5x10		4									
8	R670617	Tope cristal interior		8									
9	R670615	Base de bisagra		2									
	Q042032	Tornillo avellanado M-5x15		2									
	Q222011	Remache exagonal M-5		2									
10	R090601	Contrapuerta completa 20/11		1									
11	3715200	Junta cristal L=3200		1									
12	Q212051	Tuerca sombrerete M-8		3									
13	Q242050	Arandela abanico A-8		3									
14	Q302025	Arandela plana Ø8,4xØ20x1,5		3									
15	Q012042	Tornillo exagonal M-6x15		1									
16	Q242040	Arandela abanico A-6		1									
17	R662807	Arandela amarre puerta		1									
18	T130500	Bisagra superior		1									
19	R660534	Eje superior		1									
20	Z850519	Resorte		1									
21	R670612	Base de pestillo		2									
	Q302022	Arandela plana Ø16xØ6x1,2		2									

MOD.	HORNOS A GAS HCG	ZONA	PUERTA	PLANO	C-1106

ITEM	CODIGO	DENOMINACION	TEXTO	HCG-20/11									NOTAS
	Q242040	Arandela abanico A-6		2									
	Q162040	Tuerca exagonal M-6		2									
22	R660605	Muelle tensor pestillo		2									
23	R670613	Pestillo sujecion cristal interior		2									
24	R090600	Panel puerta 20/11		1									
	Q412002	Remache tubular Ø4x7,5		16									
25	R090605	Cristal exterior 20/11		1									
26	R660549	Guia eje inferior		1									
27	Q062040	Tornillo avellanado M-6x16		4									
28	R660551	Bisagra inferior		1									
29	Q242040	Arandela abanico A-6		2									
30	Q012041	Tornillo exagonal M-6x10		2									
31	T130502	Manilla		1									
32	Q132042	Varilla roscada M-6x15		1									
33	T130507	Piton enganche		2									
34	T130506	Resorte		2									
35	T130503	Guia manilla		1									
36	T130513	Soporte iman		1									
37	Z200507	Protector iman		1									
38	Z200506	Iman		1									
39	Z100522	Interruptor magnetico		1									
40	T130504	Soporte resortes		1									
41	Q032032	Tornillo alomado M-5x15		2									
42	T130511	Suplemento fijacion cerradura		1									
43	Q352001	Pasador de aletas Ø2x15		4									
44	Q042032	Tornillo avellanado M-5x15		4									
45	R260545	Enganche		2									
46	R660538	Calzo de enganche		4									
47	Q221342	Remache exagonal M-5		4									

MOD.	HORNOS A GAS HCG	ZONA	PUERTA	PLANO	C-1106

ITEM	CODIGO	DENOMINACION	TEXTO	HCG-20/11									NOTAS
48	Z608410	Casquillo		10									
49	Q242040	Arandela abanico A-6		4									
50	Q162040	Tuerca exagonal M-6		4									
51	R260544	Elemento de cierre		2									
52	R090514	Tubo alargadera		2									
53	T130509	Mecanismo de cierre		1									
54	Q242040	Arandela abanico A-6		2									
55	Q162040	Tuerca exagonal M-6		2									
56	T130508	Eje de manilla		1									
57	T130505	Casquillo		1									
58	Q271033	Arandela de seguridad Ø6		1									
59	Q032021	Tornillo alomado M-4x10		4									
60	R090604	Tapa cierre puerta		1									
61	1100002809	KIT Cristal interior completo 20/11		1									
62	R090512	Fijacion junta completa 20/11		1									
	Q033021	Tornillo alomado M-4x10 (laton)		40									
	Q222041	Remache exagonal M-4 inox.		40									
63	R090510	Junta de puerta 20/11		1									

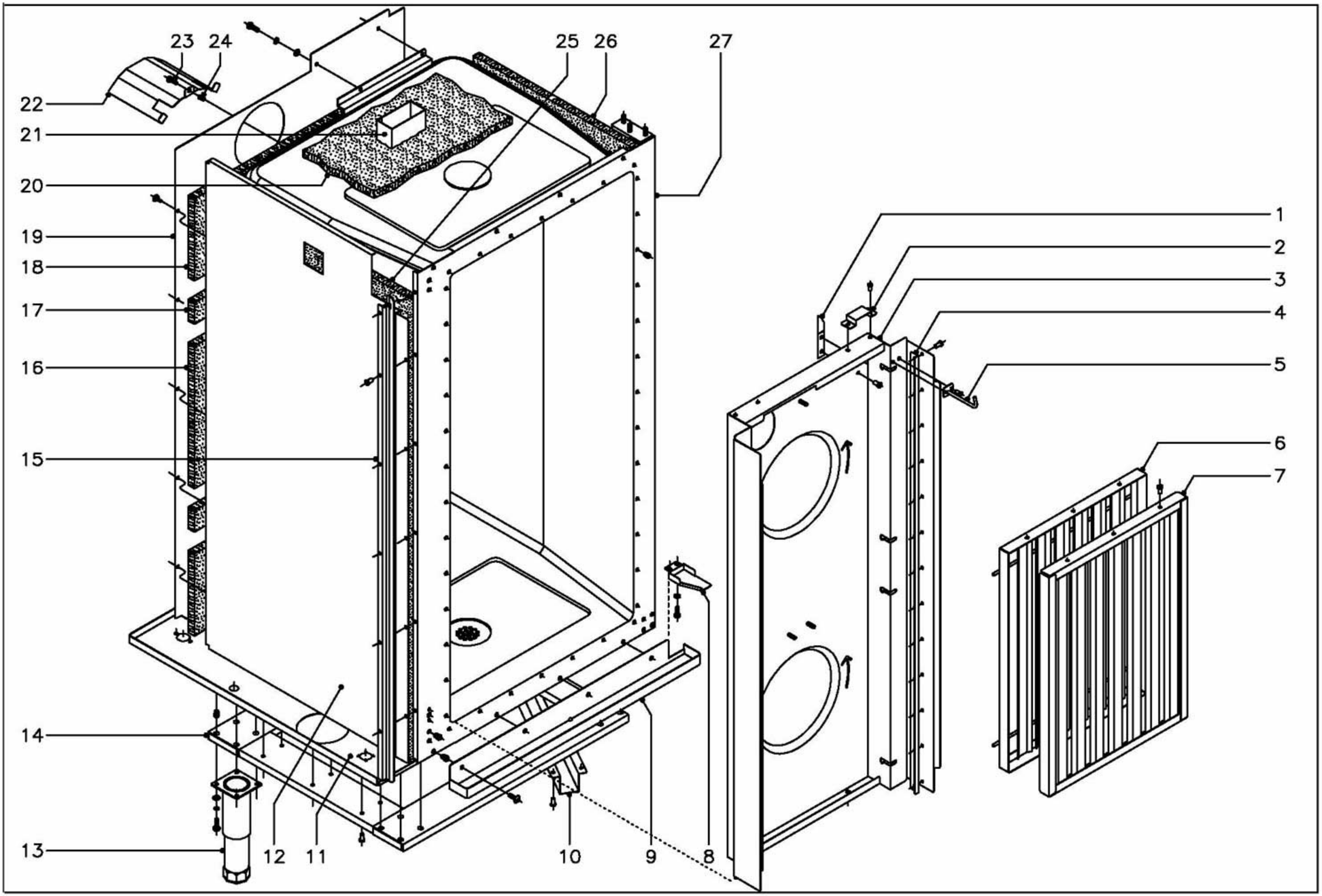

N plano	Firma	Fecha	Aparato	Lamina	
C-1107		2-2002	MUEBLE INTERIOR HORNOS A GAS HCG-20/11	3	Fagor Industrial S.Coop. FAGOR Oñate

MOD.	HORNOS A GAS HCG	ZONA	MUEBLE INTERIOR	PLANO	C-1107

ITEM	CODIGO	DENOMINACION	TEXTO	HCG-20/11									NOTAS
1	R292647	Escuadra sujecion cubreventilador		2									
	Q412002	Remache tubular Ø 4x7,5		4									
2	T122613	Apoyo cubreventilador		2									
	Q412002	Remache tubular Ø 4x7,5		4									
3	T132629	Cubre ventilador		1									
4	R092616	Tope cubreventilador		2									
	Q412002	Remache tubular Ø 4x7,5		26									
5	R142615	Fijacion portabandejas		2									
	Q412002	Remache tubular Ø 4x7,5		4									
6	R092621	Posterior de filtro		2									
7	R092618	Anterior de filtro		2									
	Q412002	Remache tubular Ø 4x7,5		12									
8	R662800	Cubrecables		1									
	Q221342	Remache exagonal M-5		2									
	Q232030	Arandela plana A-5		2									
	Q012031	Tornillo exagonal M-5x10		2									
9	T112813	Recogeaguas		1									
	Q221343	Remache exagonal M-6		4									
	Q152017	Tornillo amarre M-6x13		4									
10	R092819	Cubredesagüe		1									
	Q412002	Remache tubular Ø 4x7,5		8									
11	T102811	Base exterior de horno		1									
12	T132610	Soporte lateral aislante		1									
13	R092830	Pata regulable		4									
	Q012043	Tornillo exagonal M-6x20		16									
	Q262040	Arandela muelle A-6		16									
	Q232040	Arandela plana A-6		16									
	Q221343	Remache exagonal M-6		16									
14	T132816	Refuerzo de apoyos		1									

MOD.	HORNOS A GAS HCG	ZONA	MUEBLE INTERIOR	PLANO	C-1107

ITEM	CODIGO	DENOMINACION	TEXTO	HCG-20/11									NOTAS
	Q412002	Remache tubular Ø 4x7,5		24									
15	R092626	Protector de portamandos		1									
	Q412002	Remache tubular Ø 4x7,5		7									
16	R092624	Aislante central 670x400x20		1									
17	R662616	Aislante entre refuerzos 560x60x20		6									
18	R672631	Aislante supe. e inferior 670x230x20		2									
19	T132628	Soporte aislante posterior		1									
	Q151301	Tornillo alomado		5									
	Q012042	Tornillo exagonal M-6x15		15									
	Q262040	Arandela muelle A-6		15									
	Q232040	Arandela plana A-6		15									
20	R662614	Aislante base y techo 650x650x20		6									
21	T012605	Chimenea interior		1									
	Q412002	Remache tubular Ø 4x7,5		6									
22	R142614	Tejadillo motor		3									
23	Q012042	Tornillo exagonal M-6x15		3									
24	Q221343	Remache exagonal M-6		3									
25	R092622	Aislante lateral 1370x650x20		3									
26	R092622	Aislante lateral 1370x650x20		2									
27	T102606	Cuerpo interior horno		1									

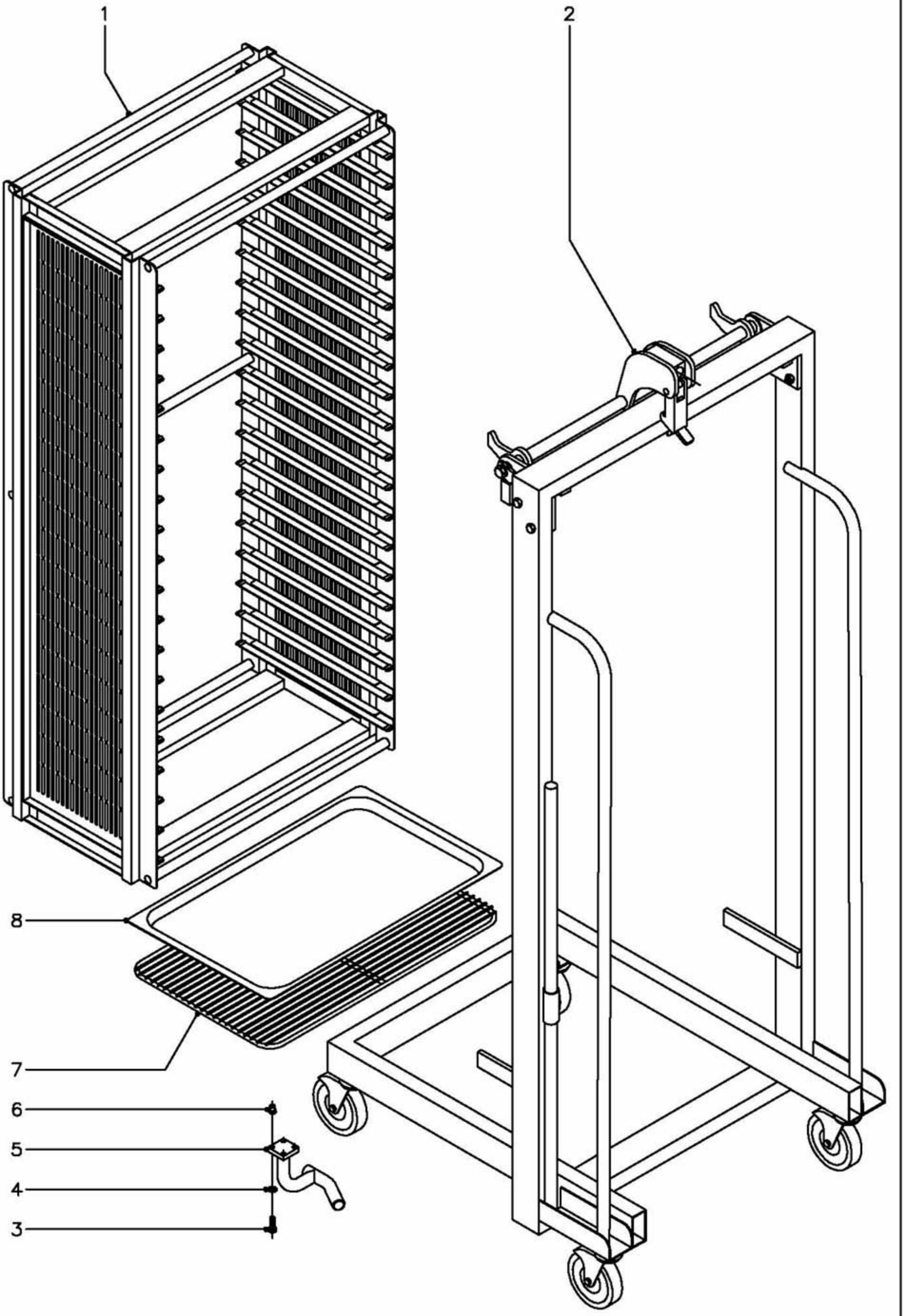

N plano	Firma	Fecha	Aparato	Lamina	
C–1108		2–2002	CARRO Y EXTRUCTURA PORTABANDEJAS HORNOS A GAS HCG–20/11	4	Fagor Industrial S.Coop. FAGOR Oñate

MOD.	HORNOS A GAS HCG	ZONA	CARRO Y EXTRUCTURA PORTABANDEJAS	PLANO	C-1108

ITEM	CODIGO	DENOMINACION	TEXTO	HCG-20/11									NOTAS
1	R095650	Portabandejas 20/11		1									
2	R095660	Carro portabandejas 20/11		1									
3	Q012033	Tornillo exagonal M-5x20		8									
4	Q242030	Arandela abanico A-5		8									
5	T132815	Suplemento guia izquierda de carro		1									
s/n	T132814	Suplemento guia derecha de carro		1									
6	Q221342	Remache exagonal M-5		8									
7	R672665	Parrilla de horno 1/1"		1									
8	R252816	Bandeja de horno 1/1" P=20		1									

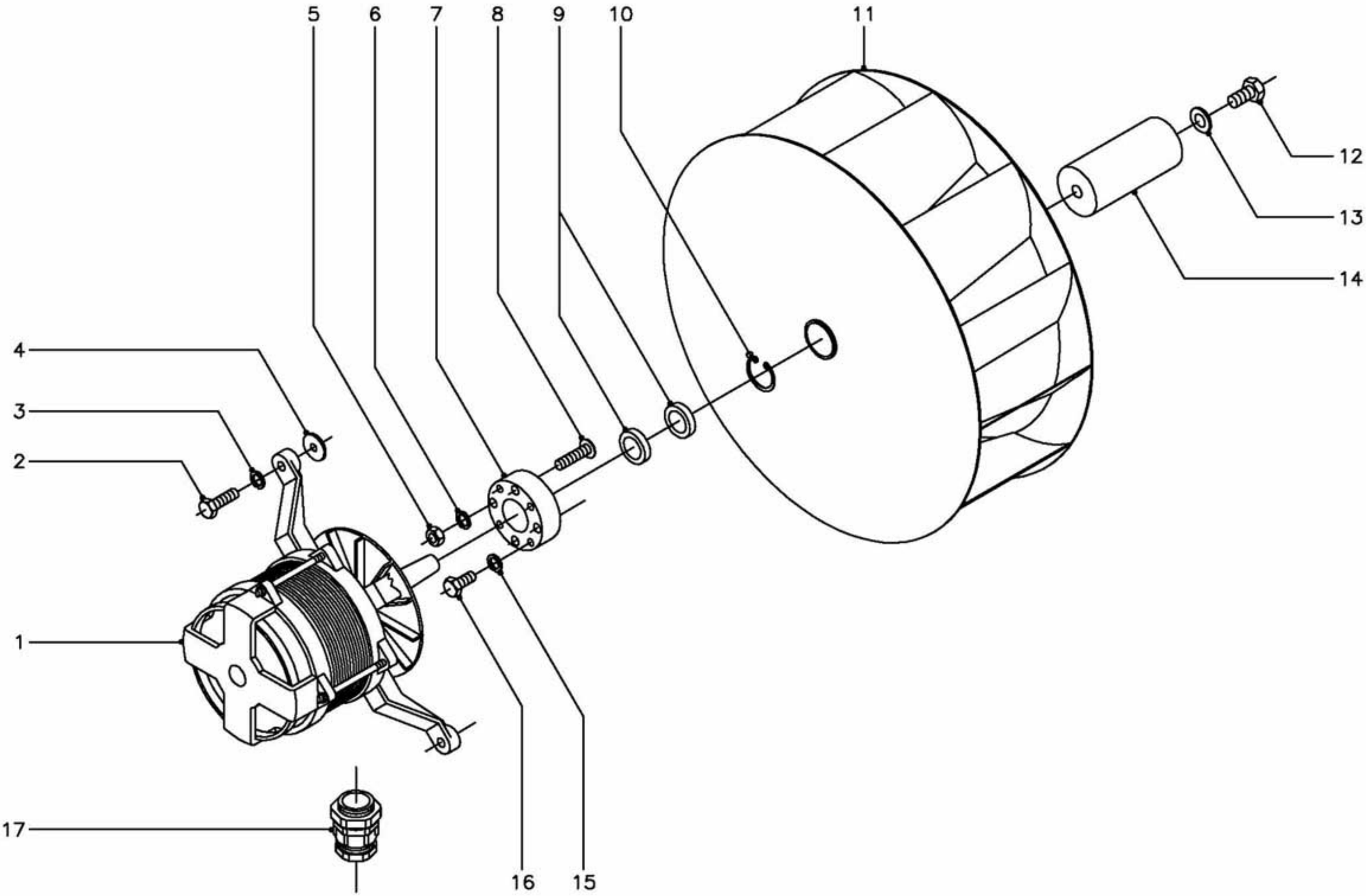

N plano	Firma	Fecha	Aparato	Lamina	
C–1109		2–2002	TURBINA HORNOS A GAS HCG–20/11	5	Fagor Industrial S.Coop. FAGOR Oñate

MOD.	HORNOS A GAS HCG	ZONA	TURBINA	PLANO	C-1109

ITEM	CODIGO	DENOMINACION	TEXTO	HCG-20/11									NOTAS
1	R253049	Motor (230/400 V., 50/60 Hz.)		2									
2	Q012044	Tornillo exagonal M-6x25		8									
3	Q262040	Arandela muelle A-6		8									
4	Q301304	Arandela calzo Ø 23xØ 6,5x2		16									
5	Q162040	Tuerca exagonal M-6		8									
6	Q262040	Arandela muelle A-6		8									
7	R662623	Casquillo reten		2									
8	-	Perno M-6 (Caldeado a cuerpo)		8									
9	R662627	Reten Ø 28xØ 17x7		4									
10	Q302023	Anillo de seguridad Ø 28x1,2		2									
11	R253042	Turbina		2									
12	Q012063	Tornillo exagonal M-10x20		2									
13	Q232060	Arandela plana A-10		2									
14	R665025	Distribuidor inyeccion		2									
15	Q232030	Arandela muelle A-5		8									
16	Q012031	Tornillo exagonal M-5x10		8									
17	R073004	Prensaestopas		1									
90													

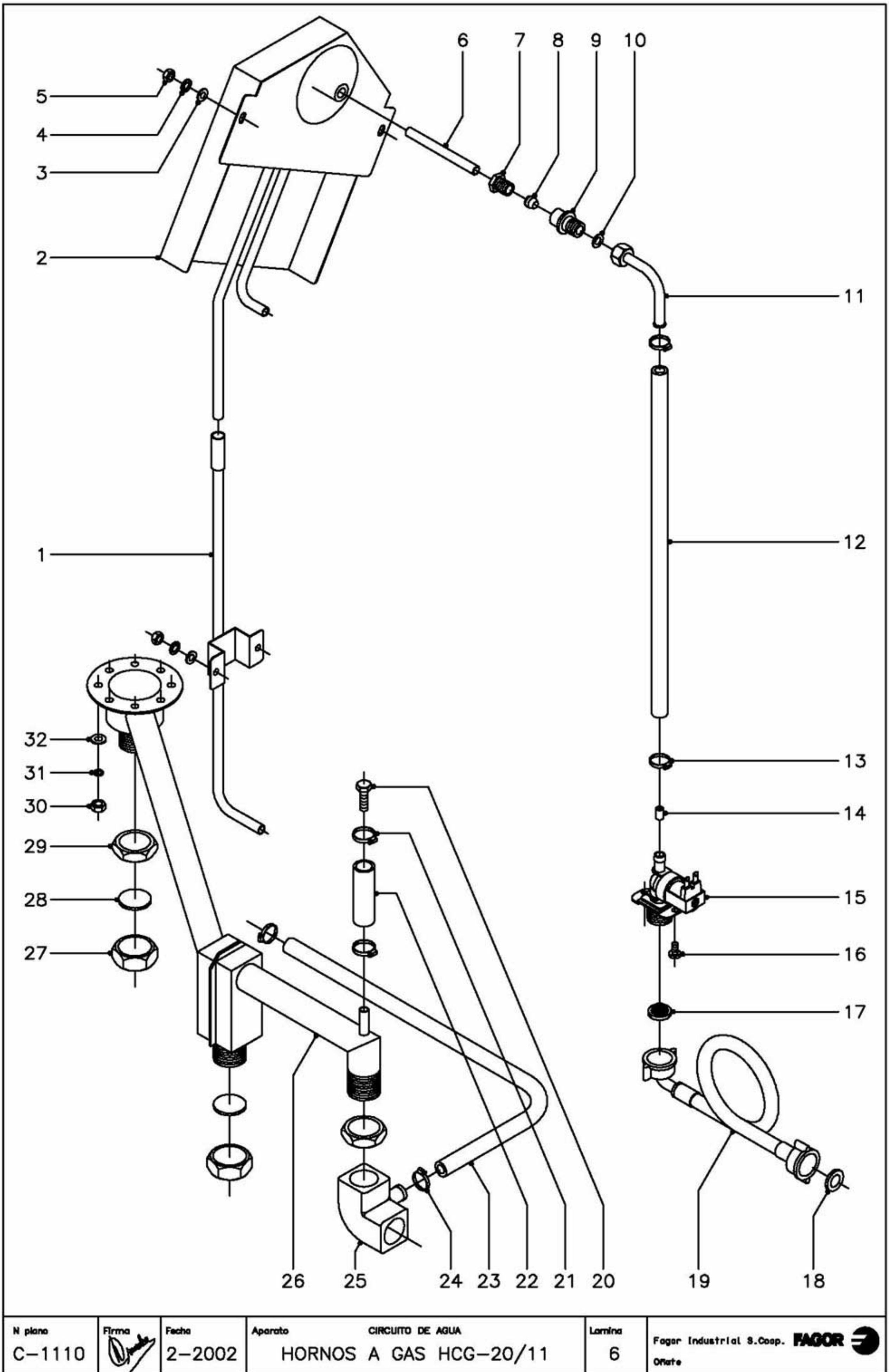

N plano	Firma	Fecha	Aparato	Lamina	
C-1110		2-2002	CIRCUITO DE AGUA HORNOS A GAS HCG-20/11	6	Fagor Industrial S.Coop. FAGOR Oñate

MOD.	HORNOS A GAS HCG	ZONA	CIRCUITO DE AGUA	PLANO	C-1110

ITEM	CODIGO	DENOMINACION	TEXTO	HCG-20/11									NOTAS
1	T155012	Alargadera inyector		1									
2	T102608	Conduccion de humos completa		1									
3	Q232030	Arandela plana A-5		4									
4	Q242030	Arandela abanico A-5		4									
5	Q162030	Tuerca exagonal M-5		4									
6	R665024	Tubo conduccion inyector		1									
7	R695003	Manguito cierre		1									
8	R695004	Bicono		1									
9	-	Casquillo soldado a cuerpo horno		1									
10	Q306026	Arandela junta Ø 14xØ 8,5x1,5		1									
11	R695017	Tubo conduccion agua		1									
12	3676900	Tubo goma negra Ø17xØ10x1200		1									
13	Q881302	Abrazadera 12 - 20		2									
14	R715011	Regulador caudal 0,5 l./m. (rojo)		1									
15	Z701135	Electrovalvula entrada agua		1									
16	Q032021	Tornillo alomado M-4x10		2									
17	Z701132	Filtro-junta entrada de agua		1									
18	Q307031	Junta manguera Ø24xØ14x3		1									
19	Z601114	Manguera entrada agua		1									
20	Q012053	Tornillo exagonal M-8x20		1									
21	Q881302	Abrazadera 12 - 20		2									
22	3676900	Tubo goma negra Ø17xØ10x100		1									
23	3713100	Tubo silicona forrado Ø26xØ16x1000		1									
24	Q881304	Abrazadera 20 - 32		2									
25	R665067	Codo desagüe		1									
26	R725004	Tubo desagüe completo		1									
27	R665053	Tuerca tapon		2									
28	R015011	Arandela junta Ø 34x3		2									
29	Q223014	Contratuerca 1"		2									

MOD.	HORNOS A GAS HCG	ZONA	CIRCUITO DE AGUA	PLANO	C-1110

ITEM	CODIGO	DENOMINACION	TEXTO	HCG-20/11									NOTAS
30	Q162040	Tuerca exagonal M-6		8									
31	Q262040	Arandela muelle A-6		8									
32	Q262040	Arandela plana A-6		8									

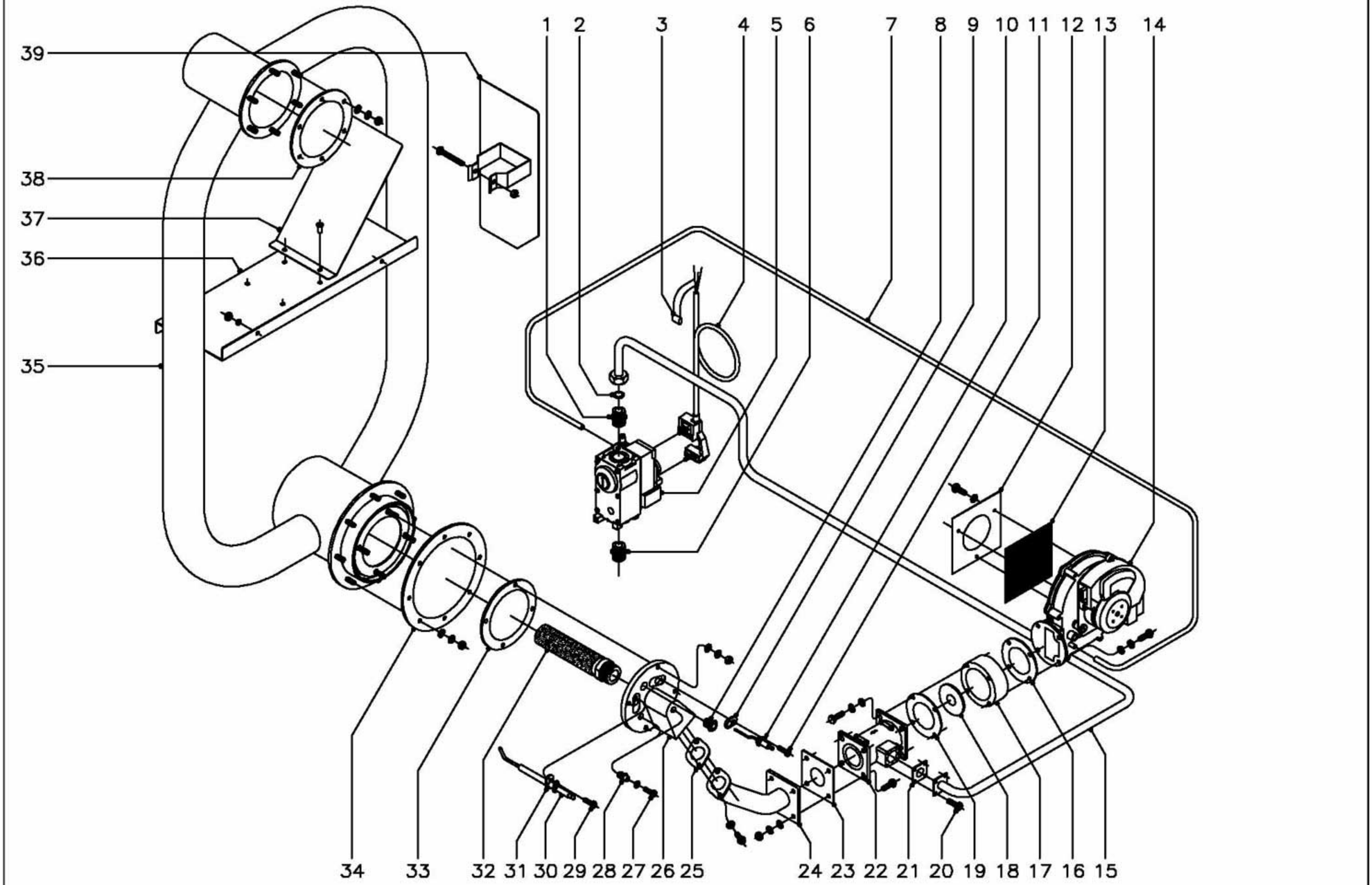

N plano	Firma	Fecha	Aparato	Lamina	
C–1111		2–2002	PARTE FUNCIONAL GAS HORNOS A GAS HCG–20/11	7	Fagor Industrial S.Coop. FAGOR Onate

MOD.	HORNOS A GAS HCG	ZONA	PARTE FUNCIONAL GAS	PLANO	C-1111

ITEM	CODIGO	DENOMINACION	TEXTO	HCG-20/11									NOTAS
1	S205023	Manguito doble 1/2"		1									
2	Q306012	Arandela junta Ø18xØ13x1,5		1									
3	Z233012	Condensador antiparasitario		1									
4	T085012	Conector valvula Honeywell		1									
5	T135037	Valvula Honeywell (Regula. a B.P.)		1									(50 Hz.)
5	T135039	Valvula Honeywell (Regula. a G.N.)		1									(50 Hz.)
5	T135040	Valvula Honeywell (Regula. a B.P.)		1									(60 Hz.)
5	T135041	Valvula Honeywell (Regula. a G.N.)		1									(60 Hz.)
6	S205023	Manguito doble 1/2"		1									
7	3702400	Tubo goma negra Ø 8xØ 4x1500		1									
8	R725015	Visor de encendido		1									
9	R725079	Junta electrodo		1									
10	T135705	Electrodo de deteccion		1									
11	Q153021	Tornillo alomado M-4x10		1									
12	T115096	Chapa amarre malla ventilador		1									
	Q032021	Tornillo alomado M-4x10		3									
	Q242020	Arandela abanico A-4		3									
13	T115095	Malla ventilador		1									
14	T083000	Ventilador E.B.M.-RG130		1									
15	T015000	Conduccion de gas completo		1									
16	T115081	Junta acoplamiento ventilador y mixer		1									
17	T115076	Acoplamiento ventilador mixer		1									
18	T135035	Arandela regulacion ventilad. Ø 22		1									(Butano-Propano
18	T135036	Arandela regulacion ventila. Ø26,3		1									(Gas Natural)
19	T115081	Junta acoplamiento ventilador y mixer		1									
20	Q032021	Tornillo alomado M-4x10		4									
21	T115080	Junta conduccion mixer		1									
22	T115075	Mixer 35 KW.		1									
23	T115079	Junta mixer conducto		1									

MOD.	HORNOS A GAS HCG	ZONA	PARTE FUNCIONAL GAS	PLANO	C-1111

ITEM	CODIGO	DENOMINACION	TEXTO	HCG-20/11									NOTAS
24	T115077	Conducto mixer tapa principal		1									
25	T095021	Junta conducto tapa		1									
26	R725710	Tapa principal		1									
	Q232030	Arandela plana A-5		4									
	Q242030	Arandela abanico A-5		4									
	Q163030	Tuerca exagonal M-5 laton		4									
27	Q152024	Tornillo avellanado M-4x8		2									
	R725061	Junta toma de presion		2									
28	R725017	Boquilla toma de presion		2									
29	Q153021	Tornillo alomado M-4x10		1									
30	T135704	Electrodo de ignicion		1									
31	R725079	Junta electrodo		1									
32	T145712	Quemador Furigas (20/11 y 20/21)		1									
33	R725055	Junta de tapa principal		1									
34	T145710	Junta camara combustion		1									
35	T155700	Intercambiador completo		1									
	Q232040	Arandela plana A-6		14									
	Q262040	Arandela muelle A-6		14									
	Q163140	Tuerca exagonal M-6 laton		14									
36	T092615	Separador central		1									
	Q262040	Arandela muelle A-6		2									
	Q162040	Tuerca exagonal M-6		2									
37	T092616	Aleron central		2									
	Q412002	Remache tubular Ø 4x7,5		4									
38	T145711	Junta de colector		1									
39	T152612	Aleron intercambiador		3									
	Q012037	Tornillo exagonal M-5x50		3									
	Q162030	Tuerca exagonal M-5		3									

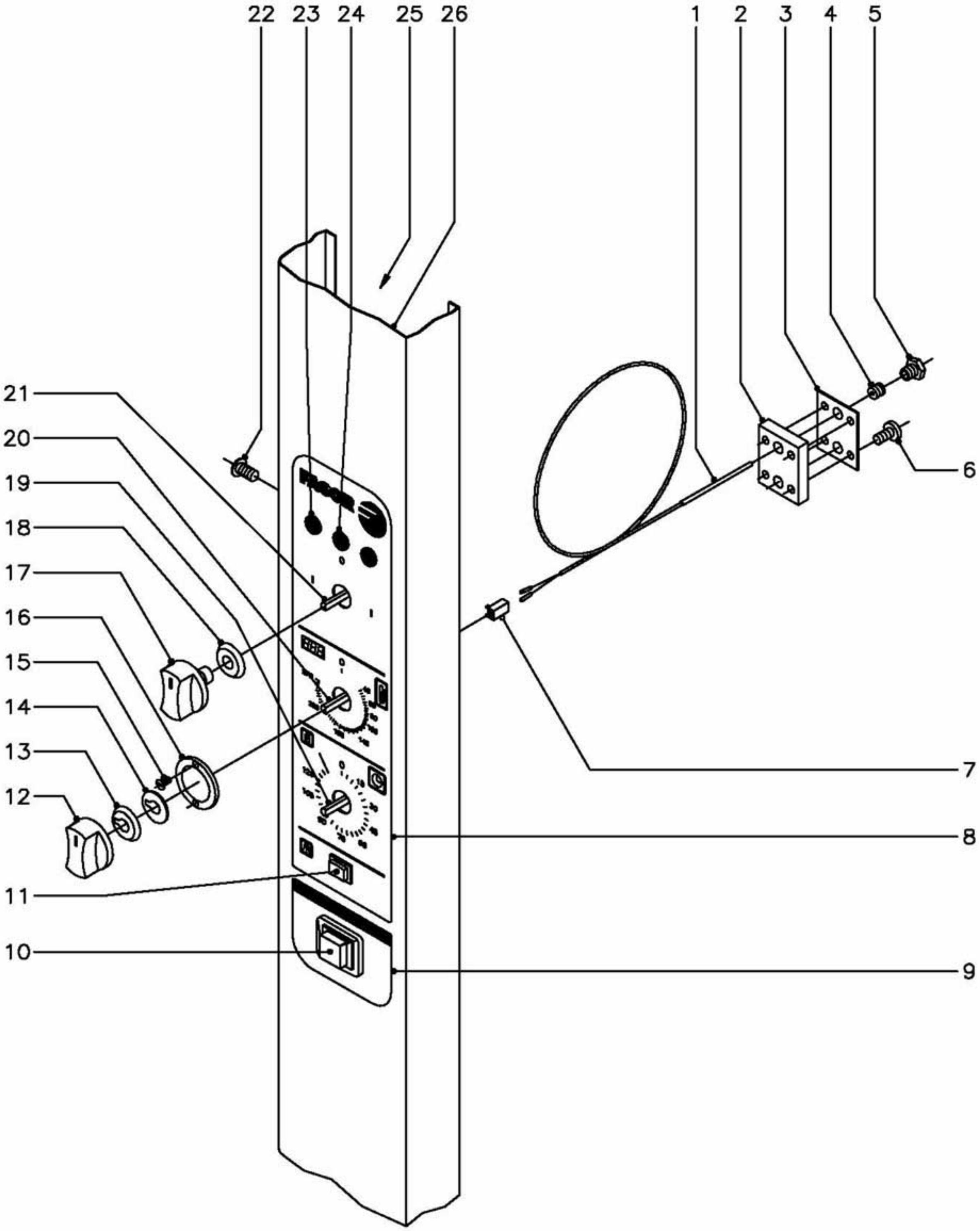

N plano	Firma	Fecha	Aparato	Lamina	
C–1112		2–2002	PARTE ELECTRICA PORTAMANDOS HORNOS A GAS HCG–20/11	8	Fagor Industrial S.Coop. FAGOR Oñate

MOD.	HORNOS A GAS HCG	ZONA	PARTE ELECTRICA PORTAMANDOS	PLANO	C-1112

ITEM	CODIGO	DENOMINACION	TEXTO	HCG-20/11									NOTAS
1	R663090	Conjunto termopar L=1400		1									
2	R662659	Pasamuros doble		1									
3	R692811	Junta pasamuros doble		1									
4	R662652	Bicono cierre sonda		1									
5	R662629	Racord cierre sonda		1									
6	Q032021	Tornillo alomado M-4x10		4									
7	R663092	Conector 2 vias		1									
8	R723008	Serigrafia inferior		1									
9	T013006	Serigrafia superior		1									
10	Z213033	Pulsador de rearme		1									
11	R663032	Pulsador		1									
12	R663063	Boton de mando Ø6 (termos.elec.)		1									
13	R663045	Junta (termostato electronico)		1									
14	R662810	Arandela guia		1									
15	Q151346	Tornillo avellanado M-3x5		2									
16	R662809	Guia boton de mando		1									
17	R663062	Boton de mando Ø6 (conmutadores)		2									
18	R663046	Junta (conmutadores)		2									
19	R723000	Temporizador manual		1									
20	R743013	Termostato electronico 0 - 270º C.		1									
	R663036	Fijacion circuito termost. electroni.		4									
21	T013001	Conmutador de funciones		1									
22	Q152004	Tornillo aplastado M-5x13		2									
23	Z203005	Piloto ambar		2									
24	Z203004	Piloto verde		1									
25	T012803	Soporte componentes		1									
26	T102806	Panel portamandos		1									

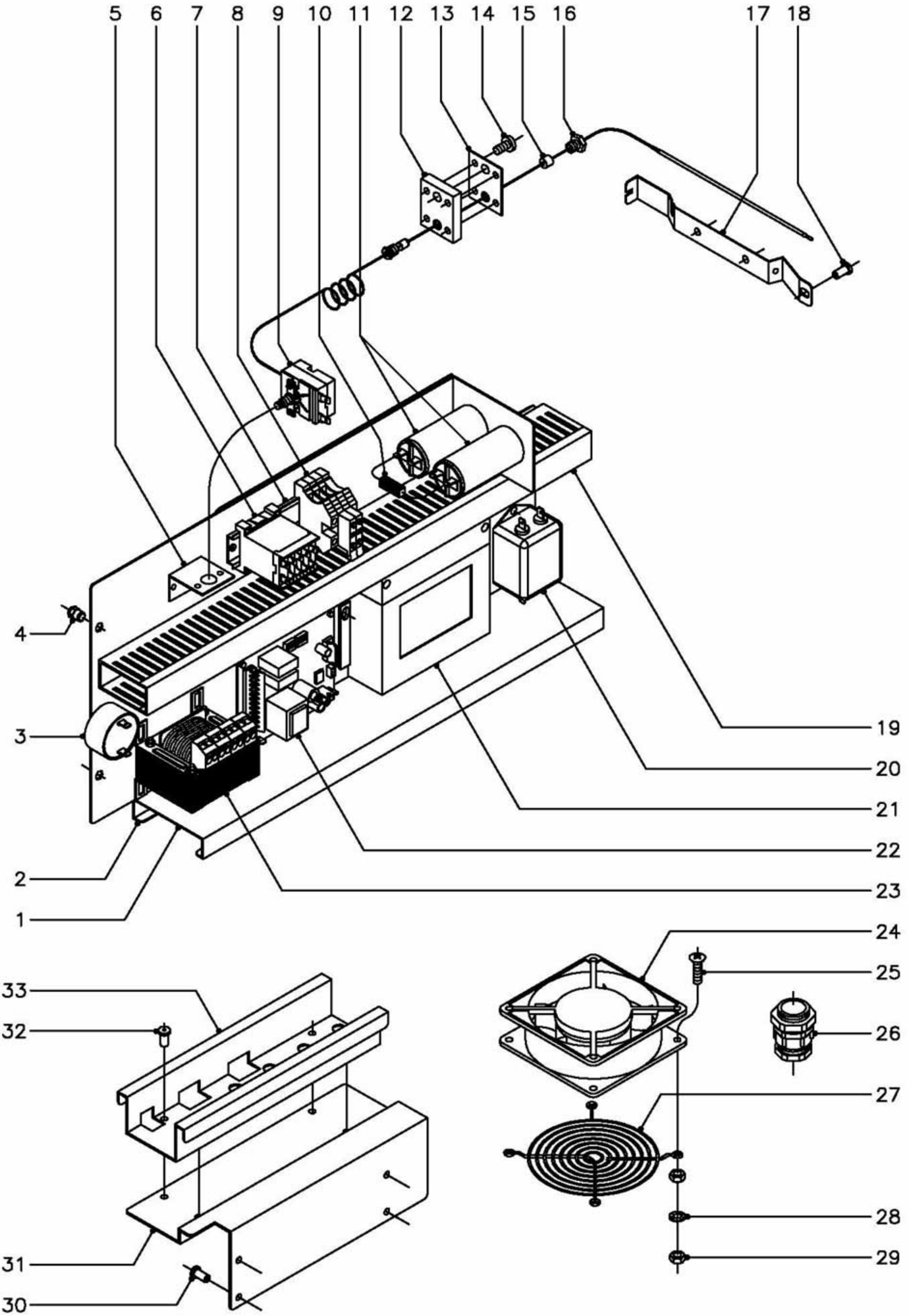

N plano	Firma	Fecha	Aparato	Lamina	
C-1113		2-2002	PANEL CUADRO ELECTRICO HORNOS A GAS HCG-20/11	9	Fagor Industrial S.Coop. Onate

MOD.	HORNOS A GAS HCG	ZONA	PANEL CUADRO ELECTRICO	PLANO	C-1113

ITEM	CODIGO	DENOMINACION	TEXTO	HCG-20/11									NOTAS
1	T083003	Panel cuadro electrico		1									
2	R723101	Contraguia panel cuadro electrico		1									
	Q412002	Remache tubular Ø 4x7,5		8									
3	R693067	Zumbador		1									
4	Q221342	Remache exagonal M-5		2									
5	R343039	Soporte termostato		1									
6	Z683087	Contactor		1									
7	R663055	Guia contactor L=120		1									
8	R073005	Borna portafusible		2									
	R723015	Fusible cristal 10 A.		2									
	P453026	Borne tierra 10		1									
	Z263303	Tope final		1									
9	R243016	Termostato limitador		1									
	Q162050	Tuerca exagonal M-8x1		1									
10	R073008	Cableado PTC		1									
11	T093005	Condensador		2									
12	R662659	Pasamuros doble		1									
13	R692811	Junta pasamuros doble		1									
14	Q032021	Tornillo alomado M-4x10		4									
15	R662662	Junta cierre bulbo limitador		1									
16	R662629	Racord cierre sonda		1									
17	R662630	Soporte bulbo		1									
18	Q412002	Remache tubular Ø 4x7,5		3									
19	3715520	Canaleta unex (60x30xlonjitud)		4									
20	T113023	Filtro de entrada modelo FF-6Z		1									
21	Z953004	Control combustion		1									
22	T083002	Variador de velocidad		1									
	T133007	Distanciador M-3		4									Amarre variador a cuadro
	T133008	Tornillo amarre M-3x23 (plastico)		4									Amarre variador a cuadro

MOD.	HORNOS A GAS HCG	ZONA	PANEL CUADRO ELECTRICO	PLANO	C-1113

ITEM	CODIGO	DENOMINACION	TEXTO	HCG-20/11									NOTAS
	Q161310	Tuerca exagonal M-3		4								Amarre variador a cuadro	
23	R503005	Transformador		1									
24	Z103066	Ventilador 230 V., 50 - 60 Hz.		2									
25	Q042022	Tornillo avellanado M-4x15		8									
26	R073004	Prensaestopas		1									
27	T113015	Protector ventilador		2									
28	Q242020	Arandela abanico A-4		8									
29	Q162020	Tuerca exagonal M-4		16									
30	Q411304	Remache avibulb Ø 4,8		4									
31	T083004	Pedestal cuadro electrico		1									
32	Q411304	Remache avibulb Ø 4,8		4									
33	R342821	Guia cuadro electrico		1									

MOD.	HORNOS A GAS HCG	ZONA	VARIOS	PLANO	

ITEM	CODIGO	DENOMINACION	TEXTO	HCG-20/11									NOTAS
	T116502	Folleto de instrucciones		1									
	T013044	Esquema electrico adhesivo		1									Plano HC-75723
	T113028	Leyenda esquema electrico		1									Plano HC-75483
	T013045	Instalacion electrica		1									
	T113021	Cableado luz interior		1									
	R093021	Cableado luz puerta		1									
	3713900	Funda roja o negra Ø 6,4x500		1									
	T123010	Cable de encendido L=2200		1									
	T133033	Cableado variador soplante		1									
	T133001	Cableado conexión 2 motores		1									
	R093004	Cable prolongador		1									

MOD.	HORNOS A GAS HCG	ZONA	PIEZAS ESPECIFICAS PARA LOS DISTINTOS GASES (B.P. Y G.N.) Y DISTINTAS FRECUENCIAS (50 Y 60 Hz.)	PLANO	C-1111

ITEM	CODIGO	DENOMINACION	TEXTO	HCG-20/11									NOTAS
		BUTANO - PROPANO 50 Hz.											
5	T135037	Valvula Honeywell 50Hz. (B.P.)		1									
18	T135035	Arandela regulacion ventilador Ø 22		1									
		BUTANO - PROPANO 60 Hz.											
5	T135040	Valvula Honeywell 60Hz. (B.P.)		1									
18	T135035	Arandela regulacion ventilador Ø 22		1									
		GAS NATURAL 50 Hz.											
5	T135039	Valvula Honeywell 50Hz. (G.N.)		1									
18	T135036	Arandela regulacion ventilad. Ø26,3		1									
		GAS NATURAL 60 Hz.											
5	T135041	Valvula Honeywell 60Hz. (G.N.)		1									
18	T135036	Arandela regulacion ventilad. Ø26,3		1									

MOD.	HORNOS A GAS HCG HORNOS A GAS VCG (VAUBAN)	ZONA	SERIGRAFIA PORTAMANDOS (VAUBAN)	PLANO	C-1105

ITEM	CODIGO	DENOMINACION	TEXTO	HCG-20/11									NOTAS
10	T013030	Serigrafia superior VCG -VAUBAN		1									
11	R723048	Serigrafia inferior VCG -VAUBAN		1									

HCG-6/11 HCG-10/11 HCG-10/21 HCG-20/11 HCG-20/21

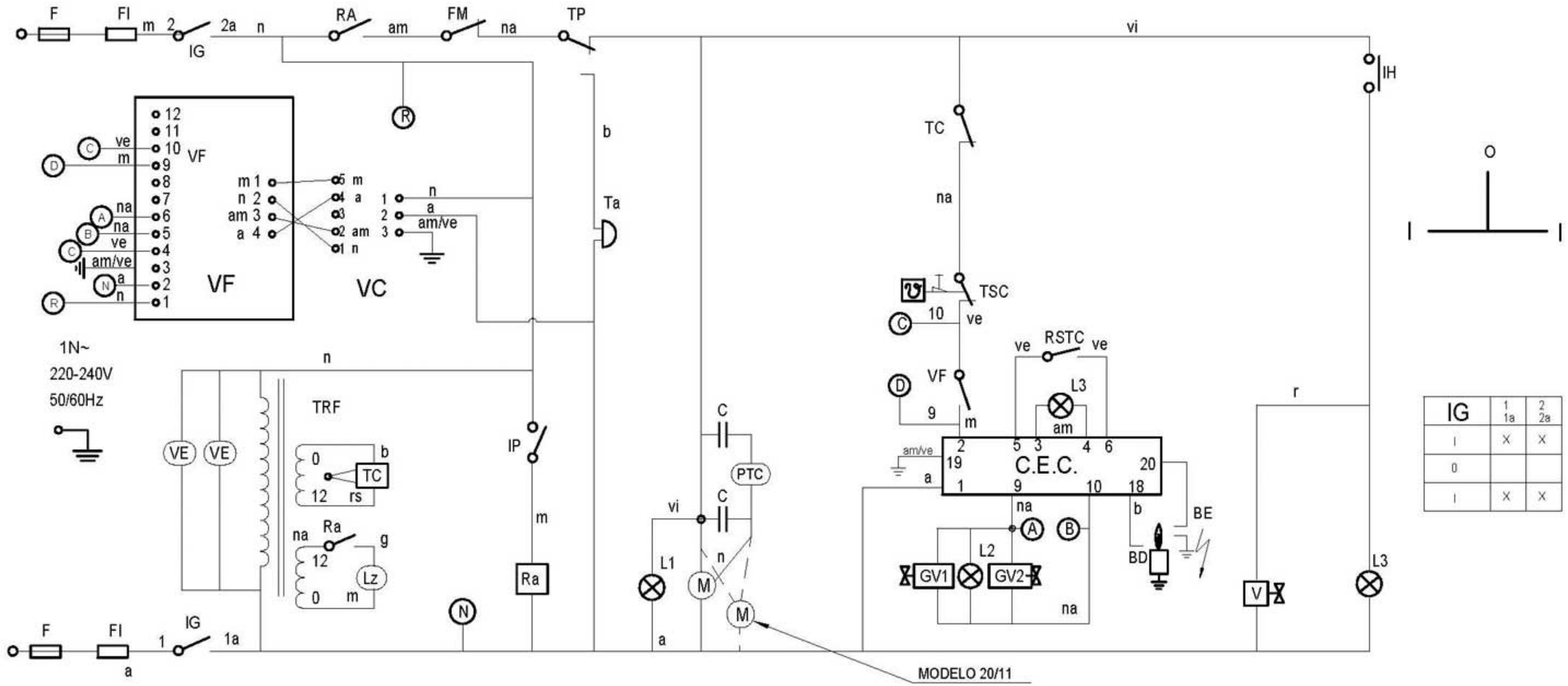

IG	1 1a	2 2a
I	X	X
0		
I	X	X

	ESQUEMA TEORICO ADHESIVO		T-013044		
Nº	Pieza		Material	Nº Clasificacion	Acabado
Nº	Modificacion		Propuesta de	Fecha	Tolerancias generales
					<5± 50–100± ; 5–25± ; >100± 25–50± ; ∝±
		Firma	Fecha	FAGOR	Mecanizado superficial
	Dibujado	KONTXI	5/6/01	Fagor Industrial,Koop.Elk, Mugatua	
	Proyectado				
	Comprobado				
	Escala	HORNOS HCG			Plano numero HC-75723
		Plano hau ez detalke erabiliez berezita gure baimenik gabe			Sustituye al Nº
					Sustituido por

ESPAÑOL

CODIGO DE COLORES:
r = rojo
a = azul
m = marron
g = gris
n = negro
b = blanco
vi = violeta
am = amarillo
na = naranja
rs = rosa
ve = verde
am/ve = amarillo verde

COMPONENTES:
BD = Bujia de detector de llama
BE = Bujia de Encendido
C = Condensador Motor
C.E.C. = Control Encendido cámara
C.E.V. = Control encendido vapor
CN = Control nivel de agua
① F, F1, F2, F3 = Fusible
FI= Filtro interferencias
FM = Térmico Motor
GV1 = Electroválvula de gas cámara (Control)
GV2 = Electroválvula de gas cámara (Seguridad)
GV4 = Electroválvula de gas vapor (Control)
GV5 = Electroválvula de gas vapor (Seguridad)
Ia = Micro chimenea abierta
Ic = Micro chimenea cerrada
IG = Interruptor general
IP = Interruptor puerta
IR = Selector regulador sonda núcleo
L1 = Lámpara de funcionamiento
L2 = Lámpara calentamiento cámara
L4 = Lámpara entrada de vapor
L3 = Lámpara indicador de bloqueo cámara
L5 = Lámpara indicador de bloqueo vapor
L6 = Lámpara seguridad de vapor
L7 = Lámpara detección de cal
Lz = Luz interior cámara
M = Motor
M1 = Motor accionamiento chimenea
R2, R1, Ra = Relé Auxiliar
RE1= Regulador de energia
RSTC = Pulsador de rearme cámara
RSTV = Pulsador de rearme vapor
RTS = Regulador sonda núcleo
T100 = Termostato fijo 100°C
Ta = Timbre avisador
TC = Termostato cámara
TCN = Termostato condensación
TDC = Termostato detección de cal
① TP, TMP = Temporizador
① TRF, TRF1 = Transformador
TSC = Termostato seguridad cámara
TSV = Termostato seguridad de vapor
TV = Termostato de vapor
V1 = Electroválvula de agua de llenado
VC = Ventilador centrifugo premezcla
VCN = Electroválvula de agua de condensación
VE = Ventilador cuadro eléctrico
VF = Variador de frecuencia

FRANÇAIS

CODES DE COULEURS:
r = rouge
a = bleu
m = marron
g = gris
n = noir
b = blanc
vi = violet
am = jaune
na = orange
rs = rose
ve = vert
am/ve = jaune/vert

COMPOSANTS:
BD = Veilleuse de détection de flamme
BE = Veilleuse d'allumage
C = Condensateur moteur
C.E.C. = Controle d'allumage de chambre
C.E.V. = Controle d'allumage de vapeur
CN = Controle du niveau d'eau
① F, F1, F2, F3 = Fusible
FI= Filtre interférences
FM = Moteur thermique
GV1 = Electrovalve de chambre gaz (controle)
GV2 = Electrovalve de chambre gaz (sécurité)
GV4 = Electrovalve de vapeur gaz (controle)
GV5 = Electrovalve de vapeur gaz (sécurité)
Ia = Micro cheminée ouverte
Ic = Micro cheminée fermée
IG = Interruptor general
IP = Interrupteur de porte
IR = Sélecteur régulateur de sonde noyau
L1 = Lampe de fonctionnement
L2 = Lampe de chauffe chambre
L4 = Lampe d'arrivée de vapeur
L3 = Lampe témoin de blocage de chambre
L5 = Lampe témoin de blocage de vapeur
L6 = Lampe de sureté de vapeur
L7 = Lampe de détection de calcaire
Lz = LumiÉre intérieure de chambre
M = Moteur
M1 = Actionnement moteur de cheminée
R2, R1, Ra = Relais auxiliaire
RE1 = Régulateur d'énergie
RSTC = Bouton de réarmement de chambre
RSTV = Bouton de réarmement de vapeur
RTS = Régulateur de sonde noyau
T100 = Thermostat fixe 100°C
Ta = Sonnerie d'alarme
TC = Thermostat de chambre
TCN = Thermostat de condensation
TDC = Thermostat de détection de calcaire
① TP, TMP = Temporisateur 0-120
① TRF, TRF1 = Transformador
TSC = Thermostat de sureté de chambre
TSV = Thermostat de sureté de vapeur
TV = Thermostat de vapeur
V1 = Electrovalve de remplissage d'eau
VC = Ventilateur de centrifugeuse de prémélange
VCN = Electrovalve de condensation d'eau
VE = Ventilateur tableau electrique
VF = Variador de frecuencia

ENGLISH

COLOUR CODE
r = red
a = blue
m = brown
g = grey
n = black
b = white
vi = violet
am = yellow
na = orange
rs = pink
ve = green
am/ve = yellow-green

COMPONENTS:
BD = Flame detector spark plug
BE = Ignition spark plug
C = Motor condenser
C.E.C. = Cooking chamber ignition control
C.E.V. = Steam ignition control
CN = Water level control
① F, F1, F2, F3 = Fusible
FI= Interference filter
FM = Motor thermal switch
Cooking chamber gas solenoid valve (control)
GV2 = Cooking chamber gas solenoid valve (safety)
GV4 = Steam gas solenoid valve (control)
GV5 = Steam gas solenoid valve (safety)
Ia = Chimney open microswitch
Ic = Chimney closed microswitch
IG = Interruptor general
IP = Door switch
IR = Core probe regulator selector
L1 = On/off lamp
L2 = Cooking chamber heating lamp
L4 = Steam inlet lamp
L3 = Cooking chamber lock indicator lamp
L5 = Steam lock indicator lamp
L6 = Steam safety lamp
L7 = Lime detection lamp
Lz = Cooking chamber interior lamp
M = Motor
M1 = Chimney drive motor
R2, R1, Ra = Auxiliary relay
RE1= Energy regulator
RSTC = Cooking chamber reset button
RSTV = Steam reset button
RTS = Core probe regulator
T100 = Fixed 100°C thermostat
Ta = Warning buzzer
TC = Cooking chamber thermostat
TCN = Condensation thermostat
TDC = Lime detection thermostat
① TP, TMP = 0-120 timer
① TRF, TRF1 = Transformer
TSC = Cooking chamber safety thermostat
TSV = Steam safety thermostat
TV = Steam thermostat
V1 = Water filling solenoid valve
VC = Pre-mix centrifuge fan
VCN = Condensation water solenoid valve
VE = Switchboard fan
VF = Frequency inverter

DEUTSCH

FARBENCODE
r = rot
a = blau
m = braun
g = grau
n = schwarz
b = weiss
vi = violett
am = gelb
na = orangers
rs = rosa
ve = grün
am/ve = gelb/grün

KOMPONENTEN:
BD = Zundkerze des Flammendetektors
BE = Zundkerze der Zundung
C = Motorkondensator
C.E.C. = Zundkontrolle Kammer
C.E.V. = Zundkontrolle Dampf
CN = Kontrolle Wasserstand
① F, F1, F2, F3 = Fusible
FI= Interferenzefilter
FM = Thermomoter
GV1 = Electroventil Gas, Kammer (Kontrolle)
GV2 = Electroventil Gas, kammer (Sicherheit)
GV4 = Electroventil Gas, Dampf (Kontrolle)
GV5 = Electroventil Gas, Dampf (Sicherheit)
Ia = Mikroschacht geoffnet
Ic = Mikroschacht geschlossen
IG = Hauptschalter
IP = Turschalter
IR = Wahlregler Kernsonde
L1 = Funktionsleuchtanzeige
L2 = Erwarmungsleuchtanzeige Kammer
L4 = Leuchtanzeige Dampfeintritt
L3 = Leuchtanzeige Blockierung Kammer
L5 = Leuchtanzeige Blockierung Dampf
L6 = Sicherheitsleuchtanzeige Dampf
L7 = Kalkanzeige
Lz = Innenbeleuchtung Kammer
M = Motor
M1 = Motorantrieb Mikroschacht
R2, R1, Ra = Relé Auxiliar
RE1= Hilfsrelais
RSTC = Bedienungstaste Durch, Aufladung Kammer
RSTV = Bedienungstaste Durch, Aufladung Dampf
RTS = Kernsondenregler
T100 = Thermostat auf 100°C
Ta = Meldeklingel/Lautwerk
TC = Thermostat Kammer
TCN = Kondensationsthermostat
TDC = Thermostat Kalkanzeige
① TP, TMP = Zeitschalter 0-120
① TRF, TRF1 = Transformator
TSC = Sicherheitsthermostat Kammer
TSV = Sicherheitsthermostat Dampf
TV = Dampfthermostat
V1 = Elektroventil Wasserfullung
VC = Zentrifugallufter Vormischung
VCN = Elektroventil Kondenswasser
VE = Schaltafelventilator
VF = Frequenzwandler

ITALIANO

CODICE DEI COLORI
r = rosso
a = azzurro
m = marrone
g = grigio
n = nero
b = bianco
vi = viola
am = giallo
na = arancione
rs = rosa
ve = verde
am/ve = giallo/verde

COMPONENTI:
BD = Candela del rilevatore di fiamma
BE = Candela d'accensione
C = Condensatore motore
C.E.C. = Controllo accensione cabina
C.E.V. = Controllo accensione vapore
CN = Controllo livello d'acqua
① F, F1, F2, F3 = Fusibile
FI= Filtro interfernze
FM = Termico Motore
GV1 = Elettrovalvola gas cabina (controllo)
GV2 = Elettrovalvola gas cabina (sicurezza)
GV4 = Elettrovalvola gas vapore (controllo)
GV5 = Elettrovalvola gas vapore (Sicurezza)
Ia = Micro camino aperto
Ic = Micro camino chiuso
IG = Interruttore generale
IP = Interruttore porta
IR = Selettore regolatore sonda nucleo
L1 = Lampadina di funzionamento
L2 = Lampadina riscaldamento cabina
L4 = Lampadina ingreso vapore
L3 = Lampadina indicatore di blocco cabina
L5 = Lampadina indicatore di blocco vapore
L6 = Lampadina di sicurezza vapore
L7 = Lampadina rilevatore di calcare
Lz = Luce interna cabina
M = Motore
M1 = Motore funzionamento camino
R2,R1,Ra = Relais ausiliario
RE1= Regolatore d'energia
RSTC = Pulsante di riarmo vapore
RSTV = Regolatore sonda nucleo
RTS = Regulador Sonda Nucleo
T100 = Termostato fisso 100°C
Ta = Campanello avvisatore
TC = Termostato cabina
TCN = Termostato condensazione
TDC = Termostato rilevatore di calcare
① TP, TMP = Timer 0-120
① TRF, TRF1 = Transformador
TSC = Termostato sicurezza cabina
TSV = Termostato sicurezza vaspore
TV = Termostato vapore
V1 = Elettrovalvola acqua di riempimento
VC = Ventilatore centrifuga
VCN = Elettrovalvola acqua di condensazione
VE = Ventilatore quadro elettrico
VF = Variatore di frequenza

T-113028

HC-75483 -01