1 GRUPPO LAVAGGIO
2 GRUPPO RISCIACQUO
3 GRUPPO VASCA
4 QUADRO ELETTRICO
5 CARROZZERIA
6 GRUPPO DEPURATORE

lamber	GRUPPOLAVAGGIO-COMPOSANTSLAVAGE WASH COMPONENTS - WASCHROHR	MOD. S510	TAV. 1 C ED. 06/98

TAV. 1 DI 6

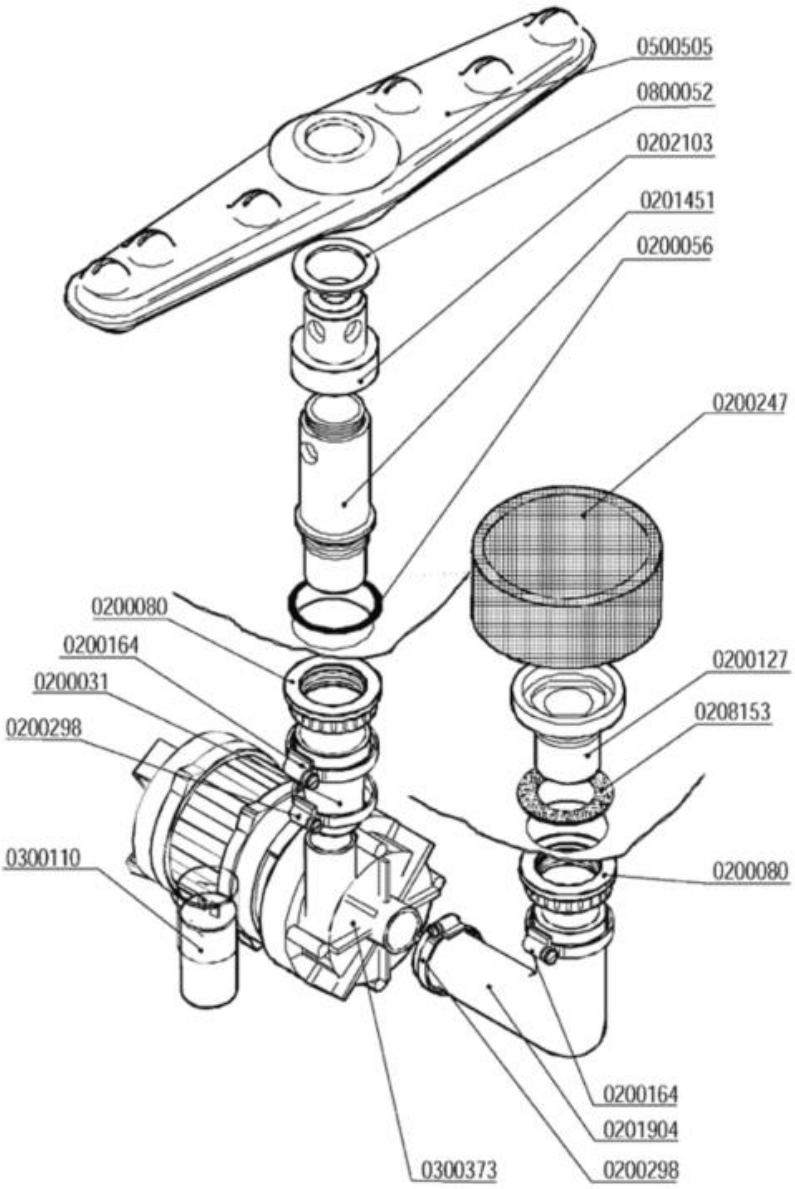

Codice	Descrizione	
0200031	Manicotto ridotto 38x26x45	
0200056	OR 144 pilette 1" 1/4	
0200080	Ghiera 1"1/42190	
0200127	Flangia filtro 033 Rif.6	
0200164	Fascetta 32-50	
0200247	Filtro LB d.103x55 K0167 6331	
0200298	Fascetta 25-40	
0201451	Colonna lavaggio nylon 1"¼ d.15,5	
0201904	Manicotto LB 38x70+29x120 686-88	
0202103	Testina lavaggio d.18 4F NSF	
0208153	Guarnizione gomma 68x41x2	
0300110	Condensatore 6,3 óf	
0300373	Elettropompa Hp 0,2 ZF130 SX 230/1/50	
0500505	Braccio di lavaggio 380/6F NSF	
0800052	Rondella teflon 57x41x2	

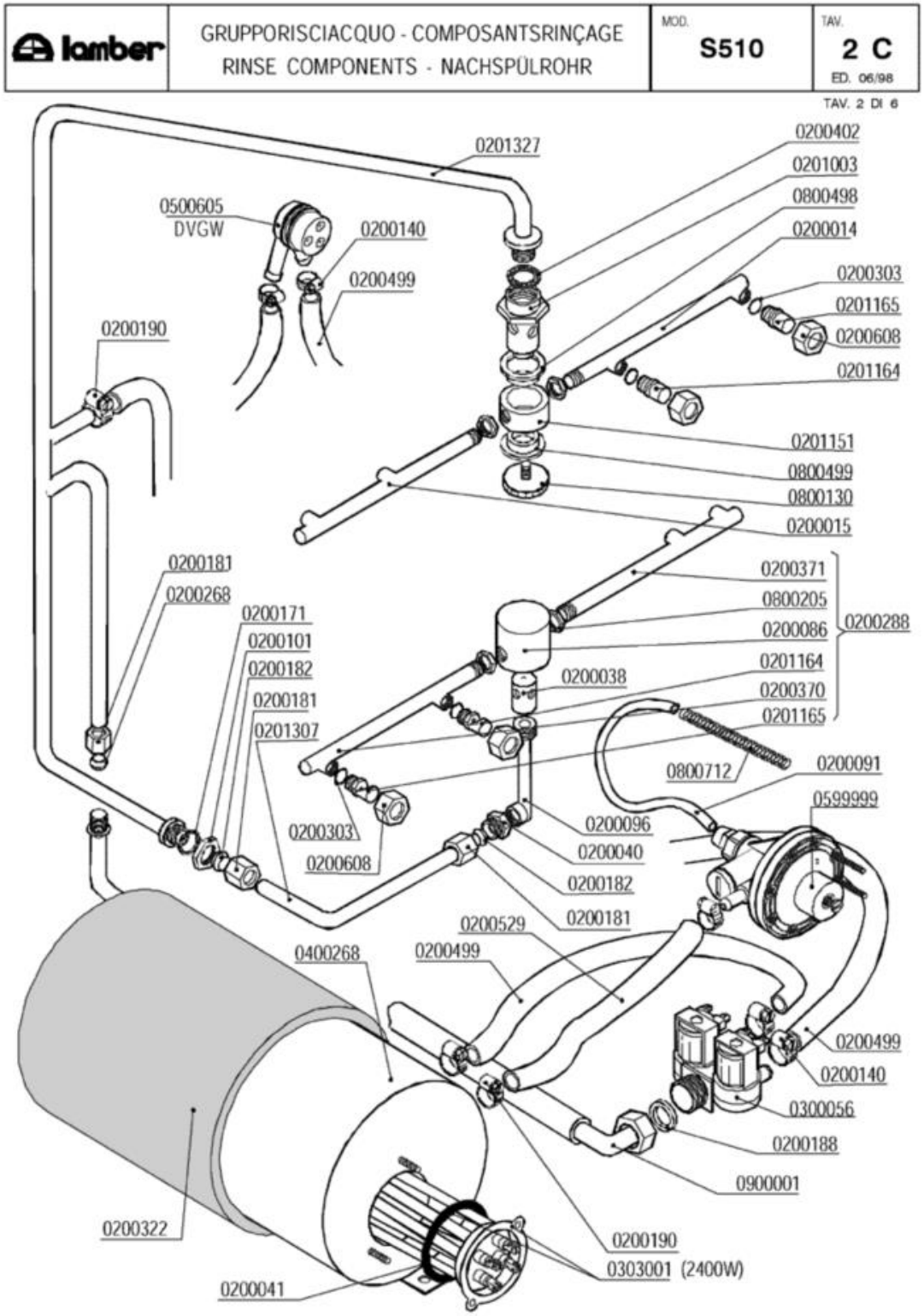
lamber
GRUPPORISCIACQUO - COMPOSANTSRINÇAGE
RINSE COMPONENTS - NACHSPÜLROHR
MOD. S510
TAV. 2 C
ED. 06/98
TAV. 2 DI 6
0201327
0200402
0201003
0800498
0200014
0500605
DVGW
0200140
0200499
0200303
0201165
0200608
0200190
0201164
0201151
0800499
0800130
0200015
0200181
0200268
0200371
0800205
0200086
0200288
0200171
0200101
0200182
0200181
0201307
0200038
0201164
0200370
0201165
0800712
0200091
0599999
0200303
0200608
0200096
0200040
0200182
0200181
0200529
0400268
0200499
0200499
0200140
0300056
0200188
0900001
0200322
0200190
0303001 (2400W)
0200041

Codice	Descrizione	
0200014	Braccio di risciacquo 175mm DX	
0200015	Braccio di risciacquo 175mm SX cesto 40	
0200038	Perno risciacquo inox 1205	
0200040	Nipplo risciacquo inox 3/8"-1/4" 492-97	
0200041	OR 6225 resistenza boiler	
0200086	Testina mulinello risciacquo 1206	
0200091	Tubo cristallo PP 4x6	
0200096	Collettore mulinello risciacquo 793	
0200101	Dado inox 3/8" Gas 55-83	
0200140	Fascetta collare 17x19	
0200171	Guarnizione piana 27x17x2	
0200181	Dado bicono inox 3/8"x12 1040-91	
0200182	Bicono OT 3/8"x12 1311-92	
0200188	Guarnizione gomma 25x16x2	
0200190	Fascetta collare benzina 13x15	
0200268	Bicono TEFLON 3/8"x12	
0200288	Braccio risciacquo inferiore 045F-S510	
0200303	OR 2021 ugelli risciacquo mescola FDA	
0200322	Coibentazione boiler 3lt 2126	
0200370	Braccio di risciacquo 200mm DX cesto 45	
0200371	Braccio di risciacquo 200 mm SX cesto 45	
0200402	Guarnizione piana 25x18,5x2 3752	
0200499	Tubo gomma 12x19,5 food quality	
0200529	SOSTITUITO DA 0200293**********	
0200608	**SOSTITUITO DA 0200625**	
0201003	Perno risciacquo sup.rotante 2608/96 NSF	
0201151	Testina risciacquo rotante 2142	
0201164	Ugello risciacquo foro 1,2 D.2612 NSF	
0201165	Ugello risciacquo foro 1,5 D.2609 NSF	
0201307	Asta risciacquo int.inf.045/S510	
0300056	Elettrovalvola doppia	
0303001	Resistenza 2400W/2 flangia inox	
0400268	Boiler 3lt r.e.	
0500605	Valvola rompivuoto DVGW GD	
0599999	Dosatore brillantante MOD.3000	
0800130	Vite mulinello risc.rot.super.671/88	
0800205	Dado inox M12x1 E16S5	
0800498	Bussola mul.risc.PTFE/C25% d.16.2 2143	
0800499	Bussola mul.risc.PTFE/C25% d.13.3 2606	
0800712	Molla inox 160mm per tubo brillantante	
0900001	Tubo carico gomma 90ºC VDE	

lamber	GRUPPO VASCA - COMPOSANTS CUVE TANK COMPONENTS - TANKROHR	MOD. S510	TAV. 3 C ED. 06/98

TAV. 3 DI 6

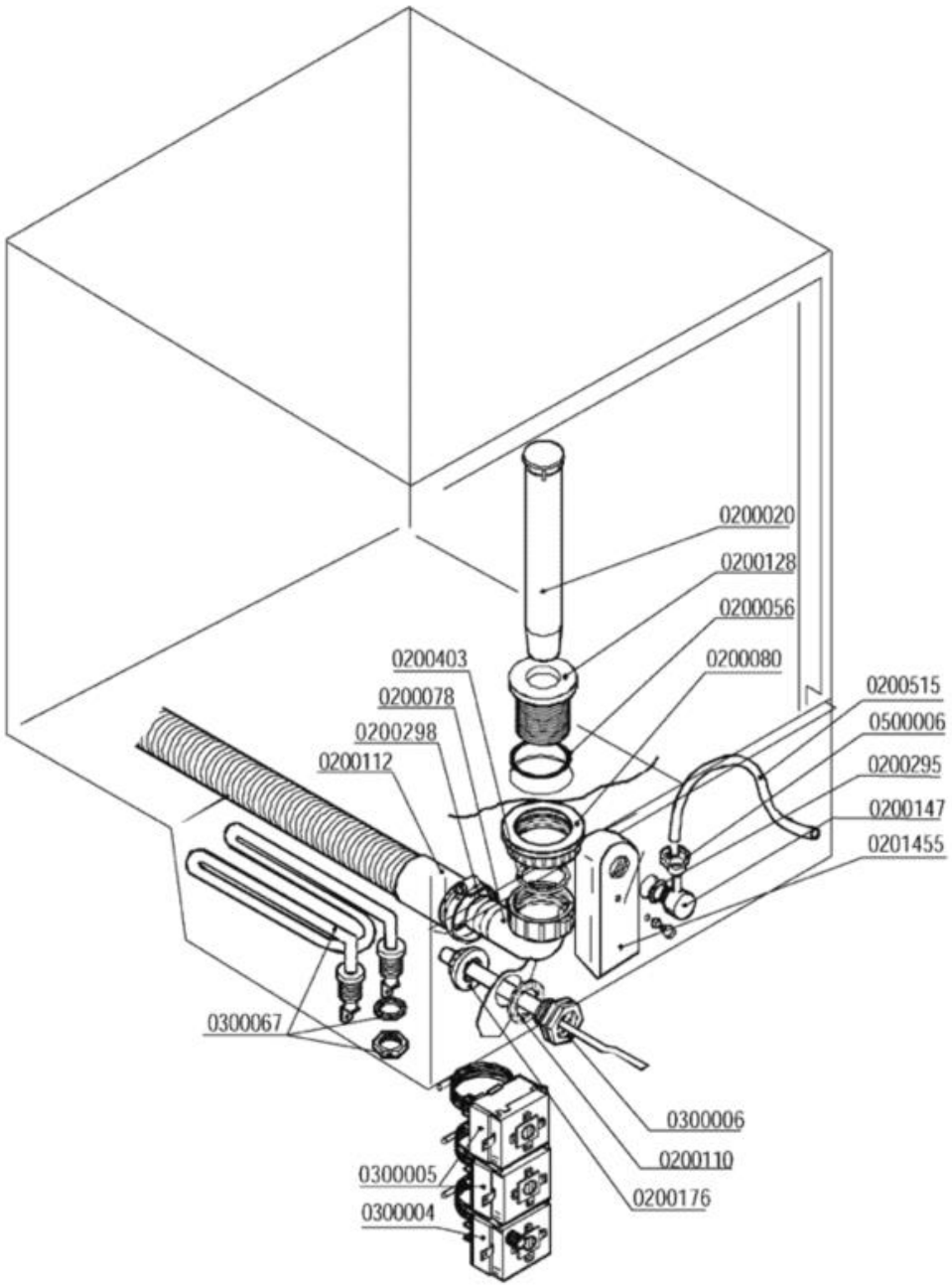

Codice	Descrizione	
0200020	Troppopieno 28x105	
0200056	OR 144 pilette 1" 1/4	
0200078	Raccordo scarico 1"1/4x32 2121 PP	
0200080	Ghiera 1"1/42190	
0200110	Guarnizione piana 31x21x2	
0200112	Tubo scarico d.28 DIR.C/317	
0200128	Piletta scarico 034 Rif.26	
0200147	Portagomma M12x4 90º 1821-94	
0200176	Dado 1/2" 2190	
0200295	Guarnizione Nyltite M12	
0200298	Fascetta 25-40	
0200403	Guarnizione piana 38x27x2 3794	
0200515	Tubo pressostato 4,2x10,4	
0201455	Trappola d'aria anteriore L=85 mm	
0300004	**SOSTITUITO DA 0300196**	
0300005	Termostato 90ºC c.2000 1NONC boiler IMIT	
0300006	Guaina termostato inox	
0300067	Resistenza vasca 2000 W 220 V	
0500006	Fascetta SNP2/CLIC 11,5-13,5	

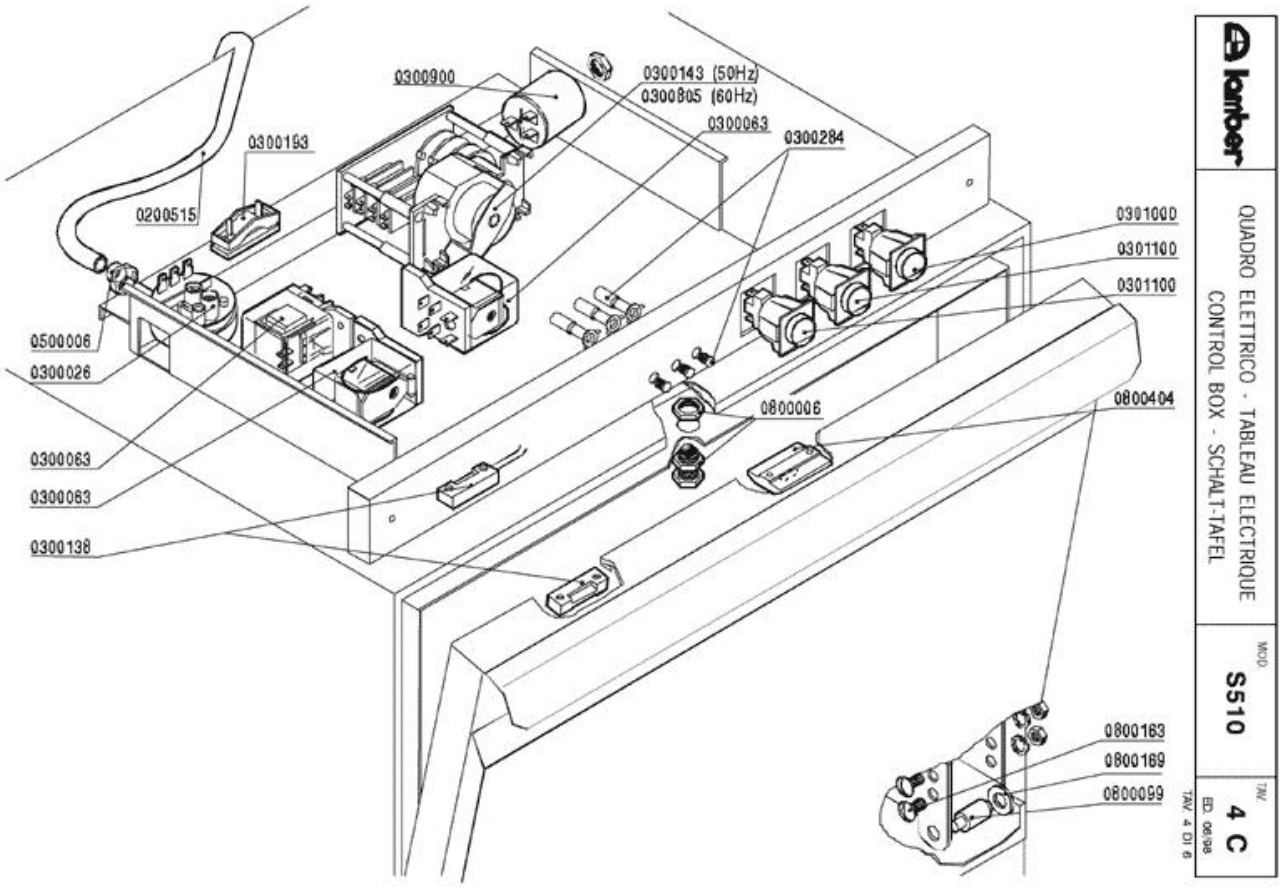
0300900
0300143 (50Hz)
0300805 (60Hz)
0300063
0300284
0300193
0200515
0301000
0301100
0301100
0500006
0300026
0800006
0800404
0300063
0300063
0300138
0800163
0800169
0800099
lamber
QUADRO ELETTRICO - TABLEAU ELECTRIQUE
CONTROL BOX - SCHALT-TAFEL
MOD
S510
TAV
4 C
ED. 06/98
TAV. 4 DI 6

Codice	Descrizione	
0200515	Tubo pressostato 4,2x10,4	
0300026	Pressostato 60/30 16A 1NONC	
0300063	SOSTITUITO DA 0301745**********	
0300138	Micro contatto magnetico 1NO +0800142	
0300143	Timer 120"	
0300193	Fissacavo PA 268 + vite 3,5X25	
0300284	**SOSTITUITO DA 0301910**	
0300805	Timer 120" 208/230-50-60hz R18-25"	
0300900	Filtro antidisturbo 411135001	
0301000	Interruttore bip. 0V 2N0 16 amp COMPLETO	
0301100	Pulsante unipol. OV 1NO 16amp COMPLETO	
0500006	Fascetta SNP2/CLIC 11,5-13,5	
0800006	Cricchetto Rif.32+33+32 con dadi 255-83	
0800099	Perno sportello 1866-94	
0800163	Vite inox POELIER M6X10	
0800169	Boccola perno sportello	
0800404	Bloccascrocchetto	

lamber	CARROZZERIA - CARROSSERIE HOOD - KARROSSERIE	MOD. S510	TAV. 5 C ED. 06/98

TAV. 5 DI 6

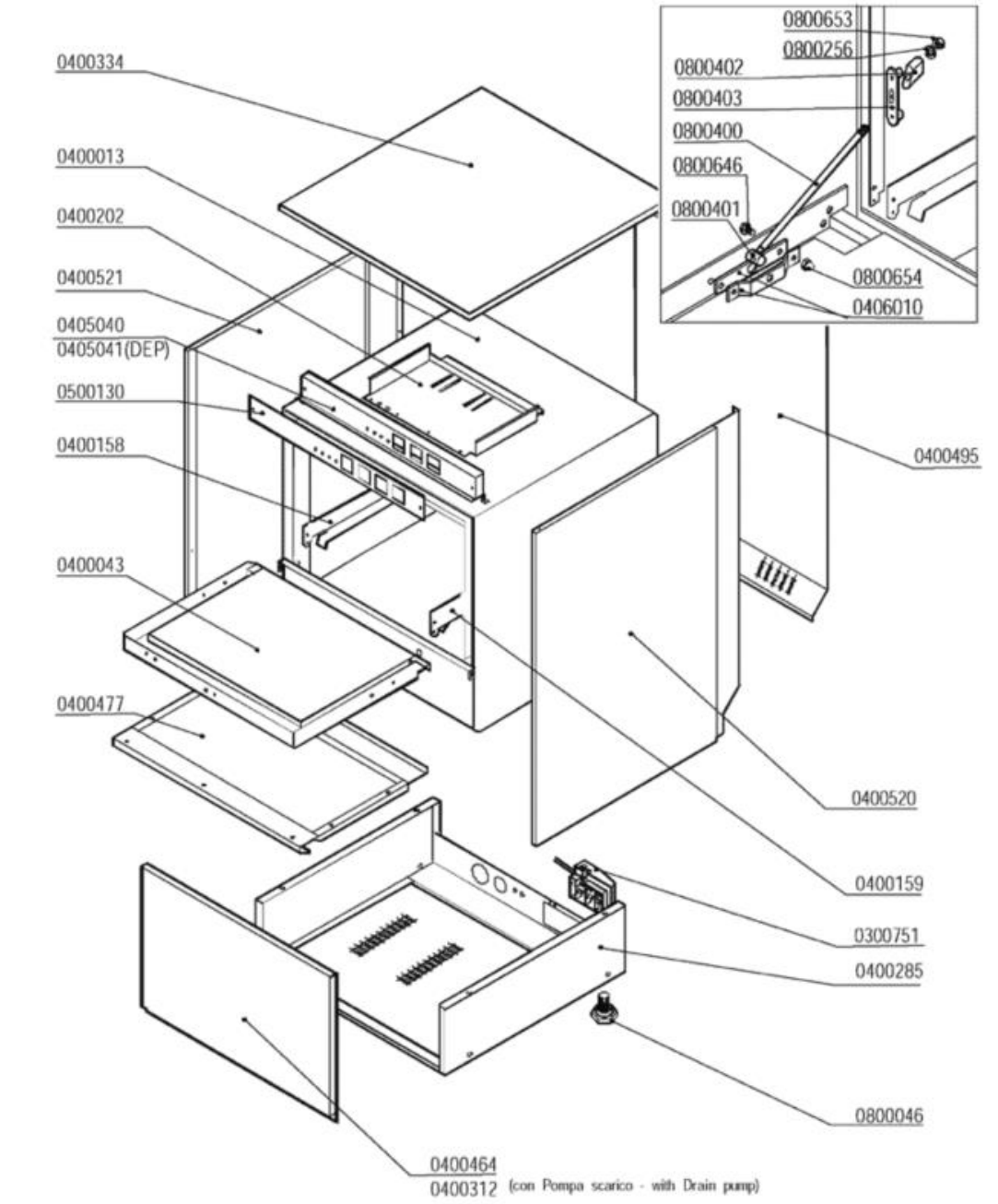

Codice	Descrizione	
0300751	Fissacavo esterno PA223 6 poli	
0400013	Cassone 045F/S510	
0400043	Sportello 045F/S510 2194/2195	
0400158	Guida sx 045F/S510 1679	
0400159	Guida dx 045F/S510 1679	
0400202	Piastra cablaggio LB/A81EM 2564	
0400285	Basamento S510	
0400312	Pannello anteriore S510 PS 2751	
0400334	Pannello superiore 045F/S510 COIB.2689	
0400464	Pannello anteriore S510 COIB.2751	
0400477	Pannello sportello 045F/S510 2454/2463	
0400495	Pannello retro S510 COIB.2753	
0400520	Pannello laterale S510 DX 2752	
0400521	Pannello laterale S510 SX 2752	
0405040	Pannello comando S510 2583	
0406010	Staffa tirante porta F/LB 2500-2501/95	
0500130	Targa PCB S510 LAMBER	
0800046	Piedino M10	
0800256	Rondella piana inox d.5	
0800400	Tirante sportello M5x305 795	
0800401	Perno tirante sportello	
0800402	Fermo tirante sportello	
0800403	Piastrina scorrimento sportello	
0800646	Vite inox POELIER M4X10 largh.testa 9,5	
0800653	Dado inox autobloccante M5	
0800654	Dado inox autobloccante M4	

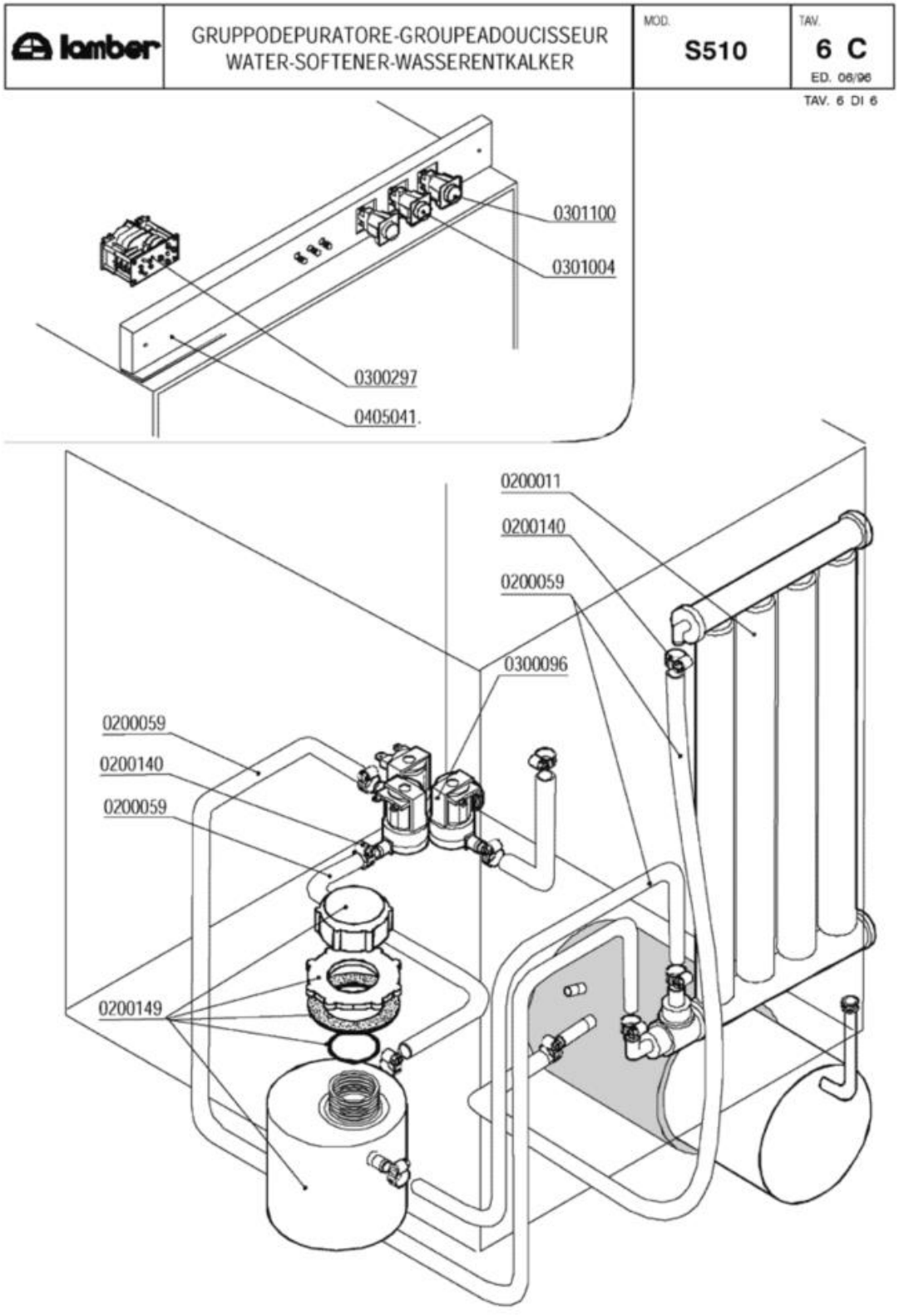
lamber
GRUPPODEPURATORE-GROUPEADOUCISSEUR
WATER-SOFTENER-WASSERENTKALKER
MOD.
S510
TAV.
6 C
ED. 06/96
TAV. 6 DI 6
0301100
0301004
0300297
0405041.
0200011
0200140
0200059
0300096
0200059
0200140
0200059
0200149

Codice	Descrizione	
0200011	Decalcificatore a colonna	
0200059	Tubo gomma 10x17 food quality	
0200140	Fascetta collare 17x19	
0200149	Contenitore sale per depuratore	
0300096	Elettrovalvola tripla c/regolatore	
0300297	Timer rigenerazione	
0301004	Int./dev. 0V 1NO/1NONC 16amp COMPLETO	
0301100	Pulsante unipol. OV 1NO 16amp COMPLETO	